MOTRON

VIZION

MANUEL D'UTILISATION

FRANÇAIS

[redacted]

INTRODUCTION

Nous vous remercions d'avoir choisi ce véhicule. Ce modèle est conçu pour être sûr, durable et parfaitement adapté à une utilisation quotidienne en circulation urbaine. Le design unique de ce véhicule montre que vous avez un goût personnel exceptionnel.

Ces instructions d'utilisation expliquent comment utiliser le véhicule correctement et en toute sécurité et apporte des inspections simples.

Si vous avez des questions sur le fonctionnement ou l'entretien du véhicule, veuillez contacter votre revendeur spécialisé agréé.

Veuillez lire attentivement ces instructions.

INFORMATIONS IMPORTANTES

Ce manuel d'utilisation comporte les symboles suivants pour attirer votre attention sur des informations importantes :

AVERTISSEMENT

Est un AVERTISSEMENT à respecter ! Le non-respect de cette consigne peut entraîner des blessures graves ou la mort du conducteur ou des autres personnes impliquées.

REMARQUE

Indique une remarque sur des informations importantes qui, si elles ne sont pas respectées, peuvent endommager le véhicule.

REMARQUE

- Le manuel d'utilisation doit toujours se trouver dans le véhicule afin de pouvoir être complété lors des interventions d'entretien réalisées par votre revendeur agréé. Lors de la vente du véhicule, veuillez remettre le manuel d'utilisation avec le véhicule au nouveau propriétaire.
- Le manuel d'utilisation comporte toutes les informations importantes sur le véhicule. Cependant, le constructeur apporte en permanence des améliorations qui peuvent conduire à des écarts par rapport à ce manuel d'utilisation. * Si vous avez des questions, veuillez contacter directement votre revendeur agréé.

AVERTISSEMENT

VEUILLEZ LIRE ATTENTIVEMENT CE MANUEL POUR VOTRE PROPRE SÉCURITÉ AVANT DE METTRE EN MARCHE LE VÉHICULE. NE PARTEZ AVEC LE VÉHICULE QUE LORSQUE VOUS VOUS ÊTES PARFAITEMENT FAMILIARISÉ(E) AVEC SON FONCTIONNEMENT. DES INSPECTIONS ET UN ENTRETIEN RÉGULIERS AINSI QUE DE BONNES CONNAISSANCES DE CONDUITE GARANTISSENT UNE CONDUITE SÉCURISÉE ET LA FIABILITÉ DE CE VÉHICULE.

* Sous réserve de modifications du produit ou des spécifications sans préavis.

CACHET DU REVENDEUR ICI

TABLE DES MATIÈRES

INTRODUCTION 1
INFORMATIONS IMPORTANTES 2
TABLE DES MATIÈRES 3
CONSIGNES DE SÉCURITÉ 4
Conduite sûre 4
Vêtements de protection 4
Modifications 4
Charge utile et accessoires 4
Charge utile 5
Accessoires 5
Autres consignes de sécurité 5
DESCRIPTION DU VÉHICULE 6
Vue latérale 6
INFORMATIONS CLIENT 7
Numéro d'identification du véhicule (NIV) 7
INSTRUMENTS ET COMMANDES 8
Interrupteur principal 8
Écran multifonction 8
Commande de guidon gauche 9
Commande de guidon droit 9
Poignée de frein arrière 10
Poignée de frein avant 10
Selle 10
Charger la batterie 10
Béquille latérale 11
CONTRÔLE AVANT LE DÉPART 12
Liste de contrôle avant de commencer votre trajet 12
MODE DE CONDUITE 13
Démarrer 13
Accélérer / décélérer 13
Freiner 13
Stationner 14
Premier entretien 14
MAINTENANCE RÉGULIÈRE ET PETITES RÉPARATIONS 15
Pneus 15
Pression des pneus 15
Contrôle des pneus 15
Jantes 15
Jeu de la poignée de frein 16
Plaquettes de frein 16
Liquide de frein 16
Câbles Bowden 17
Graissage de la poignée de frein 17
Béquilles latérale 17
DÉPANNAGE 18
Dépannage 18
ENTRETIEN ET STOCKAGE 19
Nettoyer le véhicule 19
Stockage 19
CARACTÉRISTIQUES TECHNIQUES 20
GARANTIE 22
ENTRETIEN ET MAINTENANCE 23
Information importante 23
Tableau de maintenance 24
Carnet d’entretien 25
NOTES 27

CONSIGNES DE SÉCURITÉ

Concernant les véhicules à deux roues, la sécurité de conduite dépend largement des compétences de conduite de l'utilisateur.

Les conditions suivantes doivent être remplies avant de commencer votre trajet.

Le conducteur/La conductice doit ...

... s'être familiarisé·e avec toutes les fonctions du véhicule et être correctement formé·e sur le véhicule avant de commencer le trajet.

... avoir lu et compris toutes les instructions de contrôle et d'entretien contenues dans ce manuel.

... avoir les compétences de conduite requises pour conduire un véhicule à deux roues et être en possession d'un permis de conduire valide.

... faire appel à un garage possédant des connaissances spécialisées de base et des connaissances détaillées sur ce véhicule afin de pouvoir assurer une inspection et un entretien appropriés et précis du véhicule.

CONDUITE SÛRE

Vérifiez toujours que votre véhicule ne présente aucun défaut avant de commencer votre trajet.

- Ne dépassez jamais le poids total maximal autorisé.

Les accidents sont souvent occasionnés par le fait que les conducteurs ne voient pas les motos et les scooters. Le conducteur doit donc faire tout son possible pour être remarqué par les automobilistes.

Par exemple :

- Portez des vêtements visibles et conduisez prudemment.
- Lorsque vous changez de voie, mettez votre clignotant et adaptez votre vitesse.
- Gardez vos distances avec les autres usagers de la route et attirez l'attention sur vous.
- Respectez vos limites.
- Ne prêtez pas le véhicule à des personnes non qualifiées.
- Respectez toujours les limitations de vitesse et les règles de circulation.
- Adopter une posture correcte est importante pour l'équilibre.
- Tenez-vous droit et tenez le guidon avec les deux mains.
- Les pieds doivent rester sur les repose-pieds.
- Le passager doit se tenir fermement et maintenir les deux pieds sur les repose-pieds.
- Il est interdit de conduire sous l'influence de l'alcool ou de drogues.
- Le véhicule est conçu pour un usage routier. Il n'est pas adapté à la conduite tout terrain.

Vêtements de protection

Des vêtements appropriés protègent contre d'éventuels dangers :

- Portez toujours un casque.
- Portez une visière pour protéger vos yeux de la poussière et de la pluie.
- Portez une veste, des chaussures, des gants, etc. adaptés pour vous protéger des conséquences d'un accident.
- Évitez les vêtements lâches. Ils peuvent se coincer dans le véhicule et entraîner des accidents.

Modifications

Les modifications apportées à ce véhicule qui ne sont pas approuvées par le constructeur ou le retrait de composants d'origine peuvent le rendre dangereux et entraîner des blessures graves. Les modifications peuvent également entraîner un retrait du permis de conduire.

Charge utile et accessoires

L'ajout d'accessoires ou le transport de charges peuvent modifier la répartition du poids et affecter la direction et l'équilibre. Cela peut facilement conduire à un accident.

Charge utile

Le poids total du conducteur, du passager (si autorisé), des accessoires et de la charge ne doit pas dépasser la charge utile maximale.

Lors du chargement dans la limite prescrite, n'oubliez pas ce qui suit :

- Le centre de gravité doit être maintenu aussi bas que possible.
- Répartissez le poids aussi uniformément que possible pour maintenir l'équilibre.
- La charge doit être solidement fixée.
- Ne suspendez pas de charges lourdes ou encombrantes sur le guidon, la fourche ou le garde-boue. Cela peut entraîner un déséquilibre et une réponse de la direction plus lente..

Accessoires

N'utilisez que des accessoires d'origine du fabricant sur votre véhicule. Veuillez contacter votre revendeur agréé. Le constructeur décline toute responsabilité pour les accessoires d'autres constructeurs non approuvés. La responsabilité vous en incombe à vous seul.

Lors de l'installation d'accessoires, veuillez garder à l'esprit les points suivants :

- N'installez aucun accessoire et ne transportez pas de charges qui gênent ou limitent la garde au sol, le débattement, la direction, l'éclairage, les clignotants ou les réflecteurs.
- Les accessoires sur le guidon ou la suspension avant altèrent le comportement de la direction. Veillez à ce que les accessoires montés soient aussi légers que possible.
- Ne montez pas de porte-bagages qui pourraient affecter la stabilité du véhicule en cas de vent de travers.
- Faites installer les accessoires électriques par un revendeur agréé pour qu'ils correspondent à la capacité du système électrique. Une installation incorrecte peut entraîner un dysfonctionnement de l'éclairage, de faibles performances du moteur et des dommages sur le véhicule.

Autres consignes de sécurité

- Mettez toujours vos clignotants lorsque vous tournez ou changez de voie.
- Conduisez lentement sur des routes mouillées ou des surfaces glissantes et freinez prudemment.
- Passez prudemment devant les voitures pour éviter d'être heurté·e par l'ouverture soudaine des portières.

DESCRIPTION DU VÉHICULE

VUE LATÉRALE

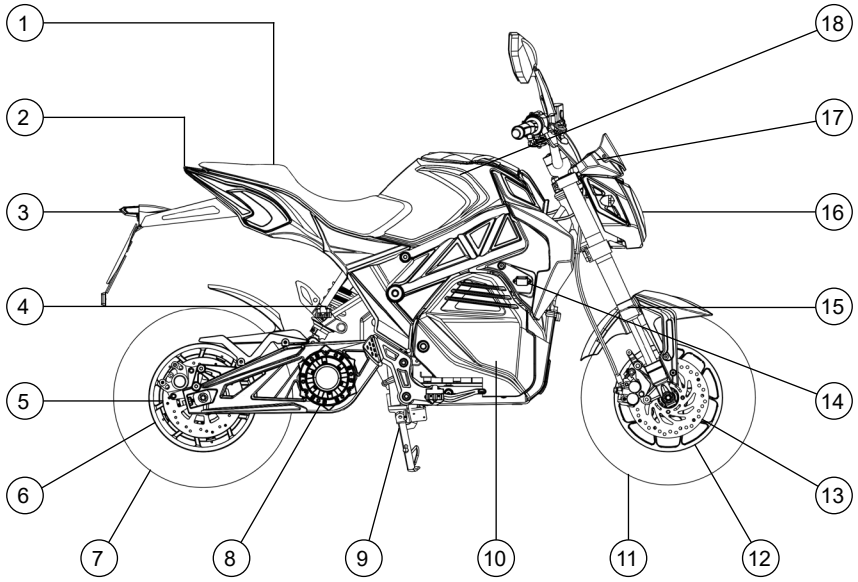

1. Siège	7. Pneu arrière	14. Port de chargement des batteries
2. Feu arrière	8. Moteur	15. Fourche télescopique
3. Feu de plaque d'immatriculation	9. Béquille latérale	16. Phare
4. Amortisseur arrière	10. Batterie	17. Compteur de vitesse
5. Frein arrière	11. Pneu avant	18. Compartiment de stockage
6. Jante arrière	12. Jante avant	
	13. Frein avant	

INFORMATIONS CLIENT

NUMÉRO D'IDENTIFICATION DU VÉHICULE (NIV)

Le numéro d’identification du véhicule (VIN) (1) est estampé dans la tête de direction derrière les phares.

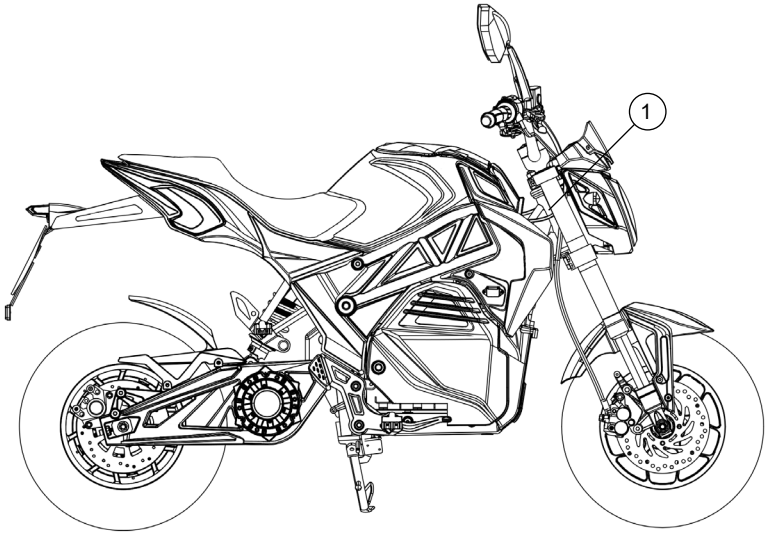

1. Numéro d'identification du véhicule :_____

REMARQUE
Veuillez noter le NIV (numéro d'identification du véhicule) afin de pouvoir commander des pièces de rechange auprès de votre concessionnaire ou en cas de vol du véhicule. Le numéro d'identification du véhicule est utilisé pour identifier votre véhicule et peut être utilisé pour l'enregistrement auprès des autorités d'immatriculation de votre région.

INSTRUMENTS ET COMMANDES

INTERRUPTEUR PRINCIPAL

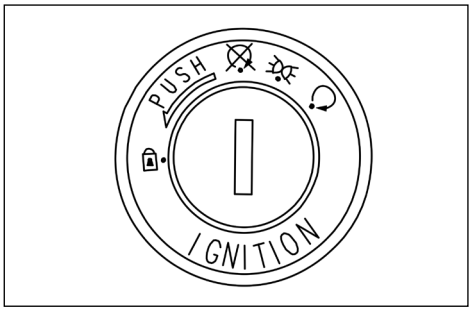

L'interrupteur principal commande l'électronique, les systèmes d'éclairage et sert à verrouiller la direction. Les postes sont décrits ci-dessous.

O, « ON »

Tous les circuits électriques sont alimentés. Le moteur peut être démarré. La clé ne peut pas être retirée.

F, « OFF »

Tous les systèmes électriques sont désactivés. La clé peut être retirée.

Verrouillage du guidon « LOCK »

La direction est verrouillée et tous les systèmes électriques sont désactivés. La clé peut être retirée.

Verrouiller le guidon

- Tournez le guidon à fond vers la gauche.
- Mettez la clé dans le contact.
- Tout en appliquant une pression, tournez la clé dans le sens antihoraire jusqu'à la position « LOCK ». Si le verrouillage ne s'enclenche pas immédiatement, déplacez légèrement le guidon d'avant en arrière.
- Retirez la clé.

Déverrouiller le guidon

- Mettez la clé dans le contact.
- Tournez la clé dans le sens des aiguilles d'une montre jusqu'à la position « OFF ». Si le verrouillage ne se libère pas immédiatement, déplacez légèrement le guidon d'avant en arrière.

AVERTISSEMENT

Ne mettez jamais la clé sur « OFF » alors que le véhicule est en mouvement ! Cela désactiverait le système électrique et vous pourriez perdre le contrôle du véhicule. Arrêtez-vous avant d'utiliser la clé.

ÉCRAN MULTIFONCTION

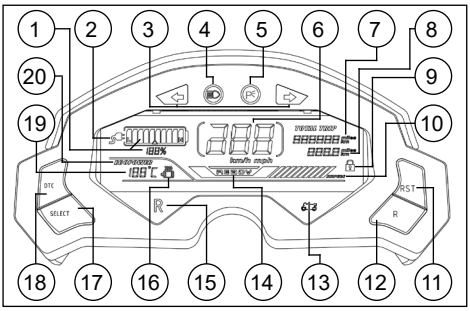

1. **Affichage du niveau de la batterie**
Le niveau de la batterie est affiché ici sous forme de barres et de pourcentages.

2. **Rappel des frais**
Dès que le niveau de la batterie est faible, cet indicateur clignote.

3. **Indicateur de clignotant**
Lorsque les clignotants de gauche clignotent, l'indicateur de gauche clignote, lorsque les clignotants de droite clignotent, l'indicateur de droite clignote.

4. **Indicateur de faisceau de route**
Indique que le faisceau de route est allumé.

5. **Indicateur de mode de stationnement**
Cet indicateur s'allume 2 minutes après l'arrêt du moteur.

6. **Indicateur de vitesse**
Indique la vitesse de conduite actuelle.

7. **Kilométrage total**
Affiche le kilométrage total.

8. **Tripmeter**
Affiche la distance quotidienne parcourue.

9. Indicateur de verrouillage
Indique que le véhicule est hors service (verrouillé).

10. Indicateur de puissance
Indique le courant actuel sur le bus du contrôleur..

11. Bouton de réinitialisation
Appuyez et maintenez „RST“ pour réinitialiser le tachymètre et activer l‘auto-test.

12. Commutateur de sens de marche
Lorsque „R“ est allumé sur le clignotant de marche arrière, la moto électrique recule. Quand le „R“ s‘éteint, il avance.

13. Indicateur de dysfonctionnement
Indique des dysfonctionnements sur le véhicule.

14. Indicateur „Prêt à conduire
Indique que le véhicule est prêt à rouler.

15. Indicateur inversé
Si le „R“ s‘allume, la marche arrière est engagée.

16. Surchauffe du contrôleur
Indique une surchauffe sur le contrôleur du véhicule.

17. Bouton de sélection
Appuyez sur ce bouton pour changer d‘unité.

18. Bouton DTC
En appuyant sur ce bouton, les codes d‘erreur actuels sont affichés.

19. Température du régulateur
Affiche la température actuelle du régulateur.

20. Affichage du mode de conduite
Affiche le mode de conduite actuel.

COMMANDE DE GUIDON GAUCHE

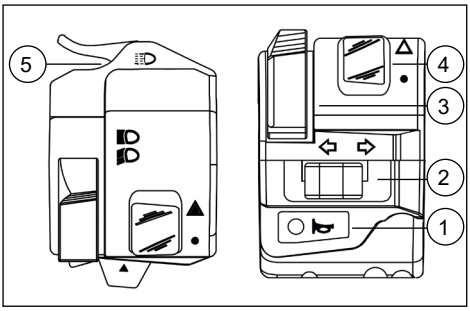

1. Klaxon
Appuyez sur le bouton pour faire retentir le klaxon.

2. Interrupteur des clignotants
Pour tourner à droite, faites glisser l’interrupteur des clignotants vers la droite. Pour tourner à gauche, faites glisser l’interrupteur des clignotants vers la gauche. Pour éteindre le clignotant, appuyez sur le bouton situé au centre de l’interrupteur du clignotant.

3. Interrupteur d’éclairage
Vous pouvez passer des feux de route aux feux de croisement en changeant la position de l’interrupteur.

4. Feux de détresse
Cet interrupteur active les feux de détresse.

5. Clignotant de phare
En activant le clignotant des phares, vous pouvez alerter les autres usagers de la route de situations dangereuses.

COMMANDE DE GUIDON DROIT

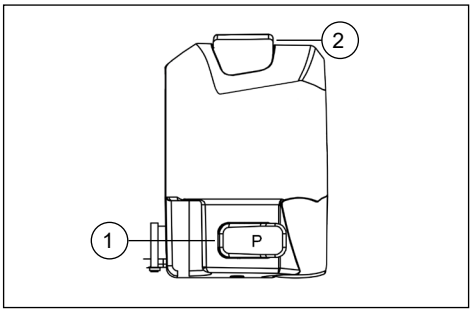

1. **Bouton de démarrage**
Ce bouton permet d'activer le véhicule.

2. **Sélecteur de mode de conduite**
Le sélecteur de mode de conduite vous permet de passer du mode POWER au mode ECO.

POIGNÉE DE FREIN ARRIÈRE

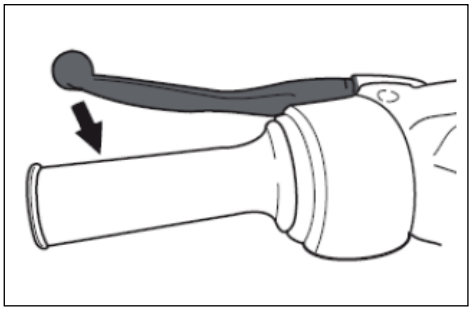

La poignée de frein pour le frein arrière se trouve à gauche du guidon.

POIGNÉE DE FREIN AVANT

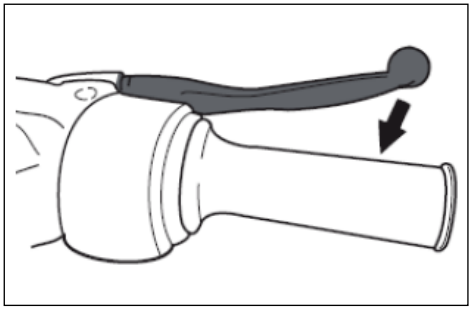

La poignée de frein pour le frein avant se trouve sur le côté droit du guidon.

SELLE

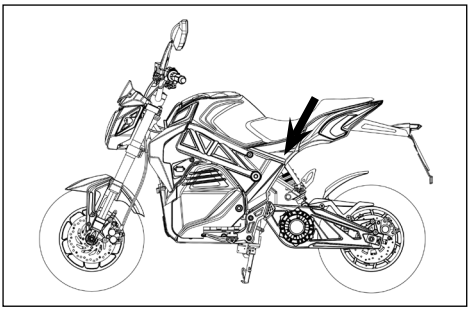

Ouvrir la selle

Insérez la clé dans la serrure du siège et tournez la clé dans le sens inverse des aiguilles d'une montre. Le verrou se déverrouille et le siège se replie.

Refermer la selle

Rabattez le siège et fermez-le en appuyant avec la paume de la main directement au-dessus du verrou.

CHARGER LA BATTERIE

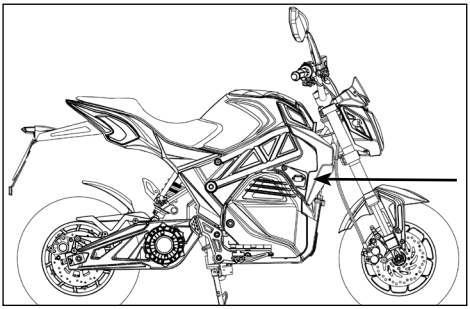

La prise de charge est située au-dessus de la batterie.

1. Coupez l'alimentation électrique via l'interrupteur principal.
2. Branchez le chargeur à la prise de charge.
3. Branchez l'autre côté du chargeur dans une prise murale.
4. La batterie est complètement chargée lorsque le voyant rouge s'éteint et que le voyant vert s'allume.

AVERTISSEMENT

- Chargez la batterie à intervalles réguliers pour éviter une décharge totale, même si vous n'utilisez pas le véhicule.
- Chargez la batterie pendant 3 à 5 heures selon la précédente utilisation.
- Chargez la batterie après et avant chaque utilisation pour garantir une utilisation optimale du véhicule.
- Si vous arrêtez le véhicule, réglez l'interrupteur du disjoncteur sur « OFF ».
- Chargez toujours la batterie dans un environnement sec et aéré.
- Assurez-vous que la prise de charge est sèche.
- Assurez-vous que la prise de charge est sèche.
- Ne couvrez pas le scooter ou le chargeur pendant la charge.
- Il est possible de réaliser une recharge intermédiaire de la batterie car son autodécharge est faible et elle ne présente pas d'effet mémoire.
- Une charge régulière protège la batterie d'une décharge profonde. Veuillez noter que les batteries profondément déchargées sont irréparables et doivent être remplacées.
- Il est préférable de stocker votre batterie à 20 °C dans une pièce sèche pour minimiser l'autodécharge.
- N'exposez pas la batterie à la chaleur.
- Ne jetez jamais la batterie avec les ordures ménagères.
- Ne touchez jamais les bornes de la batterie en ayant les doigts humides ou avec un objet mouillé.
- La température optimale de fonctionnement de la batterie est comprise entre 5 °C et 30 °C.

Conditions idéales d'utilisation

Terrain plat, vitesse constante, pas de bagages, pas de vent de face, pression des pneus correcte, poids du conducteur <70 kg, température ambiante autour de 20 °C.

Conservation de la batterie

Les batteries au lithium ont un point de congélation de -20 ° C à -25 ° C, en fonction du niveau de charge de la batterie. Comme les batteries conventionnelles, les batteries au lithium peuvent perdre jusqu'à 40 % de leur capacité à partir d'environ 0 °C.

Mauvais stockage

Les batteries au lithium se déchargent plus rapidement lorsqu'elles sont stockées complètement chargées.

Stockage optimal

Stockez votre batterie au lithium à environ 70 de sa charge, l'autodécharge est alors inférieure à 5 % par mois.

AVERTISSEMENT

Si la batterie au lithium est équipée d'un BMS (Battery Management System), l'autodécharge est comparable à celle d'une batterie conventionnelle. Le BMS réduit la tension de la batterie, ce qui est cependant nécessaire et très important pour une décharge uniforme des cellules.

BÉQUILLE LATÉRALE

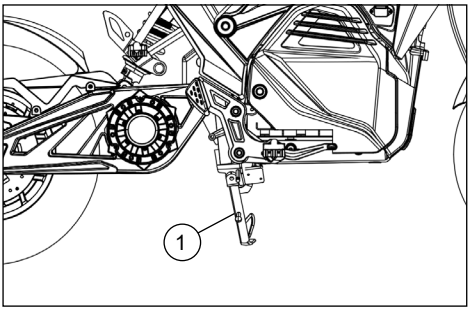

La béquille latérale (1) est située sur le côté gauche du véhicule. Dépliez la béquille latérale avec votre pied et garez le véhicule.

REMARQUE

L'alimentation électrique du moteur électrique est interrompue dès que l'interrupteur de la béquille latérale est activé. Cela signifie que le moteur électrique ne démarre pas lorsque la béquille latérale est dépliée et que le moteur électrique activé s'éteint lorsque la béquille latérale est dépliée.

CONTRÔLE AVANT LE DÉPART

LISTE DE CONTRÔLE AVANT DE COMMENCER VOTRE TRAJET

Il est de la seule responsabilité du propriétaire de maintenir le véhicule en bon état. Le conducteur doit vérifier le véhicule lors d'inspections simples mais approfondies pour s'assurer que le véhicule est dans un état optimal. Avant chaque trajet, certaines pièces importantes doivent être contrôlées rapidement afin d'éviter de graves dysfonctionnements du véhicule, qui pourraient entraîner des accidents graves.

REMARQUE
Une brève inspection doit être effectuée avant chaque trajet. Cela ne prend qu'un instant et permet d'assurer votre propre sécurité.

AVERTISSEMENT
Si un élément du véhicule est identifié comme défectueux lors de l'inspection, faites réparer le véhicule par un professionnel agréé. En cas de négligence de la part du propriétaire du véhicule, telle qu'un manque de soins et d'entretien, une utilisation du véhicule avec des pièces défectueuses ou mal entretenues, le constructeur rejettera toute garantie.

POINT DE CONTRÔLE	À VÉRIFIER
Frein avant	• Vérifiez le bon fonctionnement. • Si le système hydraulique semble mou ou spongieux, faites-le vérifier et purger par un revendeur agréé. • Contrôlez l'usure des plaquettes de frein. • Procédez à leur remplacement si besoin. • Vérifiez le niveau de liquide de frein du réservoir. • Si nécessaire, ajoutez du liquide de frein recommandé jusqu'au niveau spécifié. • Vérifiez la présence d'éventuelles fuites du système hydraulique.
Frein arrière	• Vérifiez le bon fonctionnement. • Si le système hydraulique semble mou ou spongieux, faites-le vérifier et purger par un revendeur agréé. • Contrôlez l'usure des plaquettes de frein. • Procédez à leur remplacement si besoin. • Vérifiez le niveau de liquide de frein du réservoir. • Si nécessaire, ajoutez du liquide de frein recommandé jusqu'au niveau spécifié. • Vérifiez si le système hydraulique présente des fuites.
Poignée d'accélération	• Assurez-vous que leur actionnement soit souple et fluide.
Roues et pneumatiques	• Vérifiez que les surfaces des pneus ne soient pas endommagées. • Vérifiez l'état des pneus et la profondeur des rainure de la bande de roulement • Vérifiez la pression des pneus.
Poignée de frein	• Assurez-vous que leur actionnement soit souple et fluide. • Si nécessaire, graissez les points de pivotement.
Béquilles centrale/latérale	• Assurez-vous que leur actionnement soit souple et sans fluide. • Si nécessaire, graissez les points de pivotement.
Éléments de fixation sur le châssis	• Assurez-vous que tous les écrous et boulons visibles soient correctement serrés. • Resserrez-les si nécessaire.
Instruments, ampoules, signaux et interrupteurs	• Vérifiez le fonctionnement, corrigez si nécessaire.

MODE DE CONDUITE

DÉMARRER

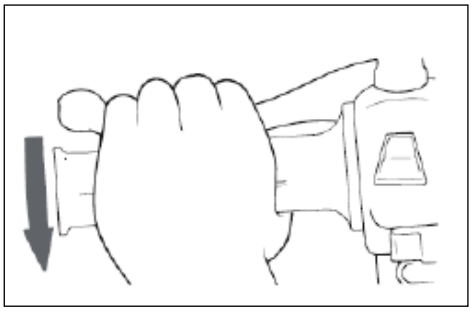

1. Tirez la poignée de frein avec votre main gauche et tenez le porte-bagages avec votre main droite. Poussez ensuite le véhicule pour le débéquiller hors de la béquille centrale.
2. Asseyez-vous sur la selle et ajustez les rétroviseurs.
3. Mettez le clignotant en marche.
4. Faites attention à la circulation et tournez lentement la poignée d'accélération (à droite) pour commencer à conduire.
5. Éteignez les clignotants.

ACCÉLÉRER / DÉCÉLÉRER

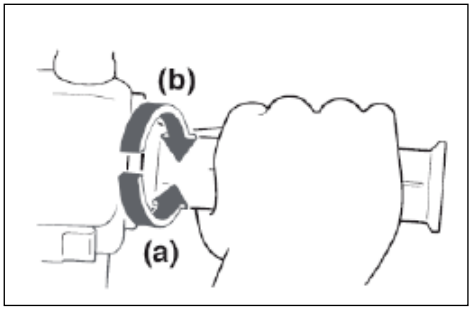

La vitesse est également contrôlée avec la poignée d'accélération. Pour accélérer, tournez la poignée dans le sens (a). Pour ralentir, tournez la poignée dans le sens (b).

FREINER

Freins avant et arrière

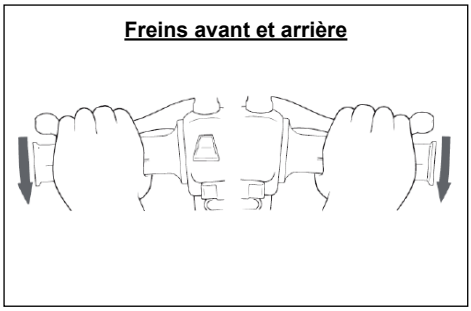

1. Tournez complètement la poignée d'accélérateur dans le sens (b)
2. Serrez les freins avant et arrière en même temps et augmentez uniformément la pression de freinage.

AVERTISSEMENT

- Évitez les freinages brusques ou brutaux. Vous pourriez déraper.
- Les passages à niveau, les voies de tramway, les plaques d'acier dans les chantiers de construction et les couvercles de regards sont particulièrement dangereux lorsqu'ils sont mouillés. Réduisez votre vitesse et soyez extrêmement prudent·e lorsque vous franchissez ces obstacles.
- N'oubliez pas que le freinage est plus difficile sur route mouillée.
- Conduisez lentement en descente. Le freinage en descente est particulièrement difficile.

STATIONNER

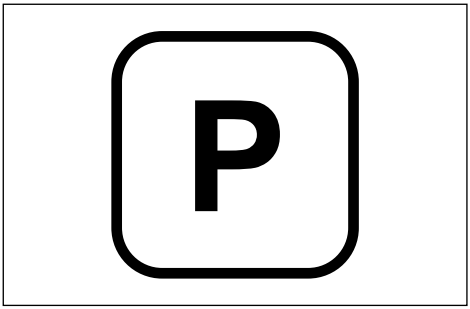

Pour stationner, éteignez le moteur à l'aide du contact et placez le véhicule sur la béquille centrale ou latérale. Désactivez l'interrupteur de sécurité et retirez la clé.

PREMIER ENTRETIEN

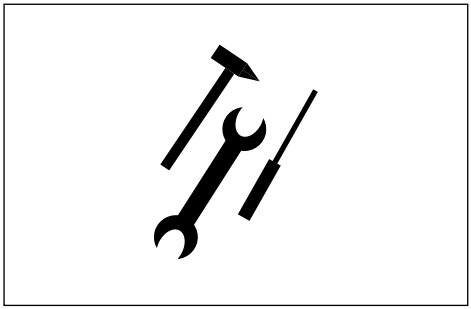

La révision des 1 000 premiers km est la plus importante. À ce moment-là, toutes les pièces ont été rodées. Par conséquent, toutes les pièces et composants doivent être réajustés et tous les éléments de fixation resserrés pendant cet entretien. Une révision minutieuse après les 1 000 premiers km garantit les meilleures performances de votre véhicule et prolonge sa durée de vie.

REMARQUE
La révision des 1 000 km doit être effectuée conformément au contenu spécifié dans la section « Entretien et maintenance ».

PNEUS

Pour assurer la performance, la durée de vie et la sécurité d'utilisation de votre véhicule, veuillez suivre les instructions suivantes concernant les pneus.

PRESSION DES PNEUS

La pression des pneus doit être contrôlée avant chaque trajet et ajustée si nécessaire. Mesurez toujours la pression sur des pneus froids (avant le trajet). Ne surchargez pas votre véhicule. En effet, cela accroît la pression exercée sur les pneus, et il vous sera donc en général plus difficile de freiner, diriger ou conduire votre véhicule que dans des conditions normales.

Charge maximale : 150 kg

Contrôle des pneus

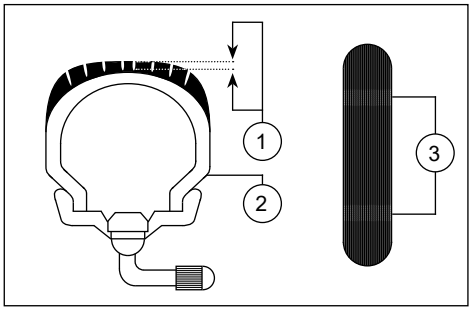

1. Profondeur des rainures des pneus
2. Flanc des pneus
3. Indicateur d'usure des pneus

AVERTISSEMENT
Vous devez contrôler les pneus avant chaque trajet afin de repérer d'éventuels dommages (clous, vis, cailloux ou autres objets tranchants ayant transpercé la surface de roulement du pneu) ainsi que les signes d'une usure excessive de la surface de roulement (profondeur de rainure minimale atteinte). Si vous repérez un dommage, demandez à votre garagiste de remplacer le pneu concerné.

REMARQUE
La profondeur de rainure peut varier d'un pays à l'autre. Respectez les dispositions locales. Les valeurs indiquées ici sont uniquement des valeurs techniques qui peuvent différer des valeurs légales de votre région.

Profondeur de rainure minimale : > 1,6 mm

ROUE AVANT	
Pneu	MT 2.75 x 12
Jante	110/70-12
Pression	2,3 bar
Type de pneu	Pneu sans chambre
ROUE ARRIÈRE	
Pneu	MT 3.50 x 12
Jante	120/70-12
Pression	2,3 bar
Type de pneu	Pneu sans chambre

JANTES

Pour assurer la performance, la durée de vie et la sécurité d'utilisation de votre véhicule, veuillez suivre les instructions suivantes concernant les jantes.

- Contrôlez les jantes avant chaque trajet afin de repérer d'éventuelles crevasses ou déformations. Faites remplacer les jantes endommagées par un professionnel. Ne procédez jamais à des réparations sur les jantes par vous-même. Toute jante déformée ou cassée doit être remplacée.
- Après un changement de pneu, la roue doit être équilibrée. Si elle n'est pas équilibrée, votre véhicule perdra en puissance, vous aurez plus de difficulté à le maîtriser et la durée de vie des pneus sera raccourcie.
- Après un changement de pneus, conduisez lentement dans un premier temps afin de roder les pneus.

JEU DE LA POIGNÉE DE FREIN

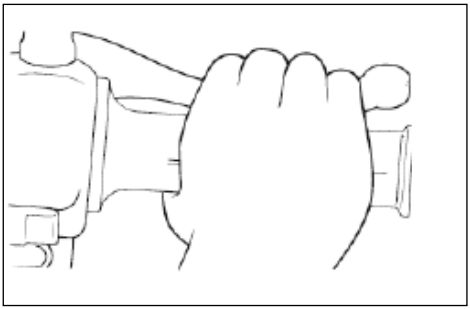

REMARQUE

La poignée de frein ne doit pas présenter de jeu. En cas de jeu, veuillez confier le contrôle du système de freinage à un professionnel.

AVERTISSEMENT

Si la poignée de frein semble molle ou imprécise lors du freinage, cela peut être le signe que de l'air ou de l'eau a pénétré dans le système hydraulique. Si de l'air ou de l'eau a pénétré dans le système hydraulique, demandez à votre garagiste de purger l'air ou de remplacer le liquide de frein. La présence d'air ou d'eau dans le système hydraulique nuit aux performances de freinage et peut entraîner une perte de contrôle du véhicule.

PLAQUETTES DE FREIN

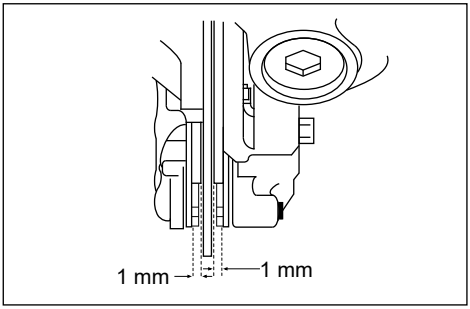

Les plaquettes de frein doivent être contrôlées à intervalles réguliers. De préférence avant chaque trajet. Les plaquettes disposent d'une encoche qui doit toujours être visible. L'usure des plaquettes dépend du style de conduite et des propriétés de la chaussée. Lorsque l'épaisseur minimale de 1 mm est atteinte, les deux plaquettes doivent être remplacées. Confiez le remplacement des plaquettes de frein à un professionnel. Des plaquettes de frein usées allongent la distance de freinage.

LIQUIDE DE FREIN

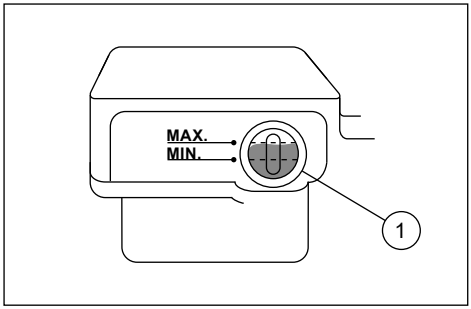

AVERTISSEMENT

Un niveau de remplissage de liquide de frein insuffisant peut entraîner une pénétration d'air dans le système de frein et réduire la puissance de freinage. Avant chaque trajet, vérifiez que le liquide de remplissage se situe bien au-dessus du marquage minimum (1) et ajoutez-en si nécessaire.

Liquide de frein DOT 4
(Utilisez toujours du liquide de frein provenant d'un bidon non ouvert)

- Un faible niveau de remplissage peut également être un signe d'usure des plaquettes de frein ou de fuite dans le système de freinage.
- Si le niveau de liquide de frein est faible, contrôlez l'usure des plaquettes de frein et l'étanchéité du système de freinage.
- Lors du contrôle du niveau de liquide de frein, le maître-cylindre doit être à l'horizontale. Tournez le guidon en conséquence.
- Utilisez toujours du liquide de frein de qualité. Dans le cas contraire, les joints en caoutchouc pourraient se désintégrer, ce qui nui-

rait aux performances de freinage.

- Utilisez toujours le même liquide de frein. Un mélange peut entraîner des réactions chimiques et nuire aux capacités de freinage.
- Lors du remplissage, veillez à ce que l'eau ne pénètre pas dans le maître-cylindre. Cela abaisserait considérablement le point d'ébullition du liquide de frein et entraînerait la formation de bulles de vapeur.
- Le liquide de frein attaque les surfaces vernies et le plastique. Essuyez toujours immédiatement le liquide de frein s'il déborde.
- L'usure de vos plaquettes de frein entraîne également une diminution du niveau de remplissage du liquide de frein.
- Néanmoins, si vous constatez que le niveau de remplissage de liquide de frein baisse rapidement, contactez un professionnel.

Remplacement du liquide de frein

AVERTISSEMENT

Demandez à votre garagiste de contrôler le liquide de frein et si nécessaire de le remplacer conformément au tableau de maintenance.

CÂBLES BOWDEN

Il convient de contrôler le fonctionnement et l'état des câbles Bowden avant chaque trajet. Les extrémités de câbles doivent être graissées si nécessaire. Si un câble est endommagé ou peu mobile, demandez à votre garagiste de le contrôler ou de le remplacer.

AVERTISSEMENT

Les dommages sur l'enveloppe peuvent entraîner la formation de rouille et à une plus grande rigidité. Remplacez immédiatement les câbles Bowden endommagés afin d'éviter toute situation dangereuse.

GRAISSAGE DE LA POIGNÉE DE FREIN

Les articulations des poignées de frein avant et arrière doivent être graissées conformément au plan de maintenance.

Points de graissage des poignées de frein

Poignée de frein avant

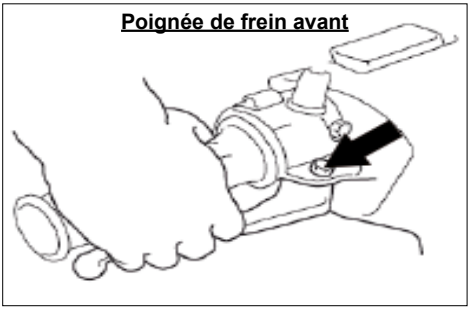

Poignée de frein arrière

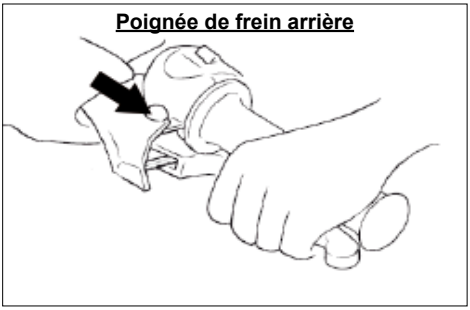

BÉQUILLES LATÉRALE

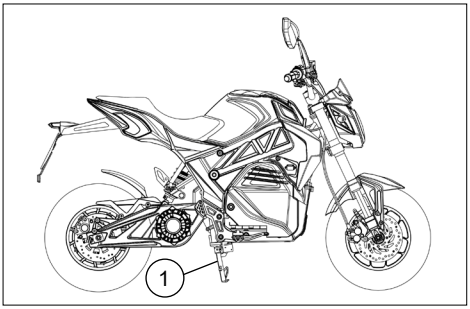

Contrôlez la béquille latérale (1) avant chaque trajet et graissez les surfaces où le métal frotte régulièrement sur le métal.

AVERTISSEMENT

Si une béquille ne se plie et ne se déplie pas facilement, contactez votre garagiste.

DÉPANNAGE

Bien que votre véhicule ait été minutieusement contrôlé avant la livraison, des problèmes peuvent survenir en cours d'utilisation.

Le tableau de dépannage suivant vous indique une série de méthodes de vérifications rapides et simples qui vous permettront de réaliser vous-même un contrôle rapide. Si votre véhicule a besoin de réparations, adressez-vous à votre garagiste, qui dispose des outils, du savoir-faire et de l'expérience nécessaires pour réaliser correctement la maintenance de votre véhicule.

DÉPANNAGE

DÉFAUTS	CAUSES	SOLUTIONS
L'écran multifonction s'allume mais le véhicule ne bouge pas.	• La poignée d'accélération ne fonctionne pas correctement. • La béquille est dépliée.	• Remplacez la poignée d'accélération. • Repliez la béquille.
L'écran multifonction ne s'allume pas, même avec le contact allumé.	• Défaut du connecteur ou de la douille sur la batterie. • Batterie vide ou défectueuse.	• Remplacez le connecteur/la douille défectueux(se). • Rechargez ou remplacez la batterie.
L'autonomie réelle est plus faible que l'autonomie maximale indiquée.	• La pression des pneus est trop faible. • La batterie n'est pas entièrement rechargée ou est défectueuse. • Arrêts et redémarrages fréquents, véhicule surchargé, forts vents contraires, pente importante.	• Contrôlez la pression des pneus et corrigez-la si nécessaire. • Rechargez entièrement la batterie ou remplacez-la. • Circulez par temps clément, sur un terrain plat, à vitesse constante.
Le véhicule perd de la vitesse.	• Tension de batterie faible. • Batterie défectueuse.	• Rechargez entièrement la batterie. • Remplacez la batterie.

ENTRETIEN ET STOCKAGE

NETTOYER LE VÉHICULE

Lorsque vous nettoyez votre véhicule, non seulement vous lui redonnez l'éclat des premiers jours, mais en plus vous prolongez sa durée de vie et améliorez ses performances.

Préparation

Fermez tous les bouchons, couvercles et raccordements électriques pour que l'eau ne puisse pas pénétrer à l'intérieur.

REMARQUE

- Utilisez de préférence uniquement de l'eau et un produit nettoyant doux ou un nettoyant spécial disponible en magasin spécialisé pour ne pas endommager les pièces fragiles du véhicule. Séchez les pièces en plastique à l'aide d'un chiffon doux et sec ou d'une éponge.
- N'utilisez jamais de produits nettoyants acides. Si vous devez utiliser ce genre de produit, ne le faites que de manière ponctuelle. Séchez la zone immédiatement ensuite puis appliquez un spray antirouille. Respectez toujours les instructions des fabricants des produits d'entretien et de nettoyants.
- Protégez notamment les pièces en plastique, le vernis et le verre des phares des produits chimiques agressifs tels que le carburant, l'antirouille, le nettoyant de freins ou tout autre produit similaire. L'utilisation de ce type de produit peut entraîner des dysfonctionnements ou des dommages et nuire à la sécurité.
- N'utilisez pas de nettoyeur haute pression ou à vapeur. De l'eau pourrait pénétrer dans les paliers, les tuyaux de purge ou les pièces électriques telles que les raccordements, les interrupteurs ou l'éclairage et endommager les sabots de freins, les plaquettes de freins, les joints, le vernis ou d'autres surfaces.

Nettoyage après une utilisation normale

Retirez la saleté avec de l'eau chaude, un produit nettoyant doux et une éponge souple et propre. Rincez ensuite abondamment à l'eau claire. Utilisez une petite brosse pour les endroits difficiles d'accès.

Nettoyage après un trajet dans un environnement salé ou sur du sel de déneigement

- Nettoyez le véhicule à l'eau froide et avec un produit nettoyant doux.
- N'utilisez pas d'eau chaude ! Cela augmente l'effet de corrosion du sel. Appliquez un spray antirouille sur toutes les pièces métalliques ainsi que sur les parties chromées et nickelées.

Après le nettoyage :

- Séchez le véhicule.
- Pour éviter l'apparition de rouille, nous vous recommandons d'utiliser un produit d'entretien adapté, conformément aux instructions du fabricant.
- Cirez toutes les surfaces vernies.

REMARQUE

Mêlé à de l'eau, le sel est extrêmement corrosif. Veuillez donc suivre les instructions de nettoyage suivantes.

AVERTISSEMENT

- Avant la mise en marche du véhicule, vérifiez qu'il ne reste plus de produit de nettoyage ou d'entretien sur le système de freinage ou les pneus.
- Si c'est le cas, n'utilisez pas le véhicule. Retirez d'abord les résidus de produit.
- Avant la mise en marche, testez les freins et les pneus.

STOCKAGE

Stockage de courte durée (quelques jours)

- Stockez votre véhicule dans un endroit frais et sec et protégez-le avec une bâche si nécessaire.

Stockage de longue durée (pour plusieurs semaines)

- Nettoyez le véhicule.
- Stockez votre véhicule dans un endroit bien aéré et sec.
- Contrôlez la pression des pneus et corrigez-la si nécessaire, et soulevez le véhicule du sol de manière à ce qu'aucune des deux roues ne soit en contact avec le sol. Si cela n'est pas possible, faites légèrement tourner les roues chaque mois afin qu'elles ne reposent pas en permanence sur le même endroit (dommages dus à l'immobilisation).
- Rechargez la batterie et démontez-la.
- Stockez la batterie à température ambiante (de préférence à 20° C).
- Rechargez la batterie à 70% tous les 2 mois.

CARACTÉRISTIQUES TECHNIQUES

MOTEUR	
Type	Moteur électrique à courant continu sans balais
Tension	72 V
Puissance continue maximale	1.85 kW @ 1200 min^{-1}
Couple maximal	14.6 Nm @ 1200 min^{-1}
Vitesse maximale	45 km/h
Consommation énergétique	37 Wh/km
Autonomie	79 km
BATTERIE	
Type	Batterie au lithium
Tension	72 V
Capacité	26 Ah
TRANSMISSION	
Type	Moteur électrique à courant continu sans balais
CHÂSSIS	
Type	Châssis en tube d'acier
ROUE AVANT	
Jante	MT 2.75 x 12
Pneu	110/70-12
Pression	2,3 bar
Type de pneu	Sans chambre
ROUE ARRIÈRE	
Jante	MT 3.50 x 12
Pneu	120/70-12
Pression	2,3 bar
Type de pneu	Sans chambre
SYSTÈME DE FREINAGE AVANT	
Type	Frein hydraulique mono-disque
Diamètre du disque de freinage	220 mm
Actionnement	Main droite
SYSTÈME DE FREINAGE ARRIÈRE	
Type	Frein hydraulique mono-disque
Diamètre du disque de freinage	190 mm
Actionnement	Main gauche

CARACTÉRISTIQUES TECHNIQUES

LIQUIDE DE FREIN	
Type	Liquide de frein DOT 4
SUSPENSION AVANT	
Type	Fourche à ressort télescopique
Type de ressort	Ressort hélicoïdal
Type d’amortisseur	Amortisseur à huile
SUSPENSION ARRIÈRE	
Type	Bras oscillant
Type de ressort	Gaz
Type d’amortisseur	Amortisseur à huile
FUSIBLE	
Batterie	15 A
Tension d'alimentation de 12 V	15 A
Interrupteur principal de la batterie	63 A
DIMENSIONS	
Longueur	1760 mm
Largeur	810 mm
Hauteur	1000 mm
Empattement	1265 mm
POIDS	
Poids à vide (hors batterie)	84 kg
Batterie	16 kg
Poids prêt à rouler (avec batterie)	100 kg
Poids total maximal autorisé	250 kg
Charge maximale autorisée sur l’essieu avant	85 kg
Charge maximale autorisée sur l’essieu arrière	165 kg
Charge maximale (conducteur/passager inclus)	150 kg

GARANTIE

Avant la mise en marche, veuillez lire attentivement le manuel d'utilisation afin de vous familiariser avec l'utilisation du véhicule. Nous vous informons que les consignes d'utilisation, d'entretien et de maintenance indiquées dans le manuel d'utilisation doivent être respectées pour pouvoir bénéficier du droit de garantie. Le respect des consignes d'utilisation, d'entretien et de maintenance contribue significativement à prolonger la durée de vie du véhicule.

Une garantie d'absence de défaut matériel ou de fabrication correspondant au niveau actuel de la technique est accordée pour une durée de 24 mois à partir de la date de première remise au client final (garantie limitée) ou pour la durée de garantie établie par la loi. Les travaux de garantie doivent être exclusivement effectués par un garage agréé. En cas de dommages liés à une utilisation incorrecte, une manipulation ou un non-respect des consignes d'utilisation, d'entretien et de maintenance, aucune garantie ne pourra être exigée. La garantie ne peut être accordée qu'à condition que le dommage ait été immédiatement signalé au vendeur ou à l'un de nos garages agréés. Le recours à la garantie donne uniquement droit à une élimination du vice. Aucun remplacement ne sera accordé pour un dommage direct ou indirect. Aucune garantie ne peut être accordée pour les véhicules non entretenus. Veuillez donc tenir compte des informations suivantes.

La carrosserie et les pièces de carénage doivent être régulièrement nettoyées. Pour ce faire, n'utilisez jamais de nettoyeur haute pression, un jet d'eau puissant ou un produit nettoyant fort, corrosif ou abrasif. Cela peut endommager durablement les surfaces et le vernis et favoriser l'apparition de rouille. Utilisez toujours des produits nettoyants doux. Votre revendeur saura vous conseiller. Les pièces en aluminium ou à la surface travaillée (surfaces chromées, anodisées ou traitées d'une autre manière) doivent être entretenues avec un produit nettoyant adapté afin d'éviter toute oxydation. Le châssis et les pièces en métal doivent toujours être entretenus avec un produit antirouille adapté afin d'empêcher la corrosion.

Si le véhicule est garé en permanence à l'extérieur, il doit être recouvert d'une bâche afin d'empêcher l'érosion des pièces vernies et la formation de fissures sur l'assise et les pièces en plastique.

Si le véhicule est utilisé sur des routes ou chemins non asphaltés ou en course, aucune garantie ne peut être accordée.

Aucune garantie ne peut être accordée sur les pièces et pièces d'usure suivantes :
ampoules / plaquettes de freins et d'embrayage / filtres / bougies d'allumage / pignon moteur, pignon, chaîne de transmission / pneus

Les batteries du véhicule disposent d'une garantie de 6 mois.

ENTRETIEN ET MAINTENANCE

INFORMATION IMPORTANTE

Les travaux de maintenance doivent être réalisés dès que la première des valeurs limites proposées est atteinte. Il peut s'agir du nombre de kilomètres parcourus ou de la durée d'utilisation depuis la dernière maintenance.

La garantie peut être assurée uniquement si le véhicule a été entretenu conformément au présent plan et n'a pas été exposé à une charge inhabituelle.

ATTENTION
Réalisez uniquement les travaux correspondants à votre véhicule.

REMARQUE
• Les conduites hydrauliques doivent être remplacées tous les 4 ans. • La formation de rouille sur le véhicule doit être contrôlée en permanence. Le propriétaire du véhicule est lui-même responsable de la prévention de la rouille.

Dans les pages suivantes, vous trouverez le tableau de maintenance ainsi que le carnet d'entretien.

TABLEAU DE MAINTENANCE

PIÈCE	TÂCHE	Après les 1 000 premiers km	Tous les 3 000 km	Tous les 6 000 km	1 fois par an	Tous les 2 ans
Batterie	Contrôle	✓	✓	✓	✓	✓
Roues, jantes	Contrôle	✓	✓	✓	✓	✓
Pneus	Contrôle (profondeur de rainure et pression)	✓	✓	✓	✓	✓
Paliers de roues	Contrôle		✓	✓	✓	✓
Roulement de guidon	Contrôle / Graissage	✓	✓	Graissage	✓	Graissage
Raccords vissés du carénage	Contrôle / Serrage si nécessaire	✓	✓	✓	✓	✓
Système de freinage	Contrôle / Remplacement si nécessaire	✓	✓	✓	✓	✓
Liquide de frein	Contrôle / Remplacement	✓	✓	✓	✓	Rempla-cement
Béquilles latérale et centrale	Contrôle / Graissage	✓	✓	Graissage	✓	Graissage
Fourche télescopique	Contrôle / Remplacement si nécessaire		✓	✓	✓	✓
Suspension arrière	Contrôle / Remplacement si nécessaire		✓	✓	✓	✓
Poignée d'accélération	Contrôle / Graissage si nécessaire		✓	✓	✓	✓
Feux, interrupteurs, klaxon	Contrôle / Réglage si nécessaire	✓	✓	✓	✓	✓
Écran multifonction	Contrôle	✓	✓	✓	✓	✓
Trajet test	Contrôlez l'état général du véhicule	✓	✓	✓	✓	✓

En cas de non-respect des intervalles de contrôle, la garantie s'éteint.

Généralités:

- S'il est indiqué « contrôle », cela signifie que le bon fonctionnement de ce point doit être contrôlé.
- S'il est également indiqué « Graissage » ou « Remplacement », cela signifie que ces tâches doivent être réalisées en complément.
- Si vous constatez des défauts ou des problèmes, ils doivent être corrigés.

CARNET D'ENTRETIEN

Informations générales

Modèle : .....

Numéro d'identification du véhicule : .....

Nom du client : .....

Signature du client : .....

CONTRÔLE À LA LIVRAISON

Kilométrage : .....

Date : .....

Cachet / Signature du professionnel

PREMIÈRE RÉVISION APRÈS 1 000 KM

Kilométrage : .....

Date : .....

Cachet / Signature du professionnel

DEUXIÈME RÉVISION

Kilométrage : .....

Date : .....

Cachet / Signature du professionnel

TROISIÈME RÉVISION

Kilométrage : .....

Date : .....

Cachet / Signature du professionnel

QUATRIÈME RÉVISION

Kilométrage : .....

Date : .....

Cachet / Signature du professionnel

CINQUIÈME RÉVISION

Kilométrage : .....

Date : .....

Cachet / Signature du professionnel

SIXIÈME RÉVISION

Kilométrage : .....

Date : .....

Cachet / Signature du professionnel

SEPTIÈME RÉVISION

Kilométrage : .....

Date : .....

Cachet / Signature du professionnel

HUITIÈME RÉVISION

Kilométrage : .....

Date : .....

Cachet / Signature du professionnel

NEUVIÈME RÉVISION

Kilométrage : .....

Date : .....

Cachet / Signature du professionnel

NOTES

NOTES

NOTES

MOTRON

Distribué par: :
KSR Group GmbH
Im Wirtschaftspark 15
3494 Gedersdorf
Autriche

Les droits d'auteur sont réservés à la société/au fabricant :
KSR Group GmbH
Im Wirtschaftspark 15
3494 Gedersdorf
Autriche

Copyright ©2021
Tous droits réservés.
La présente notice d'utilisation est protégée par le droit d'auteur.
Toute reproduction mécanique, électronique ou sous toute autre forme est interdite sans accord écrit du fabricant.

Sous réserve de modifications du produit et de ses spécifications sans préavis.