Malaguti

MISSION 125
MISSION 200

INSTRUCTIONS D‘UTILISATION

FRANÇAIS

TABLE DES MATIÈRES

TABLE DES MATIÈRES 2

INTRODUCTION 3

Bienvenue à Malaguti 3

EXPLICATION 4

INSTRUMENTS ET FONCTIONNEMENT . 5

Serrure d'allumage 5
Groupe d'instruments 5
Interrupteur gauche du guidon 7
Interrupteur droit du guidon 7
Levier de frein à main gauche 7
Levier de frein à main droit 7
Bouchon de gaz 8
Carburant 8
Catalyseur 8
Établi 9
Compartiment de rangement 9
Crochets pour casques et bagages . . . 9
Port de charge USB 10
Support latéral 10
Stand principal 10

MODE DE CONDUITE 11

Démarrer le moteur 11
Allez sur 11
Accélération et décélération 11
Freins 12
Parking 12
Premier entretien 12

SERVICE ET MAINTENANCE 13

Kit d'outils 13
Bougie d'allumage 13
Huile moteur 14
Filtre à air 15
ECU 15
Jeu Lane Train 15
Pneus 16
Jantes 17
Freins 17
Lubrifier le levier de frein 18
Câbles Bowden 19
Poignée d'accélérateur et câble d'accélérateur 19
Supports latéraux et principaux 19
Fourche à suspension télescopique . 19
Direction 20
Roulement de roue 20
Batterie 20
Fusibles 21

DÉTECTION DES DÉFAUTS 22

Liste de détection des erreurs 22

SPÉCIFICATIONS TECHNIQUES 23

Données techniques - Mission 125 . . 23
Données techniques - Mission 200 . . 26

NOTES 29

BIENVENUE À MALAGUTI

Merci d'avoir choisi ce véhicule. Ce modèle est conçu de manière sûre, fabriqué de manière durable et excellent pour une utilisation quotidienne sur route. Le design unique du véhicule représente votre excellent goût personnel.

Ce manuel du propriétaire explique l'utilisation correcte et sûre du véhicule et les inspections simples.

Si vous avez des questions concernant le fonctionnement ou l'entretien du véhicule, veuillez contacter votre concessionnaire agréé.

Veuillez lire attentivement le manuel du propriétaire.

EXPLICATION

Ce mode d'emploi utilise les symboles suivants pour attirer l'attention sur des informations importantes :

AVERTISSEMENT

C'est un AVERTISSEMENT qu'il faut suivre ! Le non-respect de cette consigne peut entraîner des blessures graves, voire mortelles, pour le cycliste ou les autres personnes impliquées.

NOTE

Il s'agit d'une note sur les informations importantes qui peuvent causer des dommages au véhicule si elles ne sont pas respectées.

NOTE

- Le manuel du propriétaire doit toujours être transporté avec le véhicule afin qu'il puisse être consulté lors de l'entretien par votre concessionnaire agréé. Lors de la vente du véhicule, veuillez remettre le manuel du propriétaire avec le véhicule au nouveau propriétaire.
- Le manuel du propriétaire contient toutes les informations importantes concernant le véhicule. Toutefois, le fabricant apporte constamment des améliorations qui peuvent entraîner des écarts par rapport à ce mode d'emploi.* Pour toute question, veuillez vous adresser directement à votre revendeur agréé.

AVERTISSEMENT

- Pour votre propre sécurité, veuillez lire attentivement ce mode d'emploi avant d'utiliser le véhicule.
- Ne conduisez pas avant de vous être familiarisé avec le véhicule.
- Des inspections et un entretien réguliers, ainsi que de bonnes compétences de conduite, garantissent une conduite sûre et la fiabilité de ce véhicule.

*Le produit et les spécifications peuvent être modifiés sans préavis.

SERRURE D'ALLUMAGE

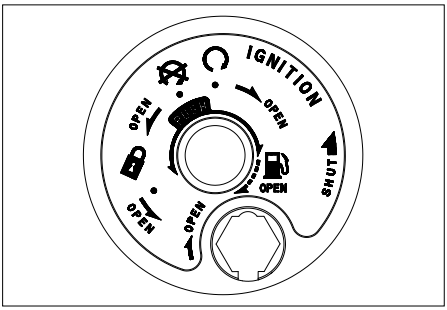

La serrure de contact commande le système d'allumage et d'éclairage et est utilisée pour verrouiller la direction et ouvrir le siège. Les postes sont décrits ci-dessous.

Allumage activé -

Tous les circuits électriques sont alimentés, le moteur peut être démarré et la clé ne peut être retirée.

Allumage éteint -

Tous les systèmes électriques sont éteints. La clé peut être retirée.

Verrouillage du guidon -

La direction est verrouillée et tous les systèmes électriques sont coupés. La clé peut être retirée.

Verrouiller le guidon

- Tournez le guidon à fond vers la gauche.
- Insérez la clé dans la serrure de contact.
- Tout en exerçant une pression sur la clé, tournez-la dans le sens inverse des aiguilles d'une montre jusqu'à la position . Si le verrou ne s'enclenche pas immédiatement, déplacez légèrement le guidon d'avant en arrière.
- Retirez la clé.

Déverrouiller le guidon

- Insérez la clé dans la serrure de contact.
- Tournez la clé dans le sens des aiguilles d'une montre jusqu'à la position . Si le verrou ne se débloque pas immédiatement, déplacez légèrement le guidon d'avant en arrière.

Protection contre les manipulations

Lorsque la clé est retirée, vous pouvez activer la protection contre le sabotage de la serrure de contact en appuyant sur le bouton SHUT. Celui-ci ferme le trou de la serrure avec un rabat métallique. Pour ouvrir le volet, insérez la clé hexagonale sur la tête de la clé de contact dans la forme appropriée et tournez-la dans le sens des aiguilles d'une montre.

Ouvrir le siège

Insérez la clé dans la serrure de contact et tournez-la dans le sens inverse des aiguilles d'une montre ou dans le sens des aiguilles d'une montre, sans exercer de pression, et le siège se déverrouillera.

Réservoir ouvert

Insérez la clé dans la serrure de contact et tournez-la dans le sens des aiguilles d'une montre en exerçant une pression et le réservoir se déverrouillera.

GROUPE D'INSTRUMENTS

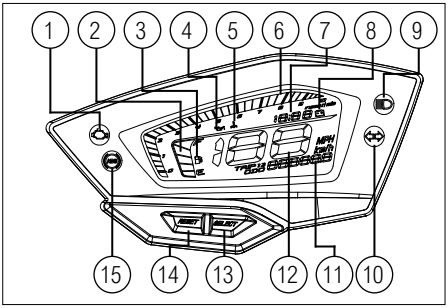

1. Motorkontrollleuchte

Lorsque vous mettez le contact, la lampe s'allume. Il disparaît après le démarrage du moteur. Si votre véhicule détecte un défaut dans le système, le témoin s'allume. Faites appel à un concessionnaire pour la réparation.

2. Jauge à carburant

La jauge de carburant indique la quantité de carburant restant dans le réservoir. Lorsque le réservoir est plein, l'indicateur est proche de "F" (Full). Lorsque le réservoir se vide, l'indicateur se déplace vers "E" (vide).

3. Témoin de carburant

Ce témoin indique que la réserve de carburant est active. Lorsque le symbole du carburant clignote, faites le plein dès que possible.

4. Témoin de pression d'huile

Ce témoin s'allume lorsque la pression d'huile est anormale. Dans ce cas, veuillez arrêter immédiatement le véhicule pour éviter d'endommager le moteur..

5. Témoin de température du liquide de refroidissement

Ce témoin s'allume lorsque la température du liquide de refroidissement est trop élevée. Arrêtez le véhicule et laissez le moteur refroidir. Vérifiez le système de refroidissement, y compris le liquide de refroidissement et le ventilateur de refroidissement.

6. Compteur de révolutions

Le tachymètre indique le nombre actuel du moteur.

7. Affichage de l'heure

L'heure actuelle est affichée ici.

- Appuyez sur le bouton RESET pendant 3 secondes pour passer en mode de réglage de l'heure (système 12 heures).
- La position de l'heure clignote.
- Appuyez brièvement sur le bouton RESET pour l'heure +1.
- Appuyez brièvement sur le bouton SELECT pour passer à la position des minutes.
- Appuyez brièvement sur le bouton RESET pour la minute +1.
- Appuyez brièvement sur la touche SELECT pour quitter le mode de réglage de l'heure.

8. Tension de la batterie

Appuyez brièvement sur le bouton RESET pour passer de l'heure à la tension de la batterie. Si le symbole de la batterie s'allume, la tension actuelle de la batterie est affichée.

9. Témoin lumineux de feux de route

S'allume lorsque les feux de route sont allumés.

10. Témoin lumineux

Ce témoin clignote lorsque les clignotants gauche ou droit sont activés.

11. Odomètre

Cet écran affiche soit le kilométrage total ODO, soit le kilométrage total TRIP 1 ou TRIP 2. La commutation est possible en appuyant brièvement sur la touche SELECT. Si le compteur kilométrique journalier affiche TRIP 1 ou TRIP 2, il peut être remis à zéro en appuyant sur le bouton RESET pendant 3 secondes.

12. Affichage de la vitesse

La vitesse de conduite actuelle est affichée ici.

13. Touche de sélection

Cette touche permet de sélectionner différentes fonctions sur l'écran.

14. Bouton RESET

Cette touche permet d'effectuer différents réglages sur l'écran.

15. Témoin lumineux ABS

Lorsque le contact est établi, le témoin ABS s'allume. Dès que vous commencez à rouler et que vous atteignez une vitesse d'environ 5 km/h, le témoin ABS s'éteint. Si le témoin s'allume pendant la conduite, l'ABS ne fonctionne pas. Dans ce cas, contactez votre revendeur.

INTERRUPTEUR GAUCHE DU GUIDON

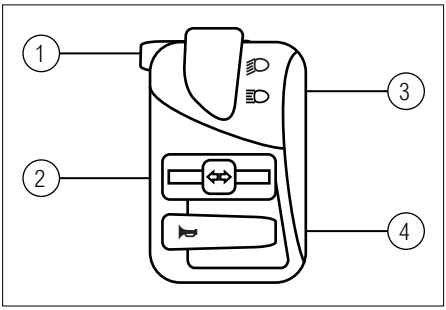

1. Clignotant de phare

Appuyez sur le bouton pour activer le clignotant des phares.

2. Clignotant

Pour tourner à droite, déplacez le commutateur de clignotant vers la droite. Pour tourner à gauche, faites glisser le commutateur de clignotant vers la gauche. Pour désactiver le clignotant, repoussez l'interrupteur en position centrale.

3. Feux de route et feux de croisement

Vous pouvez passer des feux de route aux feux de croisement en changeant la position de l'interrupteur.

4. Corne

Appuyez sur le bouton pour activer l'avertisseur sonore.

INTERRUPTEUR DROIT DU GUIDON

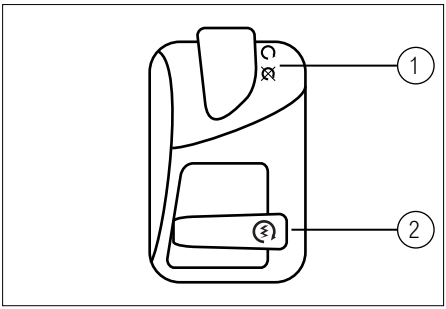

1. Interrupteur d'arrêt d'urgence (moteur)

En position , le moteur peut être démarré ou il est déjà en marche. En changeant la position du commutateur sur , un moteur en marche s'éteint et le moteur ne peut pas être démarré.

2. Démarreur électrique

Pour démarrer le véhicule, actionnez le démarreur .

LEVIER DE FREIN À MAIN GAUCHE

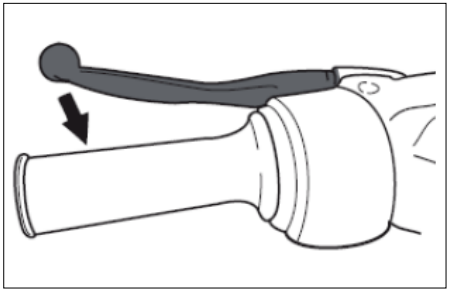

Le levier du frein arrière est situé sur le guidon, à gauche. Pour freiner, tirez le levier vers le guidon.

LEVIER DE FREIN À MAIN DROIT

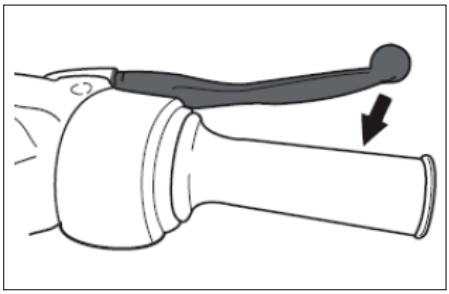

Le levier du frein avant est situé sur le guidon, à droite. Pour freiner, tirez le levier vers le guidon.

BOUCHON DE GAZ

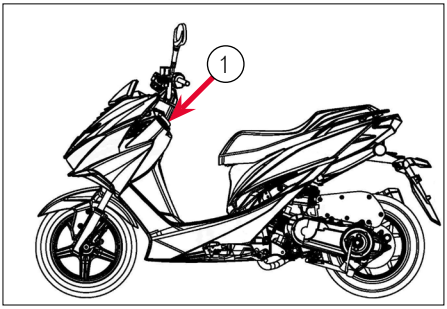

Le bouchon de remplissage de carburant (1) est situé sous le guidon. Ouvrez le bouchon du réservoir de carburant avec la clé de contact.

Ouvrir le bouchon du réservoir

- Insérez la clé dans la serrure de contact et tournez-la dans le sens des aiguilles d'une montre en exerçant une pression et le réservoir se déverrouille. Le bouchon du réservoir de carburant peut être ouvert.

CARBURANT

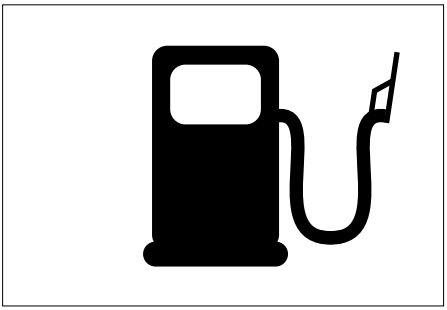

Assurez-vous qu'il y a suffisamment de carburant dans le réservoir. Remplissez le réservoir de carburant au maximum jusqu'au bord inférieur du goulot de remplissage.

Essence sans plomb RON/ROZ min. 95

E5 **E10**

!! ACHTUNG !!

BIOETHANOL E15-E100 IST NICHT GEEIGNET

AVERTISSEMENT

- Ne remplissez pas trop le réservoir de carburant, car le carburant pourrait fuir.
- Ne faites jamais passer le carburant sur des parties chaudes du véhicule, comme le moteur ou l'échappement. Cela pourrait s'enflammer !

NOTE

Essuyez le carburant renversé avec un chiffon approprié, car les surfaces peintes et les pièces en plastique peuvent être endommagées.

CATALYSEUR

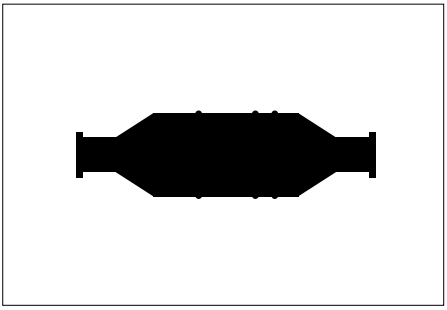

Ce modèle est équipé d'un convertisseur catalytique dans le système d'échappement.

AVERTISSEMENT

Le système d'échappement est très chaud pendant et immédiatement après le fonctionnement du véhicule. Le système d'échappement doit refroidir avant toute opération d'entretien.

NOTE

Suivez les précautions de sécurité ci-dessous pour éviter les incendies et les dommages matériels.

- N'utilisez que de l'essence sans plomb.
- L'essence au plomb cause des dommages irréparables au convertisseur catalytique.
- Ne garez pas le véhicule directement sur de l'herbe sèche, par exemple.
- Ne laissez pas le moteur tourner au ralenti pendant trop longtemps.

ÉTABLI

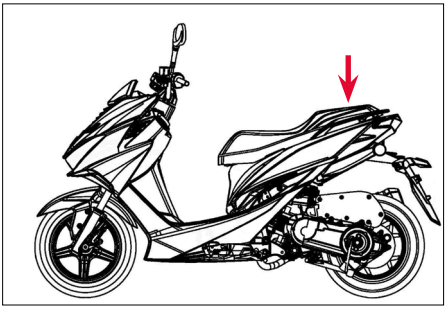

Ouvrir le siège

- Placez le véhicule sur la béquille principale.
- Insérez la clé dans la serrure de contact et tournez la clé dans le sens inverse des aiguilles d'une montre ou dans le sens des aiguilles d'une montre sans l'enfoncer.
- La serrure se déverrouille automatiquement et le siège s'ouvre.
- Repliez le siège.

Banc fermé

Rabattez le siège et fermez-le en appuyant avec la paume de votre main juste au-dessus de la serrure.

NOTE
Si vous forcez la fermeture du siège ou si vous le claquez, des pièces peuvent être endommagées. Assurez-vous que le siège est correctement fermé avant de conduire ou lorsque vous garez le véhicule.

COMPARTIMENT DE RANGEMENT

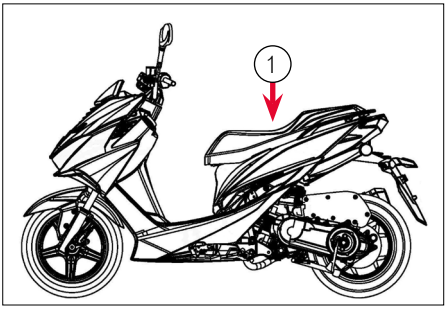

Le compartiment de rangement (1) est situé sous la banquette.

NOTE
Ne dépassez pas la charge maximale de 2,5 kg. Le compartiment de stockage se réchauffe à cause du soleil et du moteur. L'intérieur du compartiment de rangement peut devenir humide pendant le nettoyage du véhicule. Par conséquent, n'y stockez pas d'objets sensibles. N'entreposez pas d'objets de valeur dans le compartiment de rangement.

CROCHETS POUR CASQUES ET BAGAGES

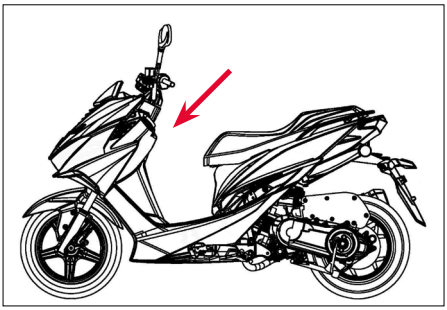

NOTE
Ne dépassez pas la charge maximale de 1 kg.

PORT DE CHARGE USB

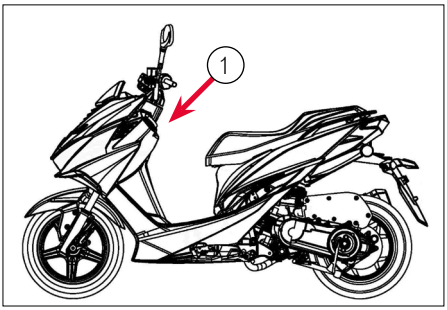

Le port de charge USB (1) est situé sous le guidon. Ouvrez le bouchon du réservoir de carburant avec la clé de contact.

SUPPORT LATÉRAL

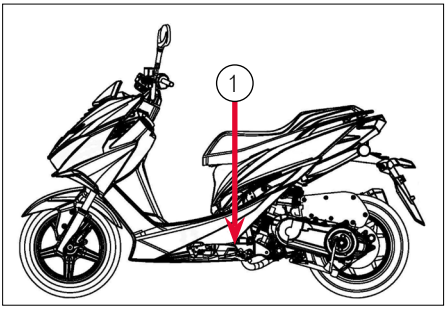

La béquille latérale (1) est située sur le côté gauche du véhicule. Déployez la béquille latérale avec votre pied et garez le véhicule.

NOTE
Lorsque la béquille latérale est dépliée, le moteur ne démarre pas. Un moteur en marche s'arrête lorsque la béquille latérale est dépliée. N'utilisez pas la béquille latérale pour vous garer sur une pente ou sur un sol mou ou irrégulier.

STAND PRINCIPAL

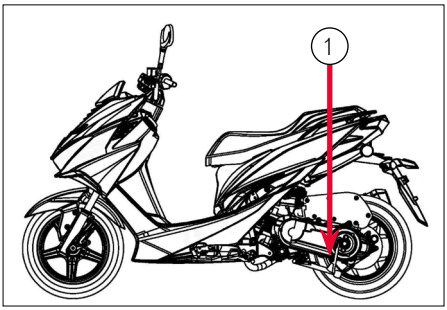

La béquille centrale (1) est située sous le véhicule.

Pour placer le véhicule sur la béquille centrale, appuyez avec votre pied sur le levier de commande situé sur le côté gauche du véhicule, puis tirez le véhicule sur la béquille par la poignée et le guidon.

Assurez-vous que votre véhicule est bien garé et stable pour éviter qu'il ne se renverse.

DÉMARRER LE MOTEUR

AVERTISSEMENT

- Avant de commencer à conduire, familiarisez-vous d'abord avec toutes les commandes et fonctions. Contactez votre revendeur agréé pour toute question.
- Ne démarrez pas le moteur dans des espaces clos. Les fumées d'échappement sont toxiques et leur inhalation peut entraîner une perte de conscience ou la mort en très peu de temps.

Démarrage avec le démarreur électrique

- Tournez la clé de contact sur la position ON.
- Tirez le levier de frein droit ou le véhicule ne démarrera pas.
- Faites fonctionner le démarreur pendant quelques secondes.

NOTE

- Veuillez ne pas maintenir le démarreur pendant plus de 5 secondes, sinon il sera endommagé.
- Si le moteur ne démarre pas immédiatement lorsque vous appuyez sur le démarreur, attendez quelques secondes avant de réessayer de démarrer. Chaque processus de démarrage doit être aussi court que possible pour économiser la batterie et le démarreur.

Commencez par le Kickstarter (si disponible)

- Tournez la clé de contact sur la position ON.
- Tirez le levier de frein droit, sinon le véhicule ne démarrera pas.
- Appuyez sur le levier du démarreur avec votre pied jusqu'à ce que vous sentiez une résistance notable.
- Poussez ensuite le démarreur vers le bas de manière régulière et énergique.

NOTE

Le véhicule doit être démarré avec le démarreur à intervalles réguliers (recommandation : toutes les semaines), sinon la graisse de l'engrenage du démarreur peut s'accumuler et le démarreur ne peut plus fonctionner.

ALLEZ SUR

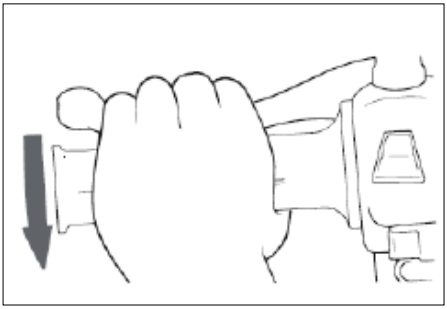

- Tirez le levier de frein avec votre main gauche et tenez le porte-bagages avec votre main droite. Ensuite, poussez le véhicule hors de la béquille principale.
- Asseyez-vous sur le siège et réglez les rétroviseurs.
- Réglez le clignotant.
- Surveillez la circulation et tournez lentement la manette des gaz (à droite) pour vous éloigner.
- Éteignez le clignotant.

ACCÉLÉRATION ET DÉCÉLÉRATION

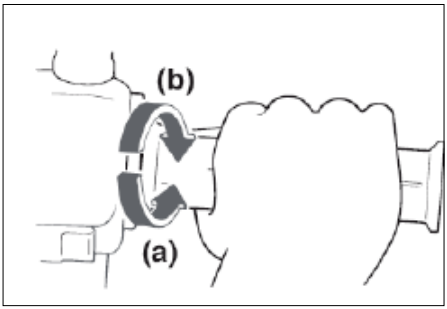

La vitesse est également contrôlée par la poignée de l'accélérateur.

- Pour accélérer, tournez la poignée dans le sens (a).
- Pour décélérer, tournez la poignée dans le sens (b).

MODE DE CONDUITE

FREINS

Frein avant et arrière

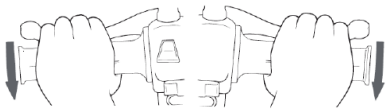

- Tournez la poignée de l'accélérateur à fond dans la direction (b).
- Tirez sur les freins avant et arrière en même temps, augmentez la pression de freinage de manière uniforme.

AVERTISSEMENT

- Évitez les freinages brusques ou brutaux. Tu pourrais déraper.
- Les passages à niveau, les voies de tramway, les plaques d'acier dans les zones de construction et les plaques d'égout sont particulièrement dangereux lorsqu'ils sont mouillés. Réduisez votre vitesse et traversez ces dangers avec une extrême prudence.
- N'oubliez pas que le freinage est plus difficile sur les routes mouillées.
- Lorsque vous descendez une pente, conduisez lentement. Le freinage en descente est particulièrement difficile.

PARKING

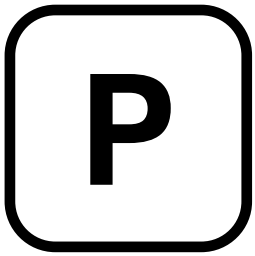

Pour vous garer, coupez le moteur à l'aide de la clé de contact, placez le véhicule sur la béquille principale ou la béquille latérale. Retirer la clé.

PREMIER ENTRETIEN

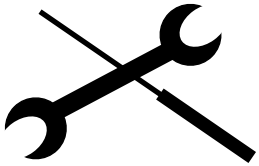

L'entretien après les 1 000 premiers kilomètres est le plus important. A ce moment-là, toutes les pièces sont rodées. Par conséquent, toutes les pièces et tous les composants doivent être réajustés et toutes les fixations resserrées au cours de cet entretien. Un entretien soigneux après les 1 000 premiers kilomètres garantit les meilleures performances de votre véhicule et prolonge sa durée de vie.

NOTE

L'entretien à 1 000 km doit être effectué conformément aux contenus spécifiés dans la section "Service et entretien".

KIT D'OUTILS

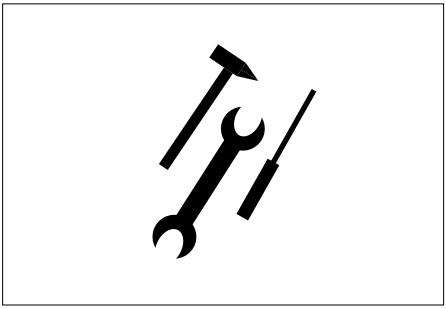

Les informations sur l'entretien et les outils embarqués fournis permettent d'effectuer l'entretien préventif et les petites réparations. Cependant, certains entretiens nécessitent des outils spéciaux.

NOTE

- La sécurité et l'état du véhicule dépendent d'un entretien approprié, d'inspections régulières et du réglage et de la lubrification nécessaires des différents composants.
- Vous trouverez dans les pages suivantes les notes correspondantes.
- L'entretien, le remplacement ou la réparation du système d'échappement ne peuvent être effectués que par un revendeur spécialisé agréé, conformément aux dispositions légales en vigueur.

AVERTISSEMENT

- Confiez les travaux d'entretien qui ont une incidence sur le droit à la garantie ou que vous ne connaissez pas à un revendeur spécialisé agréé.
- Les modifications apportées au véhicule qui n'ont pas été approuvées par le constructeur peuvent entraîner une modification des performances, des valeurs d'émission de gaz d'échappement non autorisées et un comportement de conduite dangereux.
- Si de telles modifications sont effectuées par le client sans l'autorisation du fabricant, le droit à la garantie sera annulé.

BOUGIE D'ALLUMAGE

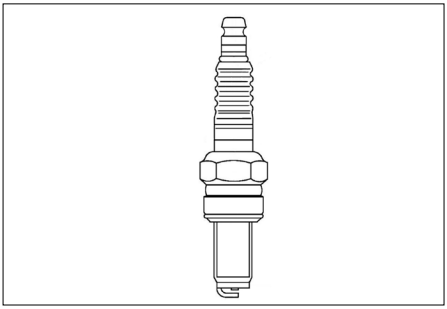

BOUGIES D'ALLUMAGE MISSION 125/200	
Fabricant :	NGK
Modèle :	PMR9B
Espace entre les électrodes	0.6 - 0.7 mm
Couple de serrage	12 Nm

La bougie d'allumage est une pièce importante du moteur et est facile à vérifier. La chaleur et les dépôts usent la bougie d'allumage, elle doit donc être contrôlée selon le tableau d'entretien. La bougie d'allumage donne également une indication de l'état du moteur. La bougie d'allumage est située sur le dessous du véhicule.

Vérifiez la bougie d'allumage

Retirer le connecteur de la bougie d'allumage (1).

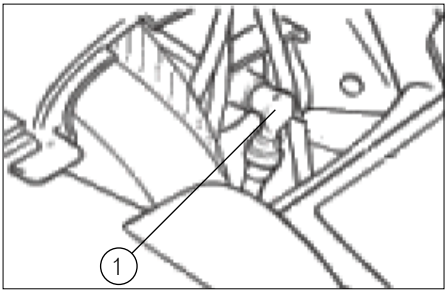

Dévissez la bougie d'allumage avec la clé à bougie (2) de l'outil embarqué.

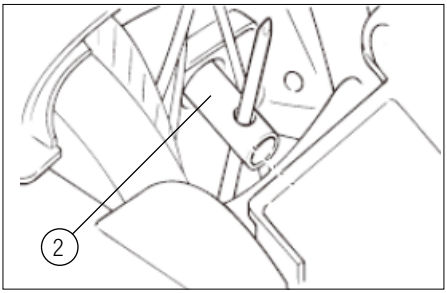

Vérifiez que l'isolant (3) autour de l'électrode centrale de la bougie est fauve. C'est la couleur idéale lorsque le véhicule est correctement entretenu et utilisé.

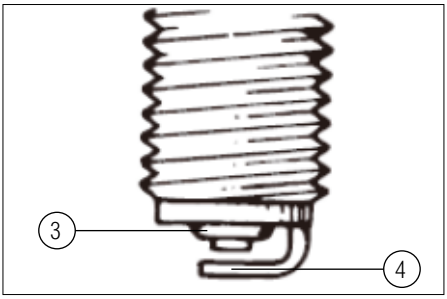

NOTE

Si la bougie d'allumage présente une couleur différente, cela peut indiquer un dysfonctionnement du moteur. Ne diagnostiquez pas ces problèmes vous-même. Veuillez consulter votre revendeur.

Vérifiez que la bougie d'allumage n'est pas brûlée par l'électrode (4) et ne présente pas de carbonisation excessive ou d'autres dépôts. Si nécessaire, remplacez la bougie d'allumage.

AVERTISSEMENT

Veuillez noter qu'aucun autre modèle de bougie n'est autorisé. L'utilisation d'un autre modèle de bougie peut endommager le moteur en peu de temps.

Avant de remettre la bougie en place, vérifiez l'écartement des électrodes et nettoyez la bougie avec un chiffon sec.

Insérez la bougie d'allumage dans l'ordre inverse.

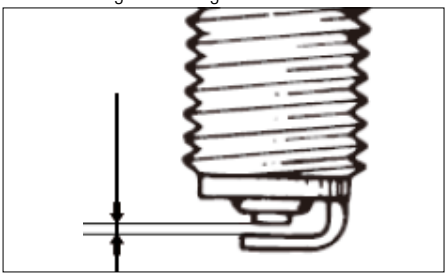

AVERTISSEMENT

Veuillez respecter le couple de serrage maximal lors de l'insertion de la bougie d'allumage.

Si vous n'avez aucun moyen de le vérifier, confiez cette tâche au revendeur spécialisé.

HUILE MOTEUR

HUILE MOTEUR MISSION 125/200	
Valence (~20°C)	SAE 10W/40

AVERTISSEMENT

Le niveau d'huile moteur doit être contrôlé à chaque fois que le moteur est ravitaillé.

- Placez le véhicule sur la béquille principale, retirez la jauge (1) et essuyez-la.
- Insérez la jauge (1), sans la visser, retirez-la et vérifiez que le niveau d'huile se trouve entre les repères supérieur (2) et inférieur (3).

NOTE

Assurez-vous que la jauge d'huile moteur est correctement insérée avant de démarrer.

FILTRE À AIR

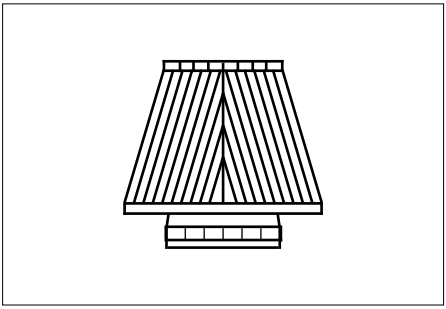

Le filtre à air doit être remplacé conformément au tableau d'entretien. Changez le filtre à air plus fréquemment lorsque vous roulez dans des conditions inhabituellement poussiéreuses ou humides.

Remplacer le filtre à air

- Dévissez les vis du boîtier du filtre à air (1).
- Retirez le filtre à air.
- Remplacez-le par un filtre de rechange du fabricant.
- Appliquez une petite quantité de graisse sur le boîtier du filtre à air et la surface de support pour créer un joint étanche.
- Installez le filtre à air.
- Vissez le boîtier du filtre à air.

NOTE

- Assurez-vous que le filtre à air est correctement placé dans le boîtier du filtre à air et que celui-ci est correctement fermé.
- Ne faites jamais fonctionner le moteur sans le filtre à air. L'air non filtré peut immédiatement endommager le moteur.

ECU

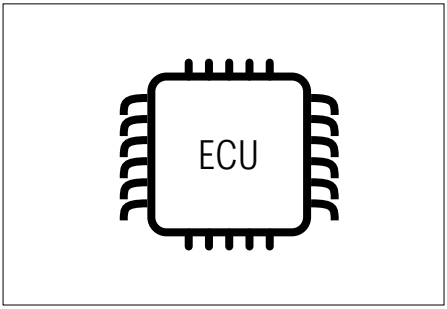

L'unité de contrôle du moteur "ECU" est une partie importante du moteur et doit toujours être réglée correctement. Toute manipulation peut entraîner une influence négative sur le fonctionnement du moteur et l'endommager. Confiez les travaux d'entretien et de réglage au revendeur spécialisé.

JEU LANE TRAIN

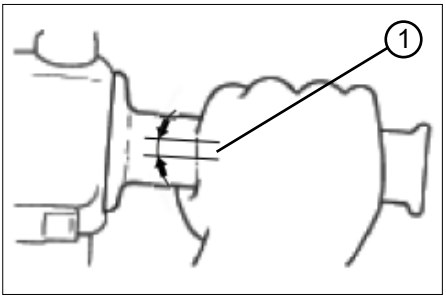

Le jeu du câble d'accélérateur (1) doit être de 2 à 6 mm.

NOTE

Les contrôles réguliers du jeu du câble d'accélérateur et le réajustement doivent être effectués par votre concessionnaire.

PNEUS

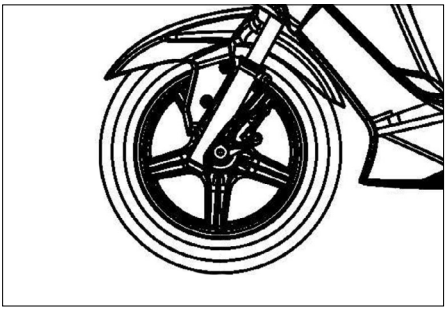

SPÉCIFICATIONS DES PNEUS	
Pression des pneus (avant et arrière)	2,0 bar
Type de pneu	Tubeless
Jante avant	MT 3.00 x 13
Jante arrière	MT 3.50 x 13
Pneu avant	120/70-13 - 53P
Pneu arrière	130/70-13 - 63P

Pour obtenir les meilleures performances, la longévité et la sécurité d'utilisation de votre véhicule, veuillez vous référer aux notes sur les pneus ci-dessous.

Pression des pneus

La pression des pneus doit être vérifiée avant chaque voyage et corrigée si nécessaire. Vérifiez la pression des pneus au moins chaque fois que vous faites le plein.

AVERTISSEMENT

- Vérifiez la pression des pneus lorsqu'ils sont froids (avant de prendre la route). Ajustez la pression des pneus en fonction des conditions d'utilisation.
- Ne pas surcharger le véhicule ! Plus la charge du véhicule est importante, plus la pression sur les pneus, les freins et la direction est élevée. Cela peut entraîner des dommages ou des accidents.
- La répartition du poids sur le véhicule est importante pour votre sécurité et les performances du véhicule. Attachez correctement votre chargement et placez les charges les plus lourdes au milieu du véhicule. Cela vous aidera à garder le contrôle du véhicule.

Contrôle des pneus

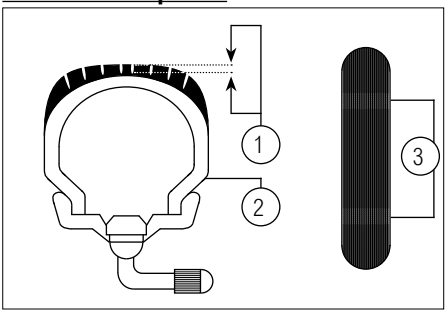

- Profondeur de la bande de roulement
- Paroi latérale
- Indicateur d'usure

AVERTISSEMENT

Vérifiez l'état des pneus avant chaque voyage. Si un pneu présente des lignes transversales (profondeur minimale de la bande de roulement), cela indique un dommage. Faites contrôler immédiatement le pneu par un spécialiste et faites-le remplacer immédiatement si nécessaire.

NOTE

La profondeur de la bande de roulement peut varier en fonction du pays. Respectez les réglementations locales. Les valeurs indiquées ici sont des valeurs techniques et peuvent différer des valeurs légales de votre région.

AVERTISSEMENT

- La conduite avec des pneus usés est illégale, réduit la stabilité et peut entraîner une perte de contrôle du véhicule.
- Faites remplacer immédiatement les pneus usés ou endommagés par votre concessionnaire.
- Les travaux sur les pneus et les roues relèvent de la responsabilité de votre concessionnaire.

JANTES

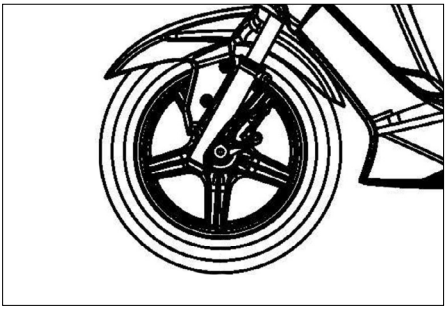

Pour une performance et une durabilité optimales et un fonctionnement sûr de votre véhicule, veuillez suivre les indications ci-dessous concernant les jantes.

- Avant chaque sortie, vérifiez l'absence de fissures et de déformations sur les jantes.
- Faites remplacer les jantes endommagées par votre revendeur spécialisé.
- N'effectuez pas de réparations non autorisées sur les jantes.
- Une jante déformée ou cassée doit être remplacée.
- La roue doit être équilibrée après un changement de pneu.
- Une roue déséquilibrée entraîne des performances médiocres, un contrôle difficile du véhicule et réduit la durée de vie du pneu.
- Après avoir changé un pneu, conduisez lentement au début car le pneu doit être rodé.

FREINS

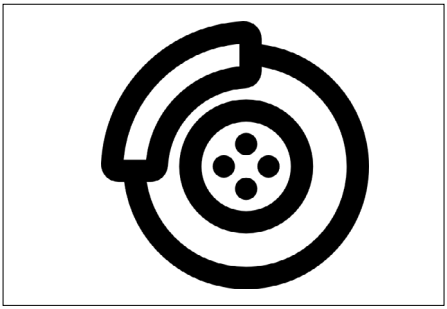

Jeu du levier de frein

Les leviers de frein doivent avoir un jeu de 10 à 20 mm mesuré à l'extrémité du levier. Si ce n'est pas le cas, veuillez contacter votre concessionnaire pour faire contrôler le système de freinage.

AVERTISSEMENT

- Un levier de frein qui semble mou ou spongieux lors du freinage peut indiquer la présence d'air ou d'eau dans le système hydraulique. S'il y a de l'air ou de l'eau dans le système hydraulique, demandez à votre concessionnaire de le purger ou de remplacer le liquide de frein.
- La présence d'air ou d'eau dans le système hydraulique réduit les performances de freinage et peut entraîner une perte de contrôle du véhicule.

Plaquettes de frein

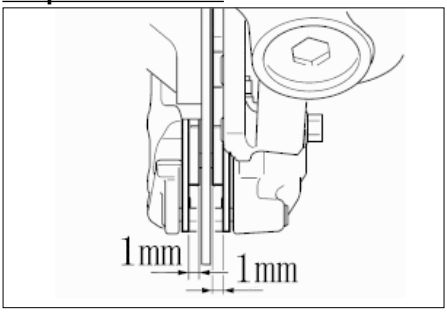

Les plaquettes de frein doivent être contrôlées à intervalles réguliers. Dans le meilleur des cas,

avant chaque voyage. Les tampons comportent une encoche qui doit toujours être visible. L'usure des plaquettes dépend du style de conduite et des conditions routières. Si l'épaisseur minimale du tampon de 1 mm est atteinte, les deux tampons doivent être remplacés. Confiez le remplacement des plaquettes de frein à votre revendeur spécialisé. Des plaquettes de frein usées augmentent la distance de freinage..

Liquide de frein

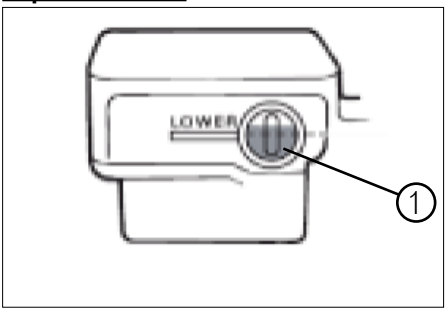

AVERTISSEMENT

Un niveau insuffisant de liquide de frein peut entraîner l'emprisonnement d'air dans le système de freinage, ce qui réduit la force de freinage. Vérifiez que le liquide de frein est au-dessus du repère minimum (1) avant chaque trajet et faites l'appoint si nécessaire.

- Un niveau bas peut également indiquer des plaquettes de frein usées ou une fuite dans le système de freinage.
- Si le niveau du liquide de frein est bas, vérifiez l'usure des plaquettes de frein et l'étanchéité du système de freinage.
- Lorsque vous vérifiez le niveau du liquide de frein, assurez-vous que le maître-cylindre est à niveau. Tournez le guidon en conséquence.
- N'utilisez que du liquide de frein de haute qualité, sinon les joints en caoutchouc risquent de se dégrader et d'entraîner une mauvaise performance de freinage.

LIQUIDE DE FREIN	
Valeur	DOT 4

- Faites toujours l'appoint avec le même liquide de frein. Un mélange peut entraîner des réactions chimiques et réduire les performances de freinage.
- Veillez à ce qu'aucune eau ne pénètre dans le maître-cylindre de frein lors du remplissage. Cela réduit considérablement le point d'ébullition du liquide de frein et peut entraîner la formation de bulles de vapeur.
- Le liquide de frein attaque les surfaces peintes et le plastique. Essuyez toujours immédiatement tout liquide de frein renversé.
- Lorsque vos plaquettes de frein s'usent, le niveau de liquide de frein diminue également.
- Toutefois, si le niveau du liquide de frein diminue rapidement, veuillez contacter votre revendeur spécialisé.

Changer le liquide de frein

AVERTISSEMENT

Le liquide de frein ne doit être changé que par un revendeur spécialisé.

Demandez à votre revendeur spécialisé de contrôler le liquide de frein conformément au tableau d'entretien et de le remplacer si nécessaire.

LUBRIFIER LE LEVIER DE FREIN

Les points de pivot des leviers de frein avant et arrière doivent être lubrifiés régulièrement.

Levier de frein avant

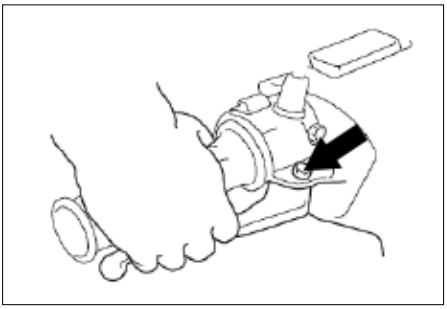

Levier de frein arrière

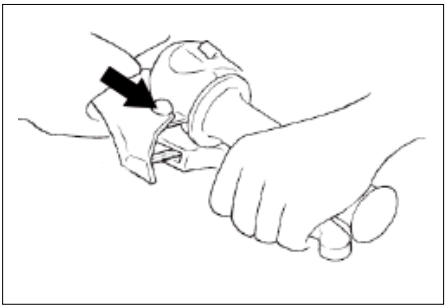

CÂBLES BOWDEN

- Le fonctionnement et l'état des câbles Bowden doivent être vérifiés avant chaque sortie. Les extrémités des câbles doivent être graissées si nécessaire.
- Un câble endommagé ou difficile à déplacer doit être contrôlé ou remplacé par votre revendeur.

AVERTISSEMENT

- Les dommages causés à la gaine peuvent provoquer de la rouille et de la lenteur.
- Remplacez immédiatement les câbles Bowden endommagés pour éviter toute situation dangereuse.

POIGNÉE D'ACCÉLÉRATEUR ET CÂBLE D'ACCÉLÉRATEUR

Vérifiez la poignée de l'accélérateur avant chaque trajet. Entretenez le câble d'accélérateur conformément au tableau d'entretien.

SUPPORTS LATÉRAUX ET PRINCIPAUX

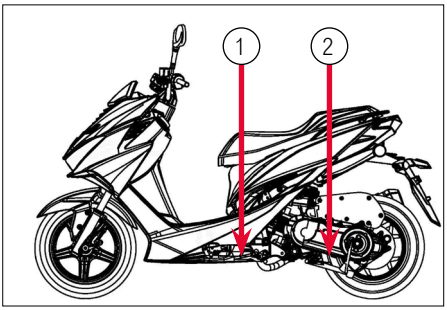

Vérifiez la béquille latérale (1) et la béquille principale (2) avant chaque sortie et lubrifiez régulièrement les surfaces où le métal se rencontre.

AVERTISSEMENT

Si un support ne se replie pas et ne se déplie pas facilement, veuillez contacter votre revendeur.

FOURCHE À SUSPENSION TÉLESCOPIQUE

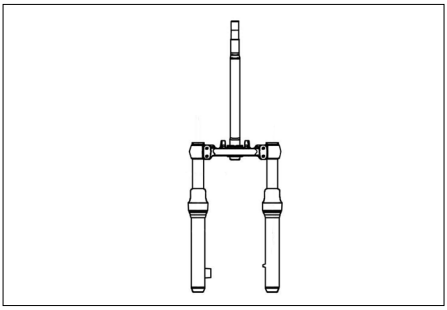

L'état de la fourche de suspension télescopique doit être contrôlé conformément au tableau d'entretien. En outre, il doit être vérifié brièvement avant chaque trajet et traité avec des produits d'entretien si nécessaire.

AVERTISSEMENT

Garez le véhicule de manière sûre afin qu'il ne puisse pas se renverser pendant l'inspection.

- Garez le véhicule à l'horizontale et à la verticale.
- Vérifiez que les chambres à air ne présentent

pas de rayures, de dommages ou de fuites d'huile.

- Tirez le frein avant et appuyez fortement sur le guidon à plusieurs reprises pour vérifier la suspension de la fourche.

AVERTISSEMENT

- Si la fourche est endommagée, veuillez contacter votre revendeur spécialisé.
- Si vous traitez la fourche télescopique avec des produits d'entretien, veillez à ce qu'ils n'entrent pas en contact avec les pneus ou le système de freinage. Cela peut conduire à des accidents dangereux.

DIRECTION

AVERTISSEMENT

Un roulement de direction usé ou desserré est dangereux. Faites contrôler la direction selon le tableau d'entretien. Il faut également procéder à un contrôle rapide si nécessaire.

Placez le véhicule sur la béquille principale et enlevez le poids de la roue avant. Cette opération doit être effectuée par un assistant en poussant sur l'arrière du véhicule. Tenez la fourchette et essayez de la déplacer d'avant en arrière. Si vous remarquez un jeu, veuillez contacter votre revendeur pour vérifier la direction.

ROULEMENT DE ROUE

Les roulements de roue des roues avant et arrière doivent être contrôlés conformément au tableau d'entretien.

NOTE

Si vous constatez un jeu dans le moyeu de la roue ou si la roue ne tourne pas facilement, faites contrôler le roulement de roue par votre revendeur spécialisé.

BATTERIE

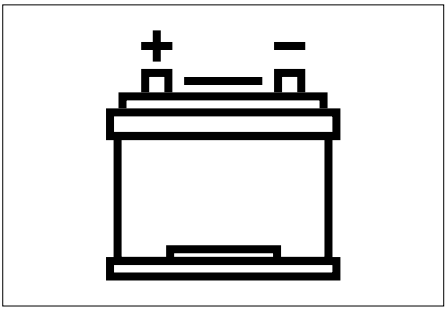

La batterie (1) est située sous le siège. Ce modèle est équipé d'une batterie étanche et sans entretien. Il n'est pas nécessaire de recharger l'acide de la batterie ou l'eau distillée.

AVERTISSEMENT

- Ne retirez en aucun cas le joint de l'élément de la batterie ! Cela peut être dangereux et endommagera définitivement la batterie.
- L'acide de batterie est toxique et dangereux ! Il contient de l'acide sulfurique et peut provoquer de dangereuses brûlures chimiques.
- Évitez tout contact avec la peau, les yeux et les vêtements et protégez toujours vos yeux lorsque vous travaillez à proximité de la batterie.
- En cas de contact, donner immédiatement les PREMIERS SECOURS.
- En cas de contact de la peau ou des yeux avec l'acide de batterie, rincez la zone affectée avec beaucoup d'eau.
- En cas d'ingestion d'acide de batterie, boire de grandes quantités d'eau.
- Dans les deux cas, consultez un médecin dès que possible.
- Les batteries produisent du gaz d'hydrogène explosif. Tenez les flammes nues, les cigarettes, etc. éloignées de la batterie et assurez une ventilation adéquate lorsque vous chargez une batterie à l'intérieur.
- GARDER LES BATTERIES HORS DE PORTÉE DES ENFANTS.

Chargez la batterie

Si vous ne disposez pas d'un chargeur adapté, contactez votre revendeur pour faire recharger la batterie épuisée. La batterie se décharge plus rapidement si vous avez installé des accessoires électriques.

Stocker la batterie

- Si le véhicule ne sera pas utilisé pendant plus d'un mois, retirez la batterie du véhicule. Chargez complètement la batterie et stockez-la dans un endroit frais et sec.
- Si la batterie est stockée pendant plus de deux mois, vérifiez le niveau de charge au moins une fois par mois et rechargez la batterie si nécessaire.
- Chargez complètement la batterie avant de la réinstaller.
- Après l'installation, assurez-vous que les câbles de la batterie sont correctement connectés.

AVERTISSEMENT

Si vous n'êtes pas familiarisé avec la manipulation des batteries, contactez un revendeur.

NOTE

Maintenez la batterie chargée à tout moment. Le stockage d'une batterie déchargée endommagera définitivement la batterie.

FUSIBLES

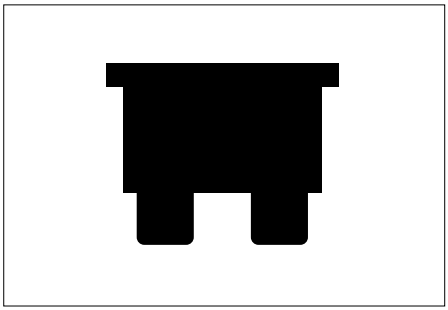

Les fusibles sont situés sous le couvercle de la batterie.

Changer le fusible

- Tournez la clé de contact sur ⊗ et coupez tous les consommateurs électriques.
- Retirez le fusible grillé et insérez un nouveau fusible de même ampérage.

AVERTISSEMENT

N'utilisez pas de fusible d'un ampérage supérieur, car cela pourrait endommager gravement le système électrique ou provoquer un incendie.

- Après avoir changé le fusible, tournez la clé de contact sur ◯ et allumez les consommateurs électriques pour les vérifier.
- Si le fusible saute à nouveau, contactez votre concessionnaire et faites contrôler le système électrique.

DÉTECTION DES DÉFAUTS

Bien que votre véhicule ait été soigneusement contrôlé avant sa livraison, des problèmes peuvent survenir pendant son utilisation.

Le tableau de dépannage ci-dessous présente des méthodes de test rapides et faciles que vous pouvez utiliser pour effectuer vous-même un contrôle rapide. Si votre véhicule a besoin d'être réparé, consultez votre concessionnaire qui dispose des outils, des connaissances et de l'expérience nécessaires pour entretenir correctement votre véhicule.

LISTE DE DÉTECTION DES ERREURS

ERREUR	CAUSE	MASSNAHME
Le moteur ne démarre pas lorsque l'on appuie sur le bouton de démarrage.	• Batterie déchargée • Fusible grillé • Relais du démarreur défectueux • Moteur de démarreur défectueux • Interrupteur d'arrêt d'urgence actionné	• Chargez la batterie • Changer le fusible • Rem remplacer le relais de démarrage • remplacer le démarreur • Mettez l'interrupteur d'arrêt d'urgence en position correcte
Le moteur tourne mais ne démarre pas ou cale.	• Fusible grillé • Bougie d'allumage encrassée • Défaut dans le système d'injection • Câble endommagé • Problème de contact avec la fiche • Pas de carburant dans le réservoir • Pompe à carburant défectueuse • Filtre à carburant sale • Fuite dans le système de carburant	• Changer le fusible • Vérifier la vitesse du ralenti • Remplacer la bougie d'allumage • Vérifier le système d'injection • Vérifier le câble • Vérifiez les contacts de la fiche • Faire le plein du véhicule • Vérifiez la pompe à carburant • Remplacer le filtre à carburant • Vérifier le système de carburant
Mauvaises performances du moteur	• Le filtre d'air est enc enc enc encrassé • Filtre à carburant sale • Défaut dans le système de carburant • Défaut dans le système d'allumage • Jeu de soupape trop faible	• Remplacer le filtre à air • Remplacer le filtre à carburant • Vérifier le système de carburant • Vérifier le système d'allumage • Régler le jeu des soupapes
Augmentation de la consommation d'huile	• Niveau d'huile trop élevé • Cylindre/piston usé • Ventilation du moteur défectueuse	• Vidanger l'huile jusqu'au niveau maximum • Remplacer les pièces • Vérifier la ventilation du moteur
Le témoin de contrôle du moteur s'allume	• Erreur dans l'électronique ou le système d'injection	• Diagnostic des défauts par un concessionnaire agréé

DONNÉES TECHNIQUES - MISSION 125

MOTEUR	
Nombre de cylindres	1
Disposition des cylindres	S
Déplacement	124 cm^3
Rapport de compression	12,0 : 1
Puissance de sortie	9,0 kW @ 9500 min^{-1}
Couple	10,5 Nm @ 7750 min^{-1}
Rapport puissance/poids	0,058 kW/kg
Vitesse maximale	95 km/h
Consommation de carburant	3,9 L/100 km
Émissions de CO2	91 g/km
Bruit stationnaire	85 dB(A) @ 4750 U/min
Bruit de la conduite	74 dB(A)
Classification	EURO 5
HUILE MOTEUR	
Type	SAE 10W/40 SF
CARBURANT	
Type	Essence min. RON/ROZ 95 (E5 / E10)
Quantité	7 litres
! ! AVERTISSEMENT ! ! ! ! LE CARBURANT BIOÉTHANOL E15-E100 N'EST PAS AUTORISÉ ! !!	**E5** **E10**
FILTRE À AIR	
Type	Élément en papier
BOUGIE D'ALLUMAGE	
Fabricant	NGK
Type	PMR9B
Espace entre les électrodes	0,6 ~ 0,7 mm
ROUE AVANT	
Jante	MT 3.00 x 13
Pneu	120/70-13 - 53P
Pression de l'air	2,0 bar

SPÉCIFICATIONS TECHNIQUES

ROUE ARRIÈRE	
Jante	MT 3.50 x 13
Pneu	130/70-13 - 63P
Pression de l'air	2,0 bar
SYSTÈME DE FREINAGE AVANT	
Type	Étrier de frein hydraulique à 2 pistons
Diamètre du disque de frein	267 mm
Actionnement	Levier de frein
SYSTÈME DE FREINAGE ARRIÈRE	
Type	Étrier de frein hydraulique à 1 piston
Diamètre du tambour de frein	220 mm
Actionnement	Levier de frein
LIQUIDE DE FREIN	
Type	DOT 4
SUSPENSION	
Avant	Fourche à suspension télescopique
Arrière	Amortisseur de chocs
BATTERIE	
Tension / Capacité	12V / 8Ah
FUSIBLES	
Fusible principal	20A
Unité ABS (moteur)	15A
Unité ABS (ECU)	10A
Éclairage	15A
Allumage (EFI)	15A
Dimensions	
Longueur	2000 mm
Largeur	745 mm
Hauteur	1150 mm
Empattement	1450 mm
Poids	
Poids en ordre de marche	154 kg
Poids total maximal autorisé	309 kg
Charge maximale admissible sur l'essieu avant	118 kg

Charge maximale admissible sur l'essieu arrière	191 kg
Charge utile maximale (conducteur / copilote inclus)	155 kg

ILLUSTRATION

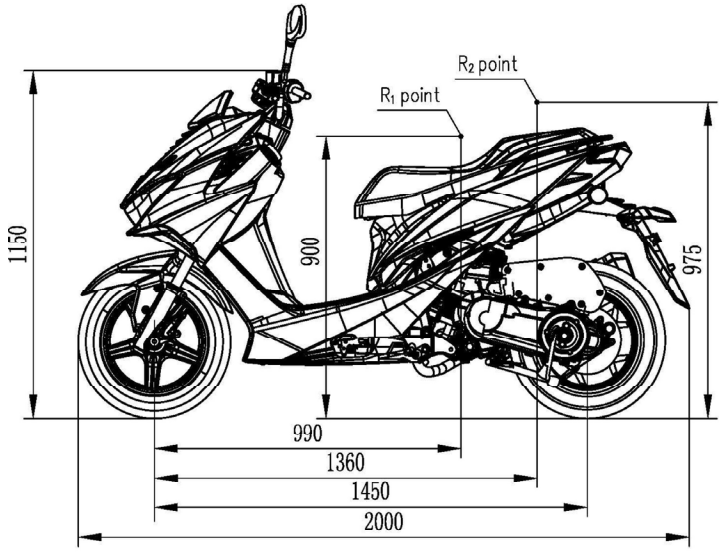

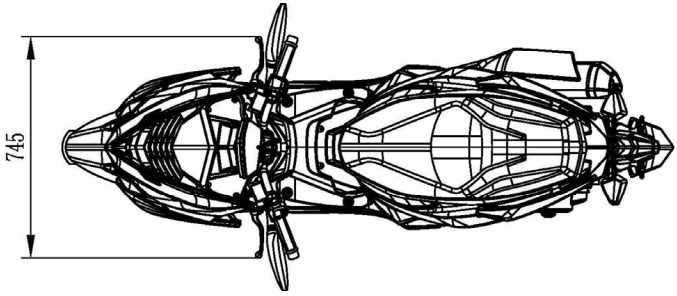

SPÉCIFICATIONS TECHNIQUES

DONNÉES TECHNIQUES - MISSION 200

MOTEUR	
Nombre de cylindres	1
Disposition des cylindres	S
Déplacement	181 cm³
Rapport de compression	11,6 : 1
Puissance de sortie	12,9 kW @ 8000 min^{-1}
Couple	15,5 Nm @ 7750 min^{-1}
Rapport puissance/poids	0,084 kW/kg
Vitesse maximale	106 km/h
Consommation de carburant	3,3 L/100 km
Émissions de CO2	77 g/km
Bruit stationnaire	87 dB(A) @ 4000 U/min
Bruit de la conduite	76 dB(A)
Classification	EURO 5
HUILE MOTEUR	
Type	SAE 10W/40 SF
CARBURANT	
Type	Essence min. RON/ROZ 95 (E5 / E10)
Quantité	7 litres
! ! AVERTISSEMENT ! ! ! ! LE CARBURANT BIOÉTHANOL E15-E100 N'EST PAS AUTORISÉ ! !!	E5 E10
FILTRE À AIR	
Type	Élément en papier
BOUGIE D'ALLUMAGE	
Fabricant	NGK
Type	PMR9B
Espace entre les électrodes	0,6 ~ 0,7 mm
ROUE AVANT	
Jante	MT 3.00 x 13
Pneu	120/70-13 - 53P
Pression de l'air	2,0 bar

ROUE ARRIÈRE	
Jante	MT 3.50 x 13
Pneu	130/70-13 - 63P
Pression de l'air	2,0 bar
SYSTÈME DE FREINAGE AVANT	
Type	Étrier de frein hydraulique à 2 pistons
Diamètre du disque de frein	267 mm
Actionnement	Levier de frein
SYSTÈME DE FREINAGE ARRIÈRE	
Type	Étrier de frein hydraulique à 1 piston
Diamètre du tambour de frein	220 mm
Actionnement	Levier de frein
LIQUIDE DE FREIN	
Type	DOT 4
SUSPENSION	
Avant	Fourche à suspension télescopique
Arrière	Amortisseur de chocs
BATTERIE	
Tension / Capacité	12V / 8Ah
FUSIBLES	
Fusible principal	20A
Unité ABS (moteur)	15A
Unité ABS (ECU)	10A
Éclairage	15A
Allumage (EFI)	15A
Dimensions	
Longueur	2000 mm
Largeur	745 mm
Hauteur	1150 mm
Empattement	1450 mm
Poids	
Poids en ordre de marche	154 kg
Poids total maximal autorisé	309 kg
Charge maximale admissible sur l'essieu avant	118 kg

SPÉCIFICATIONS TECHNIQUES

Charge maximale admissible sur l'essieu arrière	191 kg
Charge utile maximale (conducteur / copilote inclus)	155 kg

ILLUSTRATION

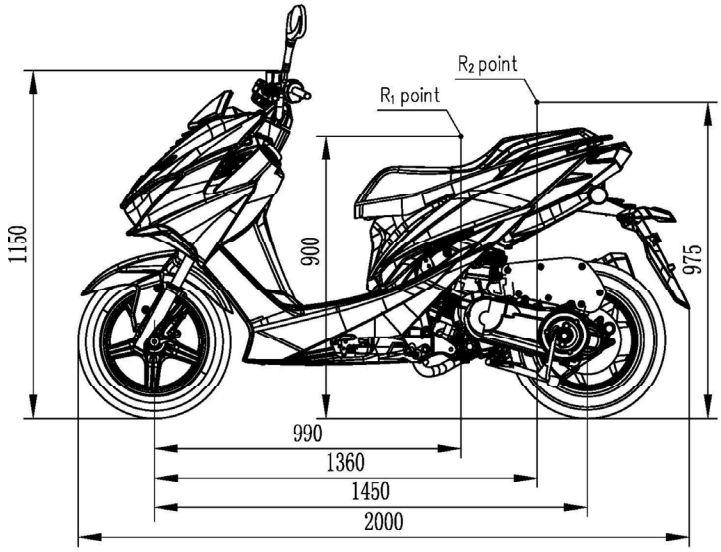

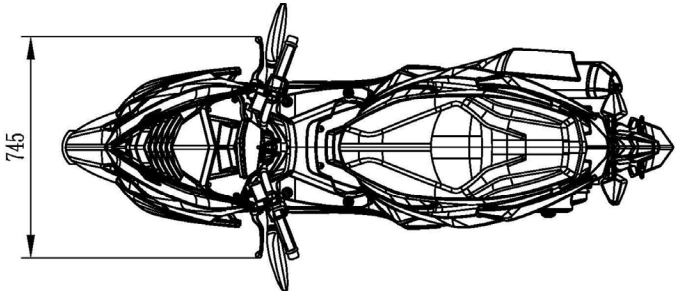

NOTES

Distribué par:
KSR Group GmbH
Im Wirtschaftspark 15
3494 Gedersdorf
Austria

Fabricant:
KSR Group GmbH
Im Wirtschaftspark 15
3494 Gedersdorf
Austria

Copyright © 2021
Tous droits réservés. Ce mode d'emploi est protégé par des droits d'auteur. La reproduction sous forme mécanique, électronique ou toute autre forme sans l'autorisation écrite du fabricant est interdite.

Malaguti