Malaguti

DRAKON 125

MODE D‘EMPLOI

FRANÇAIS

TABLE DES MATIÈRES

TABLE DES MATIÈRES 2

INTRODUCTION 3

Bienvenue chez Malaguti 3

EXPLICATION 4

INSTRUMENTS & UTILISATION 5

Serrure d'allumage 5
Combiné d'instruments 5
Display Menü 6
Interrupteur de guidon 7
Levier du guidon 8
Bouchon de réservoir 8
Carburant 8
Catalyseur 8
Béquille principale et latérale 8
Système anti-blocage (ABS) 9

INSPECTION AVANT LE DÉPART 10

Liste de contrôle avant de prendre la route 10

OPÉRATIONS DE CONDUITE 11

Rentrer le moteur 11
Rodage du nouveau moteur 11
Bases de la conduite 11
Démarrer le moteur 12
Démarrer 12
Accélérer & décélérer 12

ENTRETIEN ET MAINTENANCE 13

Boîte de vitesses 13
Monter/descendre 13
Freiner et se garer 13
Premier entretien 13
Outils de bord 14
Bougie d'allumage 14
Huile moteur 15
Liquide de refroidissement 16
Filtre à air 16
ECU 17
jeu de traction du câble 17
d'accélérateur 17
Pneus 17
Jantes 18
Freins 19
Lubrifier les leviers de frein 20
Câbles Bowden 20
Poignée d'accélérateur et câble 20
d'accélérateur 20
Béquille latérale et principale 21
Fourche à ressort télescopique 21
Direction 21
Roulements de roue 21
Chaîne d'entraînement 22
Indication de l'usure des pignons . . . 22
Batterie 24
Fusibles 25

DÉTECTION DES PERTURBATIONS . . 26

Liste de détection des erreurs 26
Données techniques - Drakon 125 . . . 27

BIENVENUE CHEZ MALAGUTI

Nous vous remercions d'avoir choisi ce véhicule. Ce modèle est conçu pour être sûr, durable et parfaitement adapté à une utilisation quotidienne sur la route. Le design unique du véhicule reflète votre goût personnel exceptionnel.

Ce mode d'emploi explique comment utiliser le véhicule correctement et en toute sécurité et comment effectuer des inspections simples.

Pour toute question concernant l'utilisation ou l'entretien du véhicule, veuillez vous adresser à votre revendeur agréé.

Veuillez lire attentivement le mode d'emploi.

EXPLICATION

Ce mode d'emploi attire l'attention sur des informations importantes à l'aide des symboles suivants :

AVERTISSEMENT

Est un AVERTISSEMENT qui doit être respecté ! Le non-respect de cet avertissement peut entraîner des blessures graves ou la mort du conducteur ou d'autres personnes impliquées.

REMARQUE

Est une REMARQUE concernant des informations importantes qui, si elles ne sont pas respectées, peuvent entraîner des dommages au véhicule.

REMARQUE

- Le manuel d'utilisation doit toujours être emporté avec le véhicule afin d'être disponible pour les inscriptions lors des entretiens effectués par votre revendeur agréé. En cas de vente du véhicule, veuillez remettre le manuel d'utilisation avec le véhicule au nouveau propriétaire.
- Le manuel d'utilisation contient toutes les informations importantes sur le véhicule. Toutefois, le fabricant apporte constamment des améliorations qui peuvent entraîner des divergences par rapport à ce mode d'emploi.* Pour toute question, veuillez vous adresser directement à votre revendeur agréé.

AVERTISSEMENT

- Pour votre propre sécurité, veuillez lire attentivement ce mode d'emploi avant d'utiliser le véhicule.
- Ne démarrez pas avant de vous être complètement familiarisé avec le véhicule.
- Des inspections et des entretiens réguliers ainsi qu'une bonne connaissance de la conduite garantissent une conduite sûre et la fiabilité de ce véhicule.

*Le produit et les spécifications sont susceptibles d'être modifiés, même sans préavis.

SERRURE D'ALLUMAGE

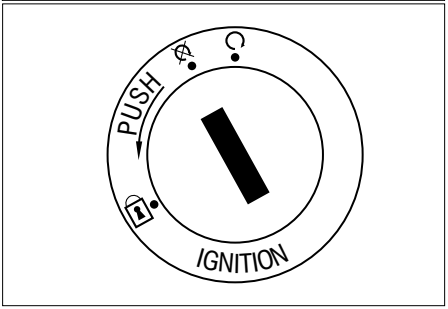

La serrure de contact commande l'allumage et le système d'éclairage et sert à verrouiller la direction.

Allumage Allumé -

Tous les circuits électriques sont alimentés, le moteur peut être démarré et la clé ne peut pas être retirée.

Allumage éteint -

Tous les systèmes électriques sont désactivés. La clé peut être retirée.

Verrouillage de la direction -

La direction est bloquée et tous les systèmes électriques sont désactivés. La clé peut être retirée.

Verrouiller le guidon

- Tournez le guidon complètement à gauche.
- Insérez la clé dans le contacteur d'allumage.Tout en exerçant une pression sur la clé, tournez-la dans le sens inverse des aiguilles d'une montre jusqu'à la position . Si le verrouillage ne s'enclenche pas immédiatement, déplacez légèrement le guidon d'avant en arrière.
- Retirez la clé.

Déverrouiller le guidon

- Insérez la clé dans le contacteur d'allumage.
- Tournez la clé dans le sens des aiguilles d'une montre sur la position . Si le verrouillage ne se libère pas immédiatement, déplacez légèrement le guidon d'avant en arrière.

COMBINÉ D'INSTRUMENTS

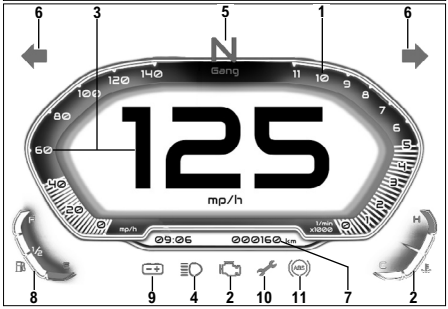

1. **Tachymètre**
Le compte-tours indique le nombre actuel du moteur.

2. **Témoin de contrôle du moteur**
Lorsque tu mets le contact, le témoin s'allume. Une fois le moteur démarré, il disparaît. Si votre véhicule détecte une erreur dans le système, le témoin s'allume. Contactez un concessionnaire.

3. **Indicateur de vitesse**
La vitesse de déplacement actuelle est affichée ici.

4. **Lampe témoin des feux de route**
S'allume lorsque les feux de route sont allumés.

5. **Indicateur de vitesse**
Indique le rapport actuellement engagé.

6. **Témoin lumineux des clignotants**
Ce témoin clignote lorsque les clignotants gauche ou droit sont activés.

7. **Odomètre**
Ici s'affiche soit le kilométrage total ODO, soit le kilométrage journalier TRIP. Il est possible de passer de l'un à l'autre en appuyant brièvement sur le bouton. Si le kilométrage journalier TRIP est affiché, il peut être remis à zéro en maintenant le bouton enfoncé pendant 3 secondes.

8. **Jauge de carburant**
La jauge de carburant indique la quantité de carburant encore disponible dans le réservoir de carburant. Lorsque le réservoir est plein, l'indicateur se rapproche de "F" (Full = plein). Lorsque le réservoir se vide, l'indicateur se déplace vers "E" (Empty = vide).

9. Témoin d'alerte de batterie

Lorsque l'icône de la batterie de l'instrument est inférieure à 12 V ou supérieure à 15,5 V, un signe rouge s'affiche.

10. Rappel de maintenance

Lorsque la clé à molette s'allume, c'est pour rappeler que des travaux d'entretien doivent être effectués. L'indicateur d'entretien s'allume après les premiers 1000 km, puis tous les 3000 km. Contactez votre concessionnaire. Le rappel d'entretien s'éteint lorsque vous maintenez le bouton MODE enfoncé pendant 2 secondes ou lorsque vous avez parcouru 30 km.

11. Témoin d'avertissement ABS

Lorsque vous mettez le contact, le témoin d'avertissement ABS s'allume. Dès que vous démarrez et que vous atteignez une vitesse de conduite d'environ 5 km/h, le témoin d'avertissement ABS s'éteint. Si le témoin s'allume ou clignote pendant la conduite, cela signifie qu'il y a un dysfonctionnement de l'ABS. Tant que le témoin d'avertissement ABS est allumé ou clignote, l'ABS ne fonctionne pas correctement. Dans ce cas, actionnez les freins avec précaution et contactez votre revendeur spécialisé.

DISPLAY MENÜ

Pour accéder au menu de l'écran, appuyez brièvement sur le bouton Menu de l'élément de commande monté à côté de la commande au guidon gauche. Le bouton Menu sert uniquement à passer de l'écran de menu à l'écran du combiné d'instruments.
Dans l'écran de menu, appuyez brièvement une fois sur le bouton SET pour passer d'un élément de menu à l'autre. Appuyez longuement sur la touche SET pour accéder à l'option de menu sélectionnée.

Horloge

Appuie longuement sur le bouton SET pour passer au réglage des heures. Appuyez brièvement sur la touche SET pour changer l'unité sélectionnée (heures/minutes). En appuyant à nouveau longuement sur la touche SET, vous passez des heures aux minutes et de 12H à 24H.

Écran

Appuyez longuement sur la touche SET pour accéder à l'option de menu Display. Appuyez brièvement sur la touche SET pour passer du mode automatique au mode manuel. Une nouvelle pression longue dans l'option de menu Mode manuel permet de passer de l'affichage jour/nuit à l'affichage rouge Corsa.

Langue

Appuyez longuement sur la touche SET pour accéder

au menu de la langue. Appuyez brièvement sur la touche SET pour passer de l'allemand à l'anglais.

Unités

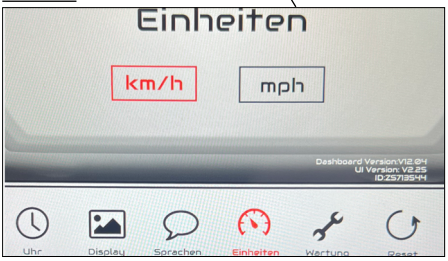

Appuie longuement sur la touche SET pour accéder au menu des unités. Appuyez brièvement sur la touche SET pour passer de km/h à mph.

Entretien

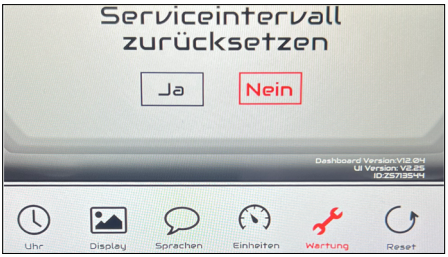

Appuyez longuement sur la touche SET pour accéder au menu. En appuyant brièvement sur la touche SET, vous alternez entre Oui et Non. En maintenant la touche SET enfoncée sur OUI, vous réinitialisez l'intervalle de service.

Réinitialiser

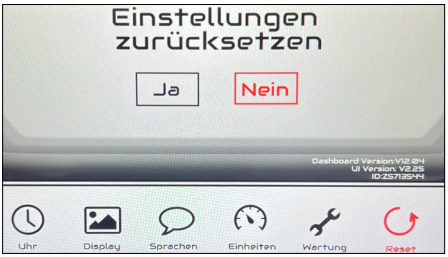

Appuyez longuement sur la touche SET pour accéder au menu. En appuyant brièvement sur la touche SET, vous alternez entre Oui et Non. En maintenant la touche SET enfoncée sur OUI, vous réinitialisez l'écran aux réglages d'usine.

INTERRUPTEUR DE GUIDON

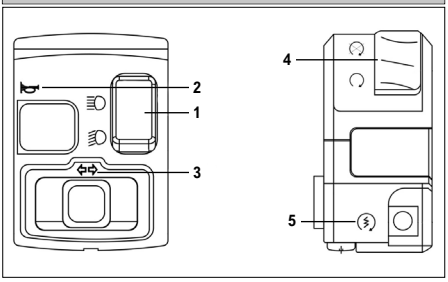

1. Feux de route et de croisement

En changeant la position du commutateur, vous pouvez passer des feux de route aux feux de croisement.

2. Avertisseur sonore

Appuyez sur le bouton pour actionner l'avertisseur sonore.

3. Clignotant

Pour tourner à droite, poussez le commutateur de clignotants vers la droite. Pour tourner à gauche, poussez le commutateur de clignotants vers la gauche. Pour désactiver le clignotant, repoussez le commutateur en position centrale.

4. Bouton d'arrêt d'urgence (moteur)

Lorsque le commutateur est en position le moteur peut être démarré ou il est déjà en marche. En changeant la position du commutateur sur un moteur en marche s'éteint et le moteur ne peut pas être démarré.

5. Démarreur électrique

Pour démarrer le véhicule, actionnez le démarreur .

LEVIER DU GUIDON

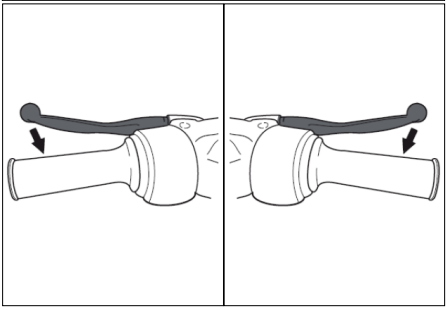

Levier d'embrayage gauche

Le levier d'embrayage se trouve sur le guidon à gauche. Pour embrayer, tirez le levier vers le guidon.

Levier de frein à main droit

Le levier de frein pour le frein avant se trouve sur le guidon à droite. Pour freiner, tirez le levier vers le guidon.

BOUCHON DE RÉSERVOIR

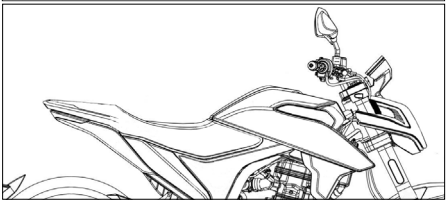

Le réservoir de carburant (1) se trouve devant le siège.

Ouvrir le bouchon du réservoir

Pour ouvrir le bouchon du réservoir, relevez le couvercle (qui cache le trou de la serrure), insérez la clé dans le trou de la serrure et tournez la clé dans le sens des aiguilles d'une montre jusqu'à la butée. Rabattez ensuite le bouchon du réservoir. Pour fermer le bouchon, rabattez-le et poussez-le jusqu'à ce que vous entendiez un "clic". La clé ne peut pas être retirée tant que vous ne l'avez pas remise dans sa position initiale (dans le sens inverse des aiguilles d'une montre). Rabattez ensuite le couvercle dans sa position d'origine pour cacher le trou de la serrure.

CARBURANT

Assurez-vous qu'il y a suffisamment de carburant dans le réservoir. Remplissez le réservoir d'essence au maximum jusqu'au bord inférieur du goulot de remplissage.

Essence sans plomb RON/ROZ min. 95

E5 **E10**

!! ATTENTION !!

LE BIOÉTHANOL E15-E100 NE CONVIENT PAS

AVERTISSEMENT

- Ne remplissez pas trop le réservoir d'essence, sinon l'essence risque de couler.
- Le carburant ne doit jamais couler sur les parties chaudes du véhicule, comme le moteur ou le pot d'échappement. Celui-ci pourrait s'enflammer !

REMARQUE

Essuyez les fuites de carburant avec un chiffon approprié, car les surfaces peintes et les pièces en plastique peuvent être endommagées.

CATALYSEUR

Ce modèle est équipé d'un catalyseur dans le système d'échappement.

AVERTISSEMENT

Le système d'échappement est très chaud pendant et juste après l'utilisation du véhicule. Le système d'échappement doit refroidir avant de procéder à l'entretien.

REMARQUE

Respectez les consignes de sécurité ci-dessous afin d'éviter tout incendie ou dommage matériel.

- Utilisez uniquement de l'essence sans plomb.
- L'essence au plomb entraîne des dommages irréparables au niveau du catalyseur.
- Ne garez pas le véhicule directement sur de l'herbe sèche, par exemple.
- Ne laissez pas le moteur tourner trop longtemps au ralenti.

BÉQUILLE PRINCIPALE ET LATÉRALE

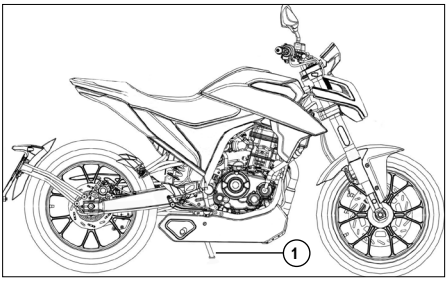

La béquille latérale (1) se trouve sur le côté gauche du véhicule. Dépliez la béquille latérale avec le pied et garez le véhicule.

REMARQUE

Lorsque la béquille latérale est dépliée, le moteur ne démarre pas. Un moteur en marche s'éteint lorsque la béquille latérale est dépliée. N'utilisez pas la béquille latérale pour vous garer sur une pente ou sur un sol mou ou irrégulier.

SYSTÈME ANTI-BLOCAGE (ABS)

L'ABS (système antiblocage) a pour but d'empêcher les roues de se bloquer lorsque les freins sont fortement actionnés. L'ABS fonctionne avec deux circuits séparés pour les roues avant et arrière. Lorsque les capteurs ABS détectent le blocage d'une roue, la force de freinage est légèrement réduite jusqu'à ce que la roue tourne à nouveau. Lorsque l'ABS fonctionne, une légère vibration de la pédale de frein arrière ou du levier de frein avant peut être ressentie.L'actionnement des freins se fait comme sur une moto classique : la pédale de frein arrière active le frein arrière, le levier de frein avant active le frein avant.

Bien que l'ABS assure la stabilité lors de l'arrêt en empêchant les roues de se bloquer, vous devez tenir compte des caractéristiques suivantes :

- L'ABS ne peut pas compenser les mauvaises conditions routières, les erreurs de jugement ou l'utilisation inappropriée des freins.
- Vous devez prendre les mêmes précautions que pour les motos qui ne sont pas équipées de l'ABS.
- L'ABS n'est pas conçu pour réduire la distance de freinage. Sur un sol meuble, irrégulier ou en pente, la distance de freinage d'une moto avec ABS peut être plus longue que celle d'une moto équivalente sans ABS. Soyez particulièrement prudent dans de telles zones.
- L'ABS aide à éviter le blocage des roues lors du freinage en ligne droite, mais ne peut pas contrôler le patinage des roues qui peut être causé par le freinage dans les virages. Lorsque vous abordez un virage, il est préférable de limiter le freinage à une légère action sur les deux freins ou de ne pas freiner du tout. Réduisez votre vitesse avant d'entrer dans le virage.
- Les ordinateurs intégrés dans l'ABS comparent la vitesse du véhicule avec la vitesse des roues. Comme des pneus non adaptés peuvent influencer la vitesse des roues, ils peuvent induire les ordinateurs en erreur, ce qui peut entraîner un allongement de la distance de freinage.

AVERTISSEMENT

Bien que les deux freins soient actionnés par la pédale de frein, le frein avant doit toujours être actionné pour que la moto décélère correctement.

INSPECTION AVANT LE DÉPART

LISTE DE CONTRÔLE AVANT DE PRENDRE LA ROUTE

Il est de la seule responsabilité du propriétaire de maintenir le véhicule dans un état optimal. Le conducteur doit vérifier le véhicule par des inspections simples mais approfondies afin de s'assurer que le véhicule est dans un état optimal. Avant chaque trajet, il convient d'inspecter rapidement certaines pièces importantes afin d'éviter tout dysfonctionnement grave du véhicule susceptible de provoquer un accident grave.

REMARQUE

Avant chaque sortie, une brève inspection devrait être effectuée. Celle-ci ne dure qu'un court instant et est destinée à votre propre sécurité.

AVERTISSEMENT

Si un élément du véhicule est reconnu comme défectueux lors de l'inspection, faites réparer le véhicule par un revendeur agréé. En cas de négligence du propriétaire du véhicule, comme par exemple un manque de soins et d'entretien, l'utilisation du véhicule avec des pièces défectueuses ou mal entretenues, le fabricant n'assume aucune garantie.

POINT DE CONTRÔLE	A VÉRIFIER
Frein avant	• Vérifier le fonctionnement. • Si le système hydraulique semble mou ou spongieux, faites-le contrôler et purger par un revendeur agréé. • Vérifier l'usure des plaquettes de frein. • Les remplacer si nécessaire. • Vérifier le niveau de liquide de frein dans le réservoir. • Si nécessaire, ajouter du liquide de frein recommandé jusqu'au niveau prescrit. • Vérifier l'absence de fuites dans le système hydraulique.
Frein arrière	• Vérifier le fonctionnement. • Si le système hydraulique semble mou ou spongieux, faites-le contrôler et purger par un revendeur agréé. • Vérifier l'usure des plaquettes de frein. • Les remplacer si nécessaire. • Vérifier le niveau de liquide de frein dans le réservoir. • Si nécessaire, ajouter du liquide de frein recommandé jusqu'au niveau prescrit. • Vérifier l'absence de fuites dans le système hydraulique.
Poignée des gaz	• Assurez-vous que l'actionnement se fait facilement et sans friction.
Roues et pneus	• Vérifiez que la surface des pneus n'est pas endommagée. • Vérifiez l'état des pneus et la profondeur des sculptures. • Vérifiez la pression de gonflage.
Levier de frein	• Assurez-vous que l'actionnement se fait en douceur et sans frottement. • Lubrifiez les points de pivotement si nécessaire.
Béquille principale/latérale	• Assurez-vous que l'actionnement se fait en douceur et sans frottement. • Lubrifiez les points de pivotement si nécessaire.
Éléments de fixation sur le châssis	• Assurez-vous que tous les écrous et vis visibles sont correctement serrés. • Resserrez-les si nécessaire.
Instruments, feux, signaux, interrupteurs	• Vérifier le fonctionnement, le corriger si nécessaire.

RENTRER LE MOTEUR

Le rodage correct d'une nouvelle moto prolonge sa durée de vie et lui permet d'atteindre son plein potentiel de performance.
Régime moteur maximal recommandé
Le régime moteur maximal recommandé (tr/min - tours par minute) pendant la phase de rodage est indiqué dans le tableau ci-dessous.

DISTANCE	VITESSE DE ROTATION DU MOTEUR
Premier 500 km	ouverture max. du papillon des gaz - ½
Jusqu'à 1600 km	ouverture max. du papillon - ¾

Transmission et vitesse de rotation du moteur

Changez de temps en temps de vitesse et de régime moteur. Ne faites pas tourner le moteur en permanence dans la même vitesse et à un régime constant. Au cours de la phase de rodage, le régime moteur peut être augmenté en conséquence, de manière à ce que le moteur soit complètement rodé.

Vitesse de rotation du moteur

Si le moteur tourne à un régime constamment bas (faible charge), l'usure des pièces augmente. Tant que l'ouverture recommandée du papillon des gaz n'est pas dépassée, vous pouvez faire tourner le moteur à différents régimes. Veillez en particulier à rester en dessous de la demi-charge pendant les 500 premiers kilomètres.

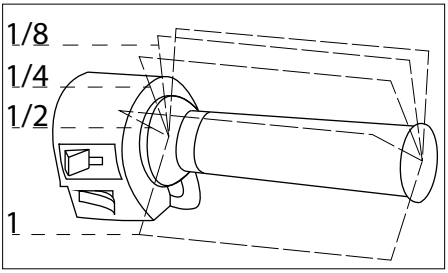

Lubrification

Pendant la période de rodage, que le moteur soit chaud ou froid, laissez-le tourner au ralenti suffisamment longtemps avant de démarrer, afin que l'huile moteur atteigne tous les points à lubrifier.

RODAGE DU NOUVEAU MOTEUR

Tout comme le moteur, les pneus neufs doivent être correctement rodés. Pendant les 160 premiers kilomètres d'un pneu neuf, l'inclinaison (position dans les virages) doit être augmentée progressivement afin de garantir une performance maximale du pneu. Pendant les 160 premiers kilomètres d'un pneu neuf, évitez les accélérations rapides, les virages serrés et les freinages brusques.

AVERTISSEMENT

Un rodage incorrect des pneus neufs entraîne souvent une diminution de l'adhérence des pneus, ce qui conduit à une perte de contrôle et à des accidents. Effectuez le rodage des pneus neufs comme décrit ci-dessus et évitez les accélérations rapides, les virages serrés et les freinages d'urgence pendant les 160 premiers kilomètres.

BASES DE LA CONDUITE

AVERTISSEMENT

Si vous conduisez cette moto pour la première fois, vous devez vous entraîner sur une route non publique jusqu'à ce que vous soyez familiarisé avec le pilotage et l'utilisation de la moto. Il est très dangereux de conduire la moto d'une seule main. Tenez le guidon à deux mains et placez vos deux pieds sur les repose-pieds. Ne retirez en aucun cas vos deux mains du guidon. Réduisez votre vitesse avant de tourner. Sur une chaussée mouillée et glissante, la friction des pneus diminue et la puissance de freinage ainsi que la capacité à tourner sont réduites en conséquence, ce qui vous oblige à réduire votre vitesse à l'avance. Faites attention aux vents latéraux après les tunnels et aux gros véhicules. Respectez le code de la route et les limitations de vitesse.

OPÉRATIONS DE CONDUITE

DÉMARRER LE MOTEUR

Vérifiez que le bouton d'arrêt d'urgence est en position ◯ Insérez la clé dans le contacteur d'allumage et tournez-la dans le sens des aiguilles d'une montre jusqu'à la position ◯. Lorsque la boîte de vitesses est au point mort, le symbole N s'allume.

AVERTISSEMENT

Assurez-vous que le point mort est enclenché (le symbole N s'allume et le véhicule peut être poussé sans que l'embrayage soit tiré) avant de démarrer la moto.

Démarrage à froid

1. Relevez la béquille.
2. Laissez la manette des gaz au point mort.
3. Appuyez sur le démarreur électrique.
4. Laissez le moteur chauffer après le démarrage.

AVERTISSEMENT

Plus le temps est froid, plus le moteur met du temps à se réchauffer. Faire chauffer le moteur avant de rouler permet de réduire l'usure des composants du moteur.

Problèmes de démarrage à froid

Si vous rencontrez des problèmes de démarrage à froid, suivez les étapes ci-dessous :

1. Relevez le support.
2. Actionnez le démarreur électrique et ouvrez le papillon 1/8.
3. Laissez le moteur se réchauffer après le démarrage.

Démarrage à chaud

1. Relevez la béquille.
2. Laissez la manette des gaz au point mort.
3. Appuyez sur le démarreur électrique.

Problèmes de démarrage à chaud

Si vous rencontrez des problèmes lors du démarrage à chaud, suivez les étapes ci-dessous :

1. Relevez la béquille.
2. Actionnez le démarreur électrique et ouvrez le papillon des gaz 1/8.
3. Laissez le moteur chauffer après le démarrage.

DÉMARRER

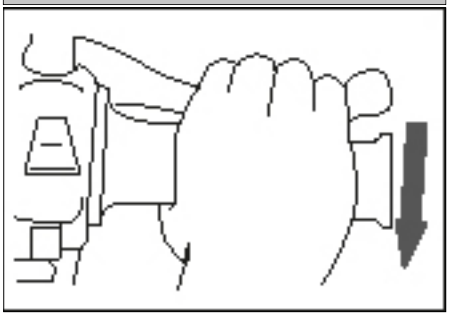

- Tirez le levier de frein avec la main gauche et tenez le porte-bagages avec la main droite. Ensuite, faites glisser le véhicule de la béquille principale.
- Asseyez-vous sur la selle et réglez les rétroviseurs.
- Tirez le levier d'embrayage (gauche).
- Faites attention à la circulation et relâchez lentement le levier d'embrayage (gauche) tout en tournant lentement la poignée des gaz (droite).

ACCÉLÉRER & DÉCÉLÉRER

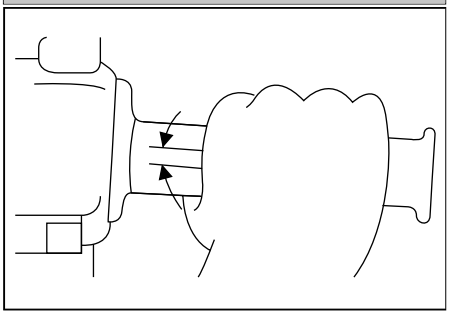

La vitesse est également contrôlée par la poignée des gaz.

- Pour accélérer, tournez la poignée dans le sens (a).
- Pour décélérer, tournez la poignée dans le sens (b).

BOÎTE DE VITESSES

Les rapports de boîte ont été soigneusement sélectionnés pour refléter au mieux les caractéristiques du moteur. Le conducteur doit choisir le rapport le plus approprié en fonction des conditions de conduite et ne jamais laisser le moteur tourner à grande vitesse sur un rapport bas pendant une période prolongée. La vitesse ne doit à aucun moment être réglée en tirant sur le levier d'embrayage. Réduire le régime moteur avant de passer à une vitesse inférieure. Avant de passer à une vitesse supérieure, veuillez augmenter le régime moteur.

AVERTISSEMENT

Le rétrogradage à un régime moteur très élevé provoque des freinages de la roue arrière et peut entraîner des accidents.

MONTER/DESCENDRE

En montée, la moto peut ralentir en raison d'une puissance insuffisante. Dans ce cas, le conducteur doit rétrograder rapidement afin d'éviter un ralentissement excessif ou un calage du moteur dû à un régime moteur trop faible. En descente, le conducteur peut utiliser le frein moteur en passant à un rapport inférieur pour aider au freinage. Si le frein est utilisé en permanence, il surchauffe et la puissance de freinage diminue.

FREINER ET SE GARER

Relâchez la poignée des gaz et actionnez simultanément les deux freins (avant et arrière). Passez à une vitesse inférieure lorsque le régime moteur est suffisamment bas et réduisez lentement la vitesse de la moto. Maintenez le levier d'embrayage fermement tiré pour laisser la moto tourner au ralenti, puis arrêtez complètement la moto. Lorsque la moto s'est arrêtée, passez au point mort (le symbole N s'allume). Vous pouvez maintenant relâcher lentement l'embrayage. Mettez le contact en position ⊗ pour couper le moteur. Par sécurité, verrouillez le guidon et retirez la clé. Si vous souhaitez garer la moto avec la béquille latérale sur une légère pente, poussez la moto contre la pente pour éviter qu'elle ne se renverse.

AVERTISSEMENT

La distance de freinage augmente de manière exponentielle avec la vitesse. Veillez à toujours garder une distance de sécurité suffisante avec le véhicule qui vous précède.

PREMIER ENTRETIEN

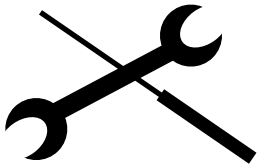

L'entretien après les premiers 1000 km est le plus important. D'ici là, toutes les pièces sont rodées. C'est pourquoi, lors de cet entretien, toutes les pièces et tous les composants doivent être réajustés et tous les éléments de fixation resserrés. Un entretien minutieux après les premiers 1.000 km garantit les meilleures performances de votre véhicule et prolonge sa durée de vie.

REMARQUE

L'entretien à 1 000 km doit être effectué conformément au contenu indiqué dans le carnet d'entretien.

OUTILS DE BORD

Les informations sur l'entretien et l'outillage de bord fourni aident à effectuer l'entretien préventif et les petites réparations. Certains entretiens nécessitent toutefois des outils spéciaux.

REMARQUE

- La sécurité et l'état du véhicule dépendent d'un entretien correct, d'inspections régulières et du réglage et de la lubrification nécessaires de divers composants.
- Vous trouverez les conseils correspondants dans les pages suivantes.
- L'entretien, le remplacement ou la réparation du système d'échappement ne peuvent être effectués que par un revendeur spécialisé agréé, conformément aux dispositions légales en vigueur..

AVERTISSEMENT

- Confiez les travaux d'entretien qui ont une incidence sur la garantie ou avec lesquels vous n'êtes pas familiarisé à un revendeur spécialisé agréé.
- Les modifications apportées au véhicule et non autorisées par le constructeur peuvent entraîner une modification des performances, des valeurs d'émission non autorisées et un comportement routier peu sûr.
- Si le client effectue de telles modifications sans l'autorisation du fabricant, le droit à la garantie est annulé.

BOUGIE D'ALLUMAGE

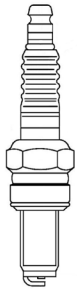

SPÉCIFICATION DES BOUGIES D'ALLUMAGE	
Fabricant :	NGK
Modèle :	CR9E
Distance entre les électrodes:	0.6 - 0.7 mm
Couple de serrage:	12 Nm

La bougie d'allumage est un élément important du moteur et peut être facilement contrôlée. La chaleur et les dépôts usent la bougie d'allumage, c'est pourquoi elle doit être contrôlée conformément au tableau d'entretien. La bougie d'allumage donne également des indications sur l'état du moteur. La bougie d'allumage se trouve sur le dessous du véhicule.

Vérifier la bougie d'allumage

Retirer la cosse de la bougie d'allumage (1).

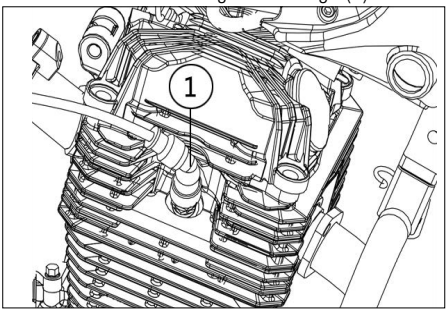

Dévissez la bougie d'allumage à l'aide de la clé à bougie (2) de l'outillage de bord.

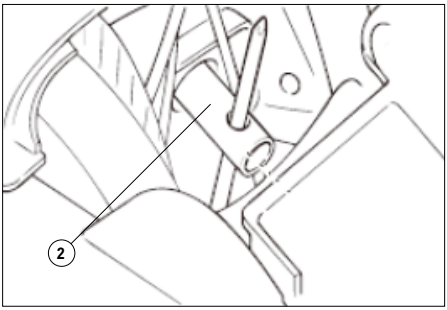

Vérifie que l'isolant (3) autour de l'électrode centrale de la bougie est de couleur brun-rouge. C'est la couleur idéale si le véhicule est correctement entretenu et utilisé.

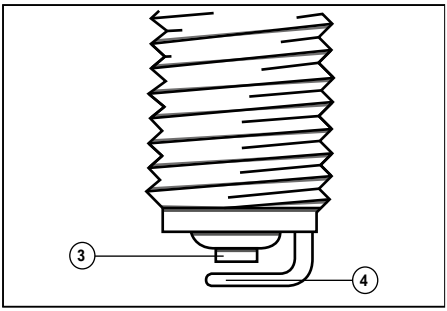

REMARQUE

Si la bougie d'allumage est d'une couleur différente, cela peut indiquer un dysfonctionnement du moteur. Ne diagnostiquez pas vous-même de tels problèmes. Adressez-vous à votre revendeur.

Vérifiez que l'électrode (4) de la bougie n'est pas brûlée et qu'il n'y a pas de carbonisation excessive ou d'autres dépôts. Si nécessaire, remplacez la bougie.

AVERTISSEMENT

Veuillez noter qu'aucun autre modèle de bougie n'est autorisé. L'utilisation d'un autre modèle de bougie peut rapidement endommager le moteur.

Avant de remettre la bougie en place, contrôlez l'écartement des électrodes et nettoyez la bougie avec un chiffon sec.

Insertion de la bougie d'allumage dans l'ordre inverse.

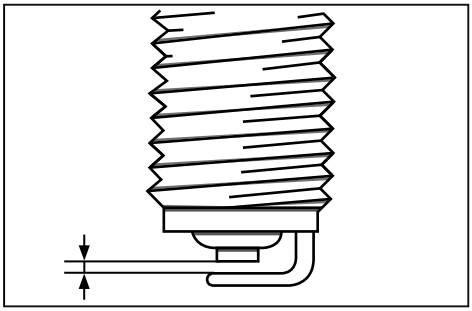

AVERTISSEMENT

Veuillez respecter le couple de serrage maximal lors de la mise en place de la bougie d'allumage.

Si vous n'avez pas la possibilité de le contrôler, laissez cette tâche au revendeur spécialisé.

HUILE MOTEUR

SPÉCIFICATION DE L'HUILE MOTEUR	
Quantité de remplissage	1,0 l
Huile moteur 4 temps	SAE 10W-40

AVERTISSEMENT

Le niveau d'huile moteur doit être contrôlé à chaque ravitaillement.

- Placez le véhicule sur la béquille principale, retirez la jauge et essuyez-la.
- Insérez la jauge, mais ne la vissez pas.
- Retirez-le et vérifiez que le niveau d'huile se situe entre les repères min. et max.

REMARQUE

Assurez-vous que la jauge d'huile moteur est correctement installée.
soit en place avant de prendre la route.

LIQUIDE DE REFROIDISSEMENT

Le réservoir de liquide de refroidissement se trouve derrière la garniture latérale avant droite, sous le réservoir de carburant.

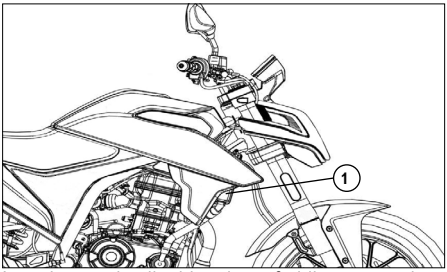

Le niveau de liquide de refroidissement dans le réservoir de liquide de refroidissement doit toujours se situer entre les repères maximum et minimum. Veuillez vérifier le niveau de liquide de refroidissement régulièrement (la moto doit être à l'arrêt). Si le niveau de liquide de refroidissement est inférieur au repère minimum, veuillez faire l'appoint de liquide de refroidissement.

Changer le liquide de refroidissement

Changez le liquide de refroidissement tous les 2 ans.

REMARQUE

Attendre que le système de refroidissement refroidisse pour vérifier le niveau du liquide de refroidissement.

AVERTISSEMENT

Si le réservoir de liquide de refroidissement est vide, vérifiez immédiatement le système de refroidissement et ajoutez du liquide de refroidissement. Le liquide de refroidissement est dangereux pour la santé, voire mortel en cas d'ingestion ou d'inhalation, et il est toxique pour les animaux. Ne buvez pas d'antigel ou de liquide de refroidissement ! En cas d'ingestion, ne provoquez pas de vomissements et consultez immédiatement un médecin. En cas d'inhalation, déplacer la personne dans un endroit où l'air est frais. Si du liquide de refroidissement entre en contact avec les yeux, rincer à l'eau claire et consulter un médecin. Se laver soigneusement les mains après avoir manipulé du liquide de refroidissement. Tenir l'antigel et le liquide de refroidissement hors de portée des enfants et des animaux domestiques.

FILTRE À AIR

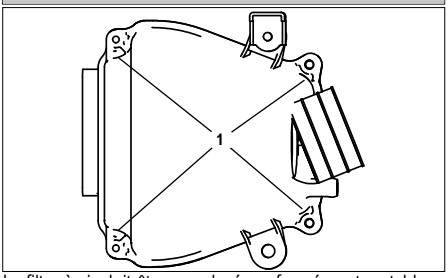

Le filtre à air doit être remplacé conformément au tableau d'entretien. Remplacez le filtre à air plus souvent si vous conduisez dans un environnement inhabituellement poussiéreux ou humide.

Remplacer le filtre à air

- Dévissez les vis du boîtier du filtre à air (1).
- Retirez le filtre à air.
- Remplacez-le par un filtre de rechange du fabricant.
- Graissez légèrement le boîtier du filtre à air et la surface d'appui pour assurer l'étanchéité à l'air.
- Installez le filtre à air.
- Vissez le boîtier du filtre à air.

HINWEIS

- Veillez à ce que le filtre à air soit correctement placé dans le boîtier du filtre à air et que celui-ci soit correctement fermé.
- Le moteur ne doit jamais être utilisé sans filtre à air. Un air non filtré peut immédiatement endommager le moteur.

ECU

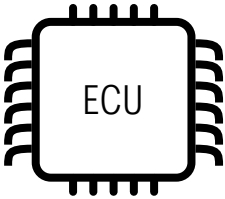

L'unité de commande du moteur "ECU" est une pièce importante du moteur et doit toujours être réglée correctement. Toute manipulation peut avoir une influence négative sur le fonctionnement du moteur et entraîner des dommages. Confiez les travaux d'entretien et de réglage à votre revendeur spécialisé.

JEU DE TRACTION DU CÂBLE D'ACCÉLÉRATEUR

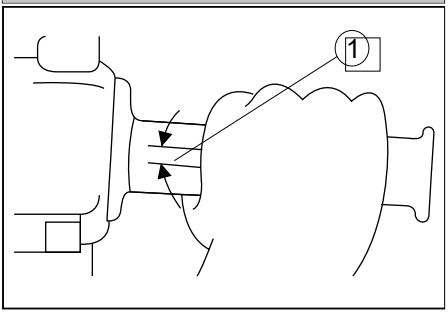

Le jeu de traction du câble d'accélérateur (1) doit être compris entre 2 et 6 mm.

REMARQUE

Les contrôles réguliers du jeu du câble d'accélérateur et le réajustement doivent être effectués par votre revendeur spécialisé.

PNEUS

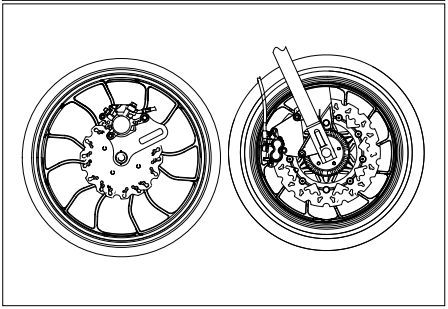

SPÉCIFICATION DU PNEU	
Pression des pneus (avant & arrière)	2,5 bar
Type de pneu	Sans tuyau
Jante avant	2.75 x 17
Jante arrière	3.50 x 17
Pneu avant	100/80-17
Pneu arrière	130/70-17

Pour obtenir les meilleures performances, une longue durée de vie et un fonctionnement sûr de votre véhicule, veuillez suivre les instructions ci-dessous concernant les pneus.

Pression des pneus

La pression des pneus doit être contrôlée avant chaque trajet et corrigée si nécessaire. Contrôlez la pression des pneus au moins à chaque ravitaillement.

AVERTISSEMENT

- Vérifier la pression des pneus lorsqu'ils sont froids (avant de prendre la route). Adapter la pression des pneus en fonction des conditions d'utilisation.
- Ne surchargez pas le véhicule ! Plus la charge sur le véhicule est importante, plus la pression sur les pneus, les freins et la direction est élevée. Cela peut entraîner des dommages ou des accidents.
- La répartition du poids sur le véhicule est importante pour votre sécurité et pour les performances du véhicule. Arrimez correctement votre charge et chargez les charges les plus lourdes au centre du véhicule. Vous garderez ainsi le contrôle du véhicule.

Inspection des pneus

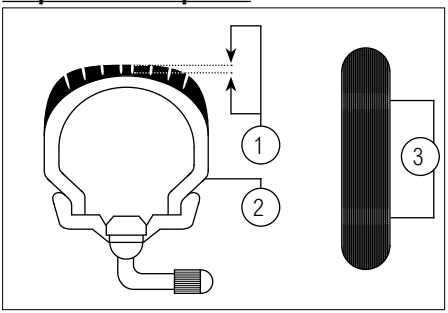

- Profondeur du profil
- Paroi latérale
- Indicateur d'usure

AVERTISSEMENT

Vérifiez l'état des pneus avant chaque trajet. Si un pneu présente des lignes croisées (profondeur de profil minimale), cela indique des dommages. Faites immédiatement contrôler le pneu par un spécialiste et, le cas échéant, faites-le remplacer immédiatement.

REMARQUE

La profondeur des sculptures peut varier selon les pays. Respectez les réglementations locales. Les valeurs indiquées ici sont des valeurs techniques et peuvent différer des valeurs légales de votre région.

AVERTISSEMENT

- Conduire avec des pneus usés est illégal, réduit la stabilité et peut entraîner une perte de contrôle du véhicule.
- Faites remplacer immédiatement les pneus usés ou endommagés par votre revendeur spécialisé.
- Les travaux sur les pneus et les roues sont du ressort de votre revendeur spécialisé.

JANTES

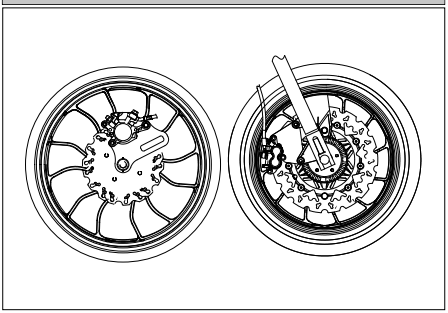

Pour obtenir les meilleures performances, la meilleure durabilité et un fonctionnement sûr de votre véhicule, veuillez suivre les instructions ci-dessous concernant les jantes.

- Avant chaque sortie, vérifiez que les jantes ne sont pas fissurées ou déformées.
- Faites remplacer les jantes endommagées par votre revendeur spécialisé.
- Ne procédez pas à des réparations arbitraires sur les jantes.
- Une jante déformée ou cassée doit être remplacée.
- La roue doit être équilibrée après un changement de pneu.
- Une roue non équilibrée entraîne une mauvaise performance de conduite, une maîtrise difficile du véhicule et réduit l'espérance de vie du pneu.
- Après un changement de pneu, commencez par rouler lentement, car le pneu doit être rodé.

FREINS

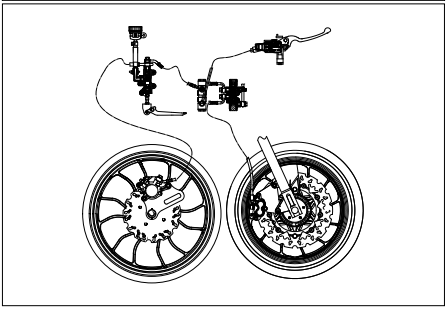

Jeu du levier de frein

Les leviers de frein doivent avoir un jeu de 10 à 20 mm mesuré à l'extrémité du levier. Si ce n'est pas le cas, veuillez vous adresser à votre revendeur pour un contrôle du système de freinage.

AVERTISSEMENT

- Un levier de frein qui semble mou ou spongieux lors du freinage peut indiquer la présence d'air ou d'eau dans le système hydraulique. S'il y a de l'air ou de l'eau dans le système hydraulique, faites le purger par votre revendeur spécialisé ou remplacez le liquide de frein.
- La présence d'air ou d'eau dans le système hydraulique réduit la puissance de freinage et peut entraîner une perte de contrôle du véhicule.

Plaquettes de frein

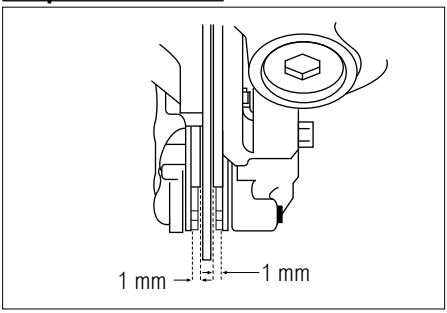

Les plaquettes de frein doivent être contrôlées à intervalles réguliers. Dans le meilleur des cas, avant chaque trajet. Les plaquettes possèdent une encoche qui doit toujours être visible. L'usure des plaquettes dépend du type de conduite et de l'état de la chaussée. Lorsque l'épaisseur minimale de 1 mm est atteinte, les deux plaquettes doivent être remplacées. Confiez le remplacement des plaquettes de frein à votre revendeur spécialisé. Des plaquettes de frein usées augmentent la distance de freinage.

Liquide de frein

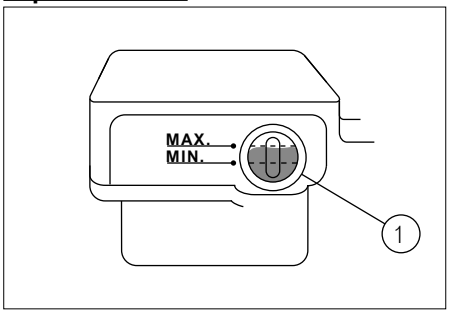

AVERTISSEMENT

Un niveau insuffisant de liquide de frein peut entraîner une inclusion d'air dans le système de freinage, ce qui réduit la puissance de freinage. Vérifiez que le niveau de liquide de frein est supérieur au repère minimum (1) avant chaque trajet et faites l'appoint si nécessaire.

- Un faible niveau peut également indiquer que les plaquettes de frein sont usées ou qu'il y a une fuite dans le système de freinage.
- Si le niveau de liquide de frein est bas, veuillez vérifier l'usure des plaquettes de frein et l'absence de fuites dans le système de freinage.
- Lorsque vous vérifiez le niveau de liquide de frein, veillez à ce que le maître-cylindre de frein soit à l'horizontale. Tournez le guidon en conséquence.
- N'utilisez que du liquide de frein de haute qualité, sinon les joints en caoutchouc risquent de se détériorer et d'entraîner de mauvaises performances de freinage.

LIQUIDE DE FREIN	
Valeur	DOT 4

- Remplissez toujours le même liquide de frein. Un mélange peut entraîner des réactions chimiques et une diminution des performances de freinage.
- Veillez à ce que l'eau ne pénètre pas dans le maître-cylindre de frein lors du remplissage. Cela réduit considérablement le point d'ébullition du liquide de frein et peut entraîner la formation de bulles de vapeur.
- Le liquide de frein attaque les surfaces peintes et le plastique. Essuyez toujours immédiatement tout débordement de liquide de frein.
- Au fur et à mesure que vos plaquettes de frein s'usent, le niveau de liquide de frein diminue également.
- Toutefois, si le niveau de liquide de frein diminue rapidement, veuillez contacter votre revendeur.

Changer le liquide de frein

AVERTISSEMENT

Le liquide de frein ne peut être remplacé que par un revendeur spécialisé.

Demandez à votre revendeur de vérifier le liquide de frein conformément au tableau d'entretien et de le remplacer si nécessaire.

LUBRIFIER LES LEVIERS DE FREIN

Les points d'articulation des leviers de frein avant et arrière doivent être régulièrement lubrifiés.

Levier de frein avant

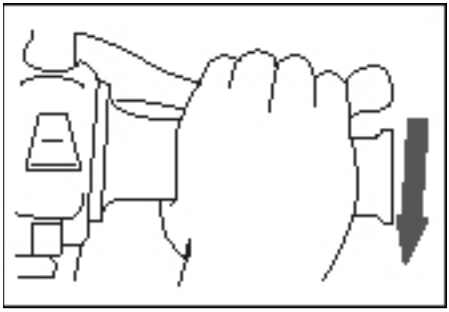

CÂBLES BOWDEN

- Le fonctionnement et l'état des câbles Bowden doivent être contrôlés avant chaque course. Les extrémités des câbles doivent être graissées si nécessaire.
- Une corde endommagée ou difficile à déplacer doit être contrôlée ou remplacée par votre revendeur.

AVERTISSEMENT

- Des dommages au niveau de l'enveloppe peuvent entraîner la formation de rouille et des difficultés de fonctionnement.
- Remplacez immédiatement les câbles Bowden endommagés afin d'éviter les situations dangereuses.

POIGNÉE D'ACCÉLÉRATEUR ET CÂBLE D'ACCÉLÉRATEUR

Vérifiez la poignée des gaz avant chaque trajet. Entretenez le câble d'accélérateur conformément au tableau d'entretien.

BÉQUILLE LATÉRALE ET PRINCIPALE

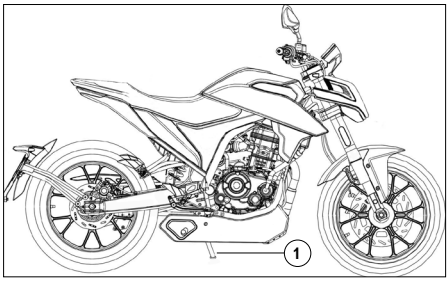

Contrôlez la béquille latérale (1) avant chaque départ et lubrifiez régulièrement les surfaces où le métal rencontre le métal.

AVERTISSEMENT

Si un support ne se plie et ne se déplie pas facilement, veuillez vous adresser à votre revendeur.

FOURCHE À RESSORT TÉLESCOPIQUE

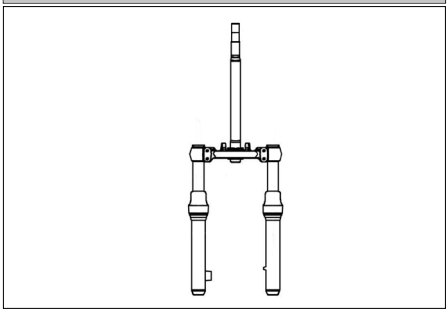

L'état de la fourche à ressort télescopique doit être contrôlé conformément au tableau d'entretien. En outre, il convient de la contrôler brièvement avant chaque trajet et de la traiter si nécessaire avec un produit d'entretien.

AVERTISSEMENT

Garez le véhicule de manière sûre afin qu'il ne puisse en aucun cas se renverser lors du contrôle.

- Placez le véhicule à plat et à la verticale.
- Vérifiez que les tuyaux internes ne sont pas rayés, endommagés ou ne présentent pas de fuites d'huile.
- Tirez le frein avant et appuyez fortement sur le guidon à plusieurs reprises pour vérifier la suspension de la fourche.

AVERTISSEMENT

- En cas de dommages sur la fourche, veuillez vous adresser à votre revendeur spécialisé.
- Si vous traitez la fourche télescopique avec des produits d'entretien, veillez à ce qu'ils n'atteignent pas le pneu ou le système de freinage. Cela pourrait entraîner des accidents dangereux.

DIRECTION

AVERTISSEMENT

Un roulement de direction usé ou desserré est dangereux. Faites contrôler la direction conformément au tableau d'entretien. En outre, il convient de la soumettre à un bref contrôle si nécessaire.

Placez le véhicule sur la béquille principale et déchargez la roue avant. Cette opération doit être effectuée par un assistant en poussant vers le bas à l'arrière du véhicule. Maintenez la fourche en bas et essayez de la déplacer d'avant en arrière. Si vous constatez du jeu, veuillez vous adresser à votre revendeur spécialisé pour faire contrôler la direction.

ROULEMENTS DE ROUE

Les roulements de roue avant et arrière doivent être contrôlés conformément au tableau d'entretien.

REMARQUE

Si vous constatez un jeu dans le moyeu de la roue ou si la roue ne tourne pas facilement, faites contrôler le roulement de roue par votre revendeur spécialisé.

CHAÎNE D'ENTRAÎNEMENT

La moto est équipée d'une chaîne d'entraînement en matériaux spéciaux. La chaîne d'entraînement est dotée d'un joint torique spécial dans lequel la graisse est scellée. Si la chaîne d'entraînement doit être remplacée, veuillez vous adresser à un atelier spécialisé.

AVERTISSEMENT

Pour garantir la sécurité, la chaîne d'entraînement doit être contrôlée et, si nécessaire, réglée avant chaque trajet.

Vérifiez et, si nécessaire, réglez la chaîne d'entraînement de la moto avant chaque sortie. Vérifiez que la chaîne d'entraînement ne présente pas l'un des problèmes suivants :

- Boulons de chaîne desserrés
- Galets d'axe endommagés
- Maillons de chaîne secs ou rouillés
- Maillon de chaîne inflexible
- Usure excessive
- Réglage inapproprié de la chaîne

Si vous constatez un problème avec la chaîne d'entraînement ou si la chaîne d'entraînement est mal réglée, veuillez vous adresser à un atelier spécialisé. Une usure de la chaîne d'entraînement indique toujours que les pignons sont également usés. Veuillez vérifier si l'un des problèmes suivants se présente avec les pignons :

- Usure excessive du pignon
- Dent endommagée ou cassée
- Contre-écrou desserré

Si vous avez constaté l'un des problèmes de pignons mentionnés ci-dessus, veuillez vous adresser à un atelier spécialisé.

INDICATION DE L'USURE DES PIGNONS

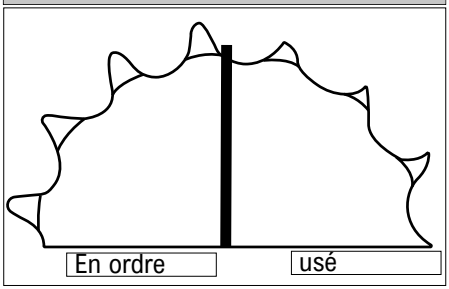

AVERTISSEMENT

Pour garantir la sécurité, la chaîne d'entraînement doit être contrôlée et, si nécessaire, réglée avant chaque trajet.

Il est très dangereux de monter la chaîne d'entraînement remplacée de manière incorrecte. Le remplacement de la chaîne d'entraînement nécessite des outils spéciaux et une chaîne d'entraînement de haute qualité, non fendue. Veuillez confier le remplacement à un atelier spécialisé.

REMARQUE

Lors du remplacement de la chaîne d'entraînement, vérifiez l'usure des pignons avant et arrière et remplacez les pignons si nécessaire.

Nettoyage/lubrification de la chaîne d'entraînement

Nettoyez et lubrifiez régulièrement la chaîne d'entraînement selon la procédure suivante :

- Enlevez la saleté et la poussière de la chaîne en veillant à ne pas endommager les bagues d'étanchéité.
- Lavez la chaîne avec un produit de nettoyage pour chaînes ou avec de l'eau et un détergent neutre.
- Utilisez une brosse douce pour laver la chaîne. Veillez à ne pas endommager les joints d'étanchéité, même si vous utilisez une brosse douce.
- Essuyez l'eau et le détergent neutre et laissez la chaîne sécher à l'air.

- Lubrifiez la chaîne avec une huile pour chaîne d'entraînement spéciale pour motos.
- Après avoir complètement lubrifié la chaîne d'entraînement, essuyez l'excédent d'huile de chaîne.

AVERTISSEMENT

Un nettoyage inapproprié de la chaîne peut endommager les bagues d'étanchéité. N'utilisez pas de solvants volatils tels que des diluants pour peinture ou de l'essence. N'utilisez pas de nettoyeur haute pression ou de brosse métallique pour nettoyer la chaîne.

REMARQUE

Certains lubrifiants pour chaînes contiennent des solvants et des additifs qui peuvent endommager les joints d'étanchéité. Utilisez donc une huile de chaîne spéciale pour les chaînes à joints toriques.

Réglage de la chaîne de transmission

Réglez le patinage (flèche) de la chaîne d'entraînement en fonction du conducteur (poids) correspondant. Augmentez la fréquence de réglage de la chaîne d'entraînement en fonction des conditions de fonctionnement.

AVERTISSEMENT

Si la chaîne d'entraînement est trop lâche, elle peut sauter du pignon et provoquer un accident ou un grave dommage au moteur. Vérifiez et corrigez le jeu de la chaîne d'entraînement avant de prendre la moto.

Réglez la chaîne d'entraînement en suivant les étapes suivantes :

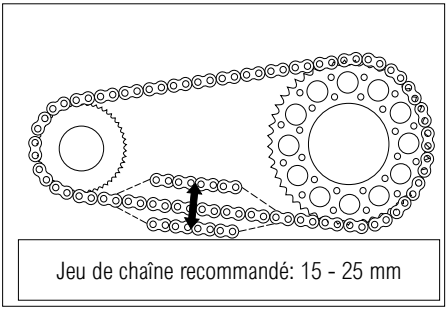

Réglez la chaîne d'entraînement en suivant les étapes suivantes :

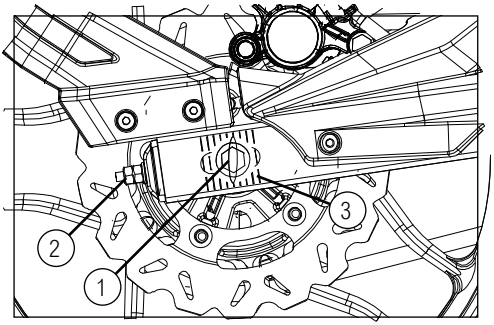

1. Garez la moto sur la béquille principale.
2. Desserrer l'écrou de l'axe de roue (1).
3. Tournez l'écrou de réglage (2) pour ajuster le jeu de la chaîne d'entraînement. Pour assurer l'alignement des pignons avant et arrière, tournez les écrous de réglage gauche et droit (2) jusqu'à ce que les logements d'axe gauche et droit se trouvent exactement à la même position des repères (3).
4. Serrez l'écrou de l'axe de roue (1).
5. Vérifiez à nouveau l'affaissement de la chaîne d'entraînement et réglez-le si nécessaire.

Couple de serrage de l'écrou de l'essieu arrière: 85-95 Nm

BATTERIE

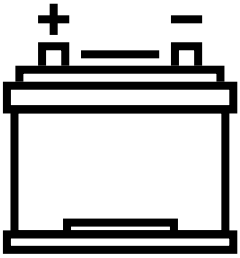

Die Batterie befindet sich hinter der linken Seitenverkleidung. Nehmen Sie zuerst den Sitz ab und entfernen Sie dann die linke Seitenverkleidung, um Zugang zur Batterie zu erhalten. Dieses Modell ist mit einer versiegelten und wartungsfreien wartungsfreien Batterie ausgestattet. Es besteht keine Notwendigkeit, Batteriesäure oder destilliertes Wasser hinzuzufügen.

WARNUNG

- Entfernen Sie keinesfalls die Batteriezellenversiegelung! Dies kann gefährlich sein und beschädigt die Batterie dauerhaft.
- Batteriesäure ist giftig und gefährlich! Sie enthält Schwefelsäure und kann zu gefährlichen Verätzungen führen.
- Vermeiden Sie Haut-, Augen- und Kleidungskontakt und schützen Sie stets Ihre Augen, wenn Sie in der Nähe der Batterie arbeiten.
- Bei Kontakt leisten Sie sofort ERSTE HILFE.
- Bei Haut oder Augenkontakt mit Batteriesäure die betroffenen Stellen mit reichlich Wasser spülen.
- Bei Verschlucken von Batteriesäure große Mengen Wasser trinken.
- In beiden Fällen ist so schnell wie möglich ein Arzt aufzusuchen.
- Batterien entwickeln explosives Wasserstoffgas. Halten Sie offene Flammen, Zigaretten usw. von der Batterie fern und sorgen Sie für ausreichende Lüftung, wenn Sie eine Batterie in geschlossenen Räumen laden.
- BATTERIEN KINDERSICHER AUFBEWAHREN.

Démontage de la batterie

1. Retirez le couvercle de sécurité et la borne négative noire (-).
2. Retirez le couvercle de sécurité et la borne positive rouge (+).
3. Retirez la bande de maintien.
4. Retirez la pile.

Le montage de la batterie s'effectue dans l'ordre inverse.

Charger la batterie

Si vous ne disposez pas d'un chargeur approprié, adressez-vous à votre revendeur pour faire charger la batterie épuisée. La batterie se décharge plus rapidement si vous avez monté des accessoires électriques.

Stocker la batterie

- Si le véhicule n'est pas utilisé pendant plus d'un mois, retirez la batterie du véhicule. Chargez complètement la batterie et stockez-la dans un endroit frais et sec.
- Si la batterie est stockée pendant plus de deux mois, vérifiez son état de charge au moins une fois par mois et rechargez-la si nécessaire.
- Chargez complètement la batterie avant de la réinstaller.
- Après l'installation, veillez à ce que les câbles de la batterie soient correctement connectés.

AVERTISSEMENT

Si vous ne savez pas comment utiliser la batterie, contactez un revendeur spécialisé..

REMARQUE

Maintenez toujours la batterie chargée. Le stockage d'une batterie épuisée l'endommage définitivement.

FUSIBLES

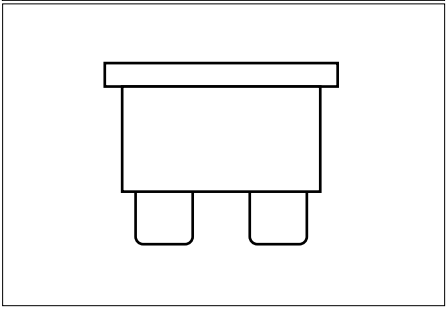

Les fusibles se trouvent sous le couvercle de la batterie.

Changer le fusible

- Tournez la clé de contact sur et éteignez tous les appareils électriques.
- Retirez le fusible grillé et installez un nouveau fusible de même ampérage.

AVERTISSEMENT

N'utilisez pas de fusible d'un ampérage plus élevé, car cela peut entraîner de graves dommages au système électrique ou un incendie.

- Après avoir changé le fusible, tournez la clé de contact sur et allumez les consommateurs électriques pour vérifier.
- Si le fusible saute à nouveau, veuillez vous adresser à votre revendeur spécialisé et faire contrôler le système électrique.

DÉTECTION DES PERTURBATIONS

Bien que votre véhicule ait été contrôlé sous toutes les coutures avant sa livraison, des problèmes peuvent survenir pendant son utilisation.

Le tableau de détection des pannes ci-dessous présente des méthodes de contrôle rapides et simples qui vous permettront de procéder vous-même à une vérification rapide. Si votre véhicule a besoin de réparations, veuillez vous adresser à votre revendeur spécialisé qui dispose des outils, des connaissances et de l'expérience nécessaires pour entretenir correctement votre véhicule.

LISTE DE DÉTECTION DES ERREURS

ERREUR	CAUSE	MESURE
Le moteur ne démarre pas quand on appuie sur le bouton de démarrage.	• Batterie déchargée • Fusible grillé • Relais de démarrage défectueux • Moteur de démarrage défectueux • Bouton d'arrêt d'urgence actionné	• Charger la batterie • Remplacer le fusible • Remplacer le relais de démarrage • Remplacer le moteur de démarrage • Mettre le bouton d'arrêt d'urgence dans la bonne position
Le moteur tourne, mais ne démarre pas ou s'arrête	• Fusible grillé • Mauvaise vitesse de ralenti • Bougie d'allumage encrassée • Défaut dans le système d'injection • Câble défectueux • Problème de contact à fiche • Pas de carburant dans le réservoir • Pompe à carburant défectueuse • Filtre à carburant encrassé • Fuite dans le système de carburant	• Remplacer le fusible • Vérifier le régime de ralenti • Remplacer la bougie d'allumage • Contrôler le système d'injection • Vérifier les câbles • Vérifier les contacts des fiches • Faire le plein du véhicule • Vérifier la pompe à carburant • Remplacer le filtre à carburant • Vérifier le système de carburant
Mauvaises performances du moteur	• Filtre à air encrassé • Filtre à carburant encrassé • Défaut du système de carburant • Défaut dans le système d'allumage • Jeu de soupape trop faible	• Remplacer le filtre à air • Remplacer le filtre à carburant • Vérifier le système de carburant • Contrôler le système d'allumage • Régler le jeu des soupapes
Augmentation de la consommation d'huile	• Niveau d'huile trop élevé • Cylindre/piston usé • Ventilation du moteur défectueuse	• Vidanger l'huile jusqu'au niveau maximum • Remplacer les pièces • Contrôler la ventilation du moteur
Le témoin de contrôle du moteur s'allume	• Défaut dans l'électronique ou le système d'injection	• Diagnostic d'erreur par un revendeur agréé

DONNÉES TECHNIQUES - DRAKON 125

MOTEUR	
Nombre de cylindres	1
Disposition des cylindres	Monocylindre incliné vers l'avant
Cylindrée	124 cm^3
Taux de compression	12 : 1
Puissance	10,0 kW @ 9500 min^{-1}
Couple	11,4 Nm @ 7500 min^{-1}
Rapport poids/puissance	0,07 kW/kg
Vitesse maximale	99 km/h
Consommation de carburant	2,6 L/100 km
Émissions de CO2	59 g/km
Bruit à l'arrêt	82 dB(A) @ 4750 U/min
Bruit de roulement	74 dB(A)
Classification	EURO 5
HUILE MOTEUR	
Type	SAE 10W-40
CARBURANT	
Type	Essence min. RON/ROZ 95 (E5 / E10)
Quantité	10,5 Liter
!! AVERTISSEMENT !! !! LE CARBURANT AU BIOÉTHANOL E15-E100 N'EST PAS AUTORISÉ !!	E5 E10
FILTRE À AIR	
Type	Élément en papier
BOUGIE D'ALLUMAGE	
Fabricant	NGK
Type	CR9E
Distance entre les électrodes	0,6 ~ 0,7 mm
ROUE AVANT	
Jante	2.75 x 17
Pneu	100/80-17
Pression de gonflage	2,5 bar

SPÉCIFICATIONS TECHNIQUES

ROUE ARRIÈRE	
Jante	3.50 x 17
Pneu	130/70-17
Pression de gonflage	2,5 bar
SYSTÈME DE FREINAGE AVANT	
Type	Étrier de frein hydraulique à 2 pistons
Diamètre du disque de frein	300 mm
Actionnement	Levier de frein à main droit
SYSTÈME DE FREINAGE ARRIÈRE	
Type	Étrier de frein hydraulique à 1 piston
Diamètre du tambour de frein	218 mm
Actionnement	Pédale de frein droite
LIQUIDE DE FREIN	
Type	DOT 4
SUSPENSION	
Avant	Fourche à ressort télescopique
Arrière	Amortisseur
BATTERIE	
Tension / capacité	12V / 9Ah
FUSIBLES	
Fusible principal	20 A
Allumage (EFI)	15 A
Dimensions	
Longueur	2050 mm
Largeur	810 mm
Hauteur	1110 mm
Empattement	1370 mm
Hauteur d'assise	885 mm
Poids	
Poids en ordre de marche	145 kg
Poids total maximal autorisé	320 kg
Charge maximale autorisée sur l'essieu avant	114 kg
Charge maximale autorisée sur l'essieu arrière	206 kg
Charge utile maximale (y compris conducteur / passager)	175 kg

PRÉSENTATION

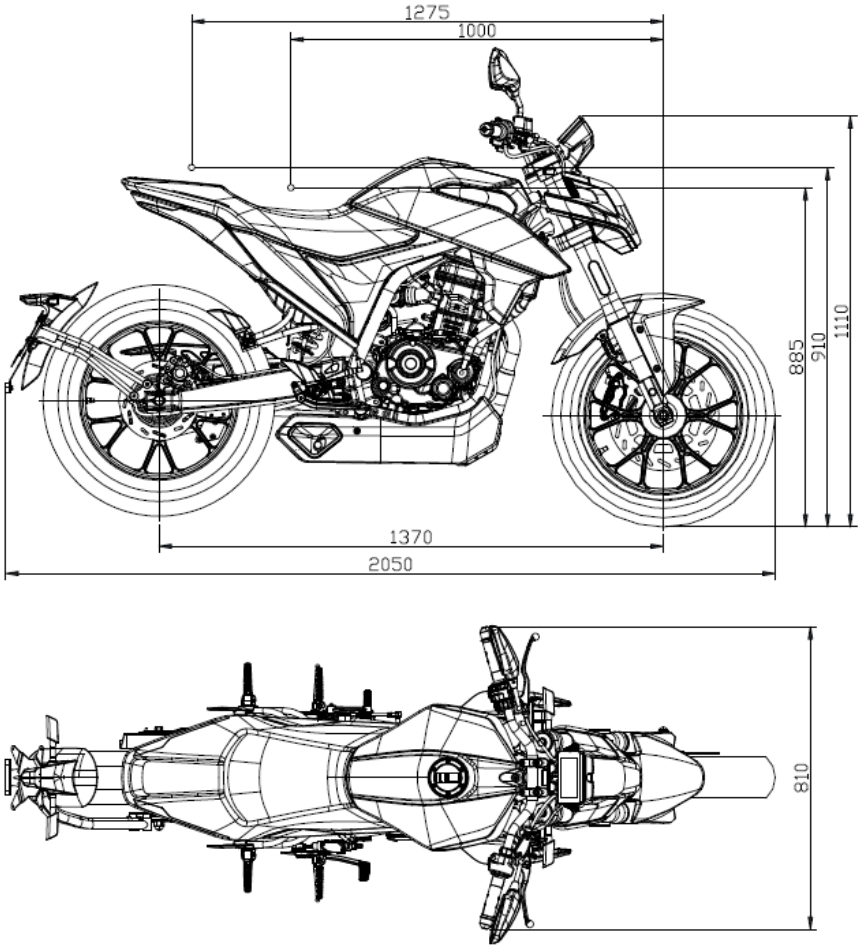

ESPACE POUR LES NOTES

ESPACE POUR LES NOTES

Distribué par:
KSR Group GmbH
Im Wirtschaftspark 15
3494 Gedersdorf
Austria

Fabricant:
KSR Group GmbH
Im Wirtschaftspark 15
3494 Gedersdorf
Austria

Copyright © 2021
Tous droits réservés. Ce mode d'emploi est protégé par les droits d'auteur. La reproduction sous forme mécanique, électronique ou toute autre forme est interdite sans l'autorisation écrite du fabricant.

Malaguti