MOTRON

NOMAD 125

INSTRUCTIONS D'UTILISATION

FRANÇAIS

[redacted]

INTRODUCTION

Nous vous remercions d'avoir choisi ce véhicule. Ce modèle est conçu pour être sûr, durable et parfaitement adapté à une utilisation quotidienne en circulation urbaine. Le design unique de ce véhicule montre que vous avez un goût personnel exceptionnel.

Ces instructions d'utilisation expliquent comment utiliser le véhicule correctement et en toute sécurité et apporte des inspections simples.

Si vous avez des questions sur le fonctionnement ou l'entretien du véhicule, veuillez contacter votre revendeur spécialisé agréé.

Veuillez lire attentivement ces instructions.

INFORMATIONS IMPORTANTES

Ce manuel d'utilisation comporte les symboles suivants pour attirer votre attention sur des informations importantes :

AVERTISSEMENT

Est un AVERTISSEMENT à respecter ! Le non-respect de cette consigne peut entraîner des blessures graves ou la mort du conducteur ou des autres personnes impliquées.

REMARQUE

Indique une remarque sur des informations importantes qui, si elles ne sont pas respectées, peuvent endommager le véhicule.

REMARQUE

- Le manuel d'utilisation doit toujours se trouver dans le véhicule afin de pouvoir être complété lors des interventions d'entretien réalisées par votre revendeur agréé. Lors de la vente du véhicule, veuillez remettre le manuel d'utilisation avec le véhicule au nouveau propriétaire.
- Le manuel d'utilisation comporte toutes les informations importantes sur le véhicule. Cependant, le constructeur apporte en permanence des améliorations qui peuvent conduire à des écarts par rapport à ce manuel d'utilisation. * Si vous avez des questions, veuillez contacter directement votre revendeur agréé.

AVERTISSEMENT

VEUILLEZ LIRE ATTENTIVEMENT CE MANUEL POUR VOTRE PROPRE SÉCURITÉ AVANT DE METTRE EN MARCHE LE VÉHICULE. NE PARTEZ AVEC LE VÉHICULE QUE LORSQUE VOUS VOUS ÊTES PARFAITEMENT FAMILIARISÉ(E) AVEC SON FONCTIONNEMENT. DES INSPECTIONS ET UN ENTRETIEN RÉGULIERS AINSI QUE DE BONNES CONNAISSANCES DE CONDUITE GARANTISSENT UNE CONDUITE SÉCURISÉE ET LA FIABILITÉ DE CE VÉHICULE.

* Sous réserve de modifications du produit ou des spécifications sans préavis.

CACHET DU REVENDEUR ICI

TABLE DES MATIÈRES

INTRODUCTION 1
INFORMATIONS IMPORTANTES 2
TABLE DES MATIÈRES 3
CONSIGNES DE SÉCURITÉ 4
Conduite sûre 4
DESCRIPTION DU VÉHICULE 6
Vue latérale (version 1) 6
Vue latérale (version 2) 7
INFORMATIONS SUR LES CLIENTS 8
Numéro d'identification du véhicule (VIN) 8
INSTRUMENTS ET FONCTIONNEMENT 9
Serrure d'allumage 9
Groupe d'instruments 9
Interrupteur gauche du guidon 10
Interrupteur droit du guidon 10
Pédale de frein 11
Levier de frein à main droit 11
Levier d'embrayage gauche 11
Pédale de changement de vitesse 11
Réservoir de carburant 11
Catalyseur 12
Support latéral 12
Système de freinage combiné (CBS) 12
CONTRÔLE AVANT LE DÉPART 13
Liste de contrôle avant de commencer votre trajet 13
CONDUITE 14
Rodage du moteur 14
Rodage des pneus neufs 14
Principes de base de la conduite 14
Démarrage du moteur 15
Prêt à partir 15
Boîte de vitesses 16
Rouler en montée ou en descente 16
Freinage et stationnement 16
Premier entretien 16
ENTRETIEN RÉGULIER ET RÉPARATIONS MINEURES 17
Kit d'outils 17
Bougie d'allumage 17
Huile moteur 18
Liquide de refroidissement 19
Filtre à air 19
ECU 19
Le jeu du câble d'accélérateur 20
Pneus 20
Jantes 21
Jeu du levier de frein 21
Jeu de la pédale de frein 21
Plaquettes de frein 21
Liquide de frein 22
Câbles Bowden 22
Poignée d'accélérateur et câble d'accélérateur 22
Lubrifier le levier 22
Support latéral 23
Fourche à suspension télescopique 23
Direction 23
Roulement de roue 24
Chaîne de transmission 24
Batterie 25
Fusibles 26
Éclairage 26
DÉPANNAGE 27
Liste de dépannage 27
ENTRETIEN ET STOCKAGE 28
Nettoyer le véhicule 28
Stockage 28
DONNÉES TECHNIQUES 29
GARANTIE 32
ENTRETIEN ET MAINTENANCE 33
Information importante 33
Tableau de maintenance 34
Carnet d'entretien 35
NOTES 37

CONSIGNES DE SÉCURITÉ

Concernant les véhicules à deux roues, la sécurité de conduite dépend largement des compétences de conduite de l'utilisateur.

Les conditions suivantes doivent être remplies avant de commencer votre trajet.

Le conducteur/La conductice doit ...

... s'être familiarisé·e avec toutes les fonctions du véhicule et être correctement formé·e sur le véhicule avant de commencer le trajet.

... avoir lu et compris toutes les instructions de contrôle et d'entretien contenues dans ce manuel.

... avoir les compétences de conduite requises pour conduire un véhicule à deux roues et être en possession d'un permis de conduire valide.

... faire appel à un garage possédant des connaissances spécialisées de base et des connaissances détaillées sur ce véhicule afin de pouvoir assurer une inspection et un entretien appropriés et précis du véhicule.

CONDUITE SÛRE

Vérifiez toujours que votre véhicule ne présente aucun défaut avant de commencer votre trajet.

- Ne dépassez jamais le poids total maximal autorisé.

Les accidents sont souvent occasionnés par le fait que les conducteurs ne voient pas les motos et les scooters. Le conducteur doit donc faire tout son possible pour être remarqué par les automobilistes.

Par exemple :

- Portez des vêtements visibles et conduisez prudemment.
- Lorsque vous changez de voie, mettez votre clignotant et adaptez votre vitesse.
- Gardez vos distances avec les autres usagers de la route et attirez l'attention sur vous.
- Respectez vos limites.
- Ne prêtez pas le véhicule à des personnes non qualifiées.
- Respectez toujours les limitations de vitesse et les règles de circulation.
- Adopter une posture correcte est importante pour l'équilibre.
- Tenez-vous droit et tenez le guidon avec les deux mains.
- Les pieds doivent rester sur les repose-pieds.
- Le passager doit se tenir fermement et maintenir les deux pieds sur les repose-pieds.
- Il est interdit de conduire sous l'influence de l'alcool ou de drogues.
- Le véhicule est conçu pour un usage routier. Il n'est pas adapté à la conduite tout terrain.

Vêtements de protection

Des vêtements appropriés protègent contre d'éventuels dangers :

- Portez toujours un casque.
- Portez une visière pour protéger vos yeux de la poussière et de la pluie.
- Portez une veste, des chaussures, des gants, etc. adaptés pour vous protéger des conséquences d'un accident.
- Évitez les vêtements lâches. Ils peuvent se coincer dans le véhicule et entraîner des accidents.

Modifications

Les modifications apportées à ce véhicule qui ne sont pas approuvées par le constructeur ou le retrait de composants d'origine peuvent le rendre dangereux et entraîner des blessures graves. Les modifications peuvent également entraîner un retrait du permis de conduire.

Charge utile et accessoires

L'ajout d'accessoires ou le transport de charges peuvent modifier la répartition du poids et affecter la direction et l'équilibre. Cela peut facilement conduire à un accident.

Charge utile

Le poids total du conducteur, du passager (si autorisé), des accessoires et de la charge ne doit pas dépasser la charge utile maximale.

Lors du chargement dans la limite prescrite, n'oubliez pas ce qui suit :

- Le centre de gravité doit être maintenu aussi bas que possible.
- Répartissez le poids aussi uniformément que possible pour maintenir l'équilibre.
- La charge doit être solidement fixée.
- Ne suspendez pas de charges lourdes ou encombrantes sur le guidon, la fourche ou le garde-boue. Cela peut entraîner un déséquilibre et une réponse de la direction plus lente..

Accessoires

N'utilisez que des accessoires d'origine du fabricant sur votre véhicule. Veuillez contacter votre revendeur agréé. Le constructeur décline toute responsabilité pour les accessoires d'autres constructeurs non approuvés. La responsabilité vous en incombe à vous seul.

Lors de l'installation d'accessoires, veuillez garder à l'esprit les points suivants :

- N'installez aucun accessoire et ne transportez pas de charges qui gênent ou limitent la garde au sol, le débattement, la direction, l'éclairage, les clignotants ou les réflecteurs.
- Les accessoires sur le guidon ou la suspension avant altèrent le comportement de la direction. Veillez à ce que les accessoires montés soient aussi légers que possible.
- Ne montez pas de porte-bagages qui pourraient affecter la stabilité du véhicule en cas de vent de travers.
- Faites installer les accessoires électriques par un revendeur agréé pour qu'ils correspondent à la capacité du système électrique. Une installation incorrecte peut entraîner un dysfonctionnement de l'éclairage, de faibles performances du moteur et des dommages sur le véhicule.

Autres consignes de sécurité

- Mettez toujours vos clignotants lorsque vous tournez ou changez de voie.
- Conduisez lentement sur des routes mouillées ou des surfaces glissantes et freinez prudemment.
- Passez prudemment devant les voitures pour éviter d'être heurté·e par l'ouverture soudaine des portières.

DESCRIPTION DU VÉHICULE

VUE LATÉRALE (VERSION 1)

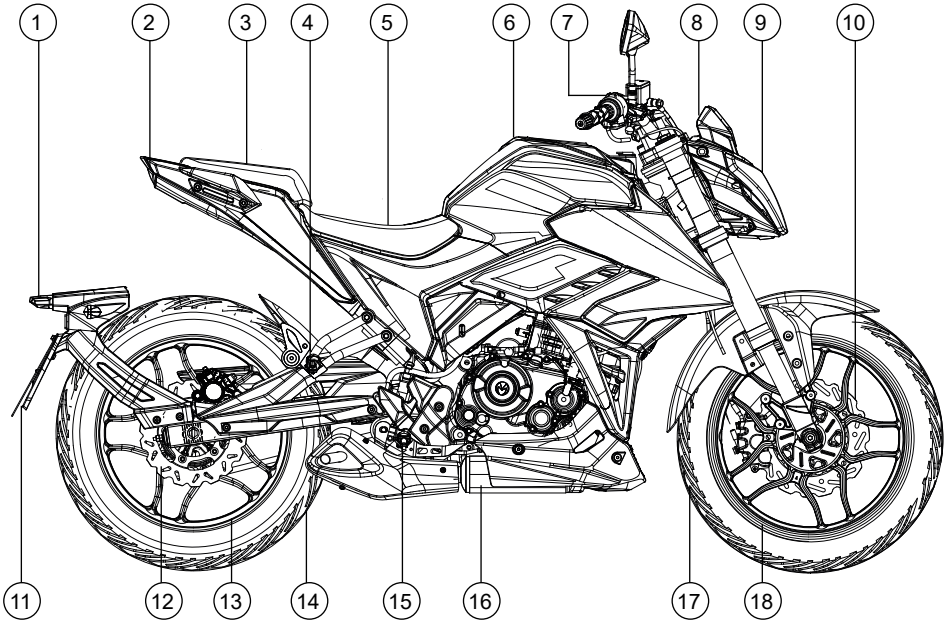

1.	Éclairage de la plaque d'immatriculation	10.	Frein avant
2.	Feu arrière et feu de freinage	11.	Support de plaque d'immatriculation
3.	Siège passager	12.	Frein arrière
4.	Repose-pieds du passager	13.	Jante arrière
5.	Siège du cavalier	14.	Pneu arrière
6.	Réservoir de carburant	15.	Repose-pieds pour cavaliers
7.	Interrupteur du guidon	16.	Convertisseur catalytique
8.	Compteur de vitesse	17.	Pneu avant
9.	Phare avant	18.	Jante avant

DESCRIPTION DU VÉHICULE

VUE LATÉRALE (VERSION 2)

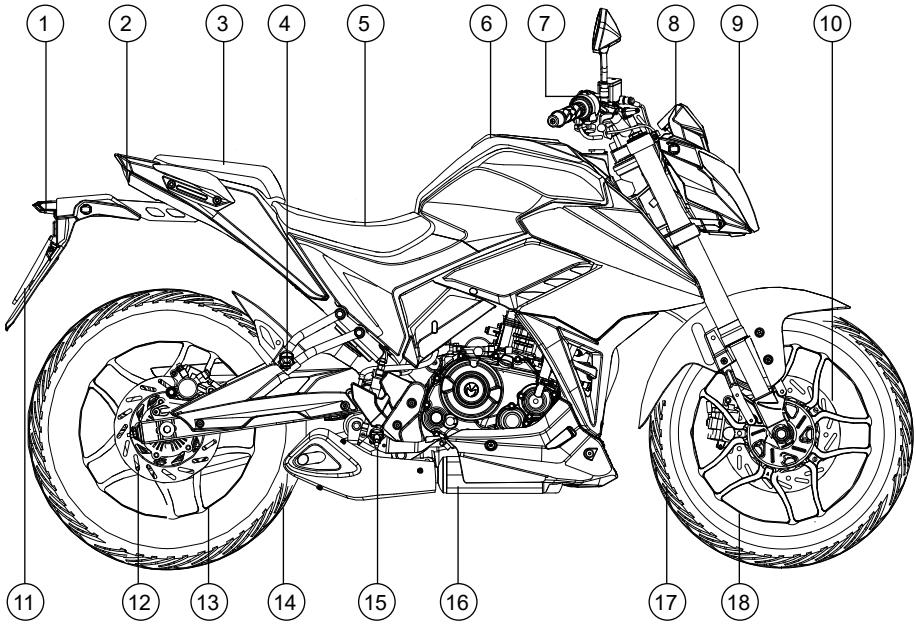

1.	Éclairage de la plaque d'immatriculation	10.	Frein avant
2.	Feu arrière et feu de freinage	11.	Support de plaque d'immatriculation
3.	Siège passager	12.	Frein arrière
4.	Repose-pieds du passager	13.	Jante arrière
5.	Siège du cavalier	14.	Pneu arrière
6.	Réservoir de carburant	15.	Repose-pieds pour cavaliers
7.	Interrupteur du guidon	16.	Convertisseur catalytique
8.	Compteur de vitesse	17.	Pneu avant
9.	Phare avant	18.	Jante avant

INFORMATIONS SUR LES CLIENTS

NUMÉRO D‘IDENTIFICATION DU VÉHICULE (VIN)

Le numéro d‘identification du véhicule (NIV) (1) est estampillé sur le tube de tête du cadre.

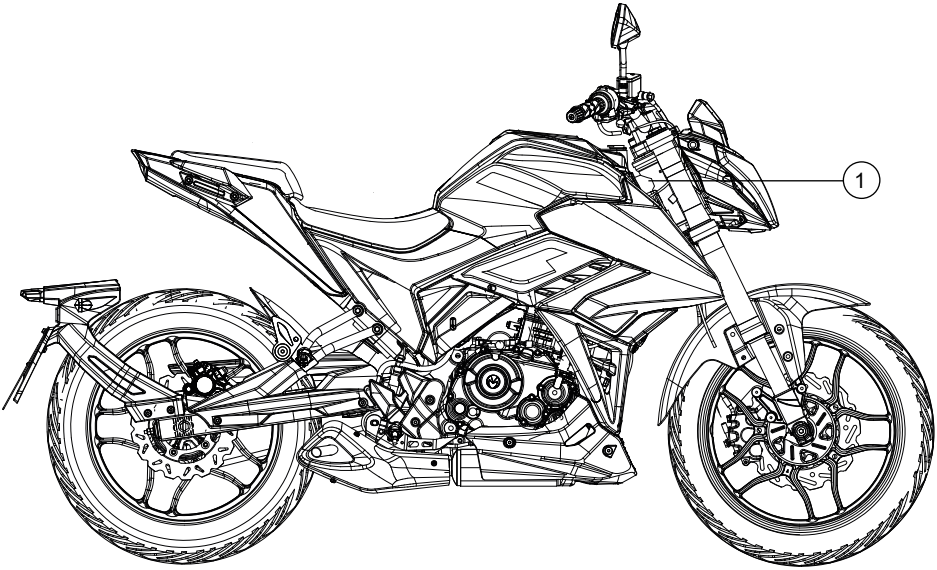

1. Numéro d’identification du véhicule: _____

HINWEIS
Veuillez noter le NIV (numéro d‘identification du véhicule) afin de commander des pièces de rechange auprès de votre concessionnaire ou en cas de vol du véhicule. Le numéro d‘identification du véhicule est utilisé pour identifier votre véhicule et peut être utilisé pour l‘enregistrement auprès des autorités d‘enregistrement de votre région.

INSTRUMENTS ET FONCTIONNEMENT

SERRURE D‘ALLUMAGE

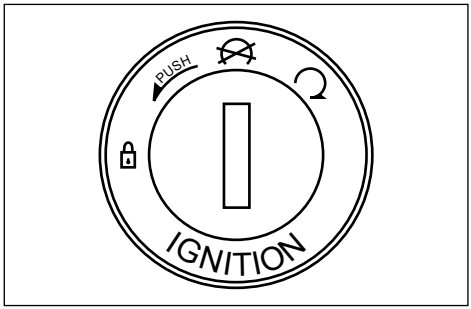

La serrure de contact commande le système d‘allumage et d‘éclairage. Les postes sont décrits ci-dessous.

Tous les circuits électriques sont alimentés, le moteur peut être démarré et la clé ne peut être retirée.

Tous les systèmes électriques sont éteints. La clé peut être retirée.

ATTENTION

Ne tournez jamais la clé sur lorsque le véhicule est en mouvement ! Le système électrique sera alors coupé et vous risquez de perdre le contrôle du véhicule. Arrêtez-vous avant d‘actionner la clé.

Verrouiller le guidon

1. Tournez le guidon à fond vers la gauche.
2. Insérez la clé dans la serrure de contact.
3. Tout en exerçant une pression sur la clé, tournez-la dans le sens inverse des aiguilles d‘une montre. Si le verrou ne s‘enclenche pas immédiatement, déplacez légèrement le guidon d‘avant en arrière.
4. Retirez la clé.

Déverrouiller le guidon

5. Insérez la clé dans la serrure de contact.
6. Tournez la clé dans le sens des aiguilles d‘une montre. Si le verrou ne se débloque pas immédiatement, déplacez légèrement le guidon d‘avant en arrière.

GROUPE D‘INSTRUMENTS

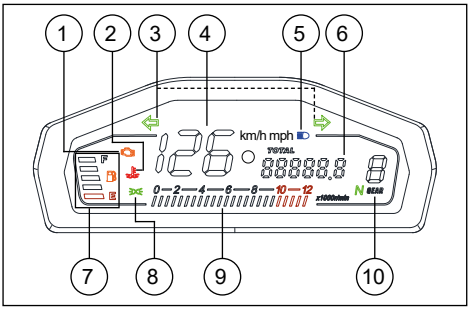

1. Voyant de contrôle du moteur
Lorsque vous mettez le contact, le témoin de contrôle du moteur s‘allume. Après avoir démarré le moteur, il s‘éteint à nouveau. Si votre véhicule détecte un défaut dans le système, le témoin de contrôle du moteur s‘allume également lorsque le moteur tourne. Dans ce cas, arrêtez immédiatement le véhicule et contactez un concessionnaire agréé.

2. Indicateur de température du liquide de refroidissement
Ce témoin s‘allume dès que la température du liquide de refroidissement atteint 108°C.

3. Témoin lumineux
Ce témoin clignote lorsque le témoin gauche ou droit est allumé.

4. Affichage de la vitesse
La vitesse de conduite actuelle est affichée.

5. Témoin lumineux de feux de route
Ce témoin s‘allume lorsque le faisceau principal est allumé.

6. Odomètre
Le compteur kilométrique total indique la distance totale parcourue par le véhicule.

7. Jauge à carburant
La jauge de carburant indique la quantité de carburant dans le réservoir. Les barres affichées diminuent de F (plein) vers E (vide) à mesure que le niveau de carburant diminue.

8. Indicateur lumineux
Cet indicateur montre une lumière qui est allumée. La lumière est toujours allumée.

9. Indicateur de vitesse
Cet affichage indique le régime actuel du moteur.

10. Indicateur de vitesse
La vitesse actuellement engagée est affichée ici.

INTERRUPTEUR GAUCHE DU GUIDON

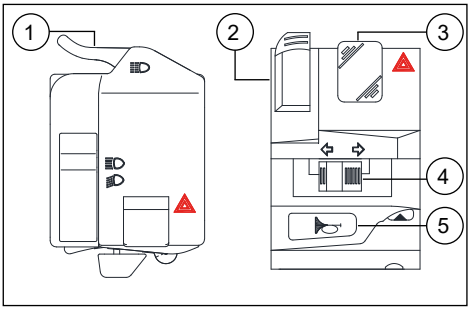

1. Feux de route et feux de croisement
En changeant la position de l'interrupteur, vous pouvez passer des feux de route aux feux de croisement.

2. Clignotant de phare
Appuyez sur le bouton pour allumer les feux de route. Il s'allume tant que vous maintenez le bouton enfoncé.

3. Feux de détresse
En activant ce commutateur, les 4 clignotants clignotent simultanément.

4. Interrupteur d'indication
Pour tourner à droite, faites glisser l'interrupteur de l'indicateur vers la droite. Pour tourner à gauche, faites glisser l'interrupteur de l'indicateur vers la gauche. Pour éteindre l'indicateur, poussez l'interrupteur en position centrale.

5. Corne
Appuyez sur le bouton pour activer l'avertisseur sonore.

INTERRUPTEUR DROIT DU GUIDON

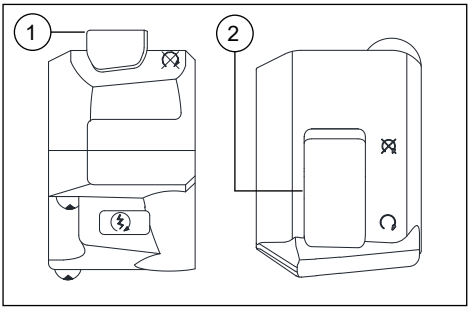

1. Interrupteur d'arrêt d'urgence
Dans la position de l'interrupteur ⟲ le moteur peut être démarré ou il est déjà en marche. En changeant la position du commutateur sur ⊗ un moteur en marche s'éteint et le moteur ne peut pas être démarré.

2. Démarreur électrique
Pour démarrer le véhicule, actionnez le démarreur.

PÉDALE DE FREIN

La pédale de frein (1) permettant d‘actionner les freins arrière et avant (CBS) est située devant le repose-pieds droit du conducteur. Pour freiner, appuyez sur la pédale avec votre pied.

LEVIER DE FREIN À MAIN DROIT

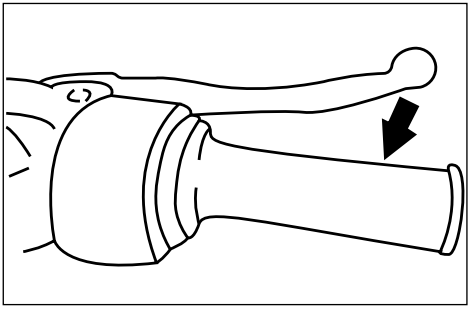

Le levier du frein avant est situé sur le guidon, à droite. Pour freiner, tirez le levier vers le guidon.

LEVIER D‘EMBRAYAGE GAUCHE

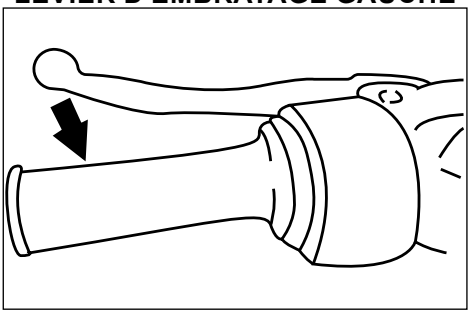

Le levier d‘embrayage est situé sur le guidon, à gauche. Le fait de tirer le levier d‘embrayage interrompt la transmission de la puissance du moteur à l‘entraînement.

PÉDALE DE CHANGEMENT DE VITESSE

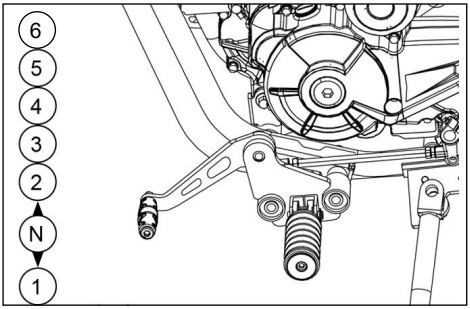

La pédale de changement de vitesse est située devant le repose-pied gauche du conducteur. La moto est équipée d‘une boîte de vitesses à cinq rapports et fonctionne comme indiqué sur l‘illustration ci-dessus. Après avoir engagé une vitesse, le levier de vitesse revient automatiquement à sa position initiale. Avant de passer à un rapport inférieur, veuillez réduire la vitesse de la moto ; avant de passer à un rapport supérieur, veuillez augmenter la vitesse de la moto afin d‘éviter une usure inutile des composants de la transmission et de la roue arrière.

RÉSERVOIR DE CARBURANT

Le réservoir de carburant est situé à l‘avant du siège. Pour ouvrir le bouchon du réservoir de carburant, relevez le couvercle (qui recouvre le trou de serrure), insérez la clé dans le trou de serrure et tournez la clé dans le sens des aiguilles d‘une montre jusqu‘à ce qu‘elle s‘arrête. Ensuite, ouvrez le bouchon du réservoir de carburant. Pour fermer le bouchon, pliez-le et poussez-le jusqu‘à ce que vous entendiez un „clic“. La clé ne peut pas être retirée tant que vous ne l‘avez pas remise dans sa position initiale (sens inverse des aiguilles d‘une montre). Puis retournez le couvercle dans sa position initiale pour recouvrir le trou de serrure.

ATTENTION

- Le réservoir ne doit pas être trop rempli et le niveau de carburant ne doit pas dépasser le bord inférieur du goulot de remplissage.
- Le carburant ne doit pas être renversé sur le moteur chaud, car cela pourrait entraîner un mauvais fonctionnement du moteur, voire des accidents.
- Lorsque vous faites le plein, coupez le moteur et retirez la clé de contact.
- N'oubliez pas de fermer le réservoir de carburant après avoir fait le plein pour éviter une évaporation excessive du carburant dans l'atmosphère. Cela entraîne un gaspillage d'énergie et une pollution de l'environnement.
- Ne pas fumer lors du ravitaillement en carburant !
- Vérifiez toujours le bon état du joint du bouchon du réservoir de carburant pour éviter tout débordement de carburant et toute pénétration d'humidité dans le réservoir.

NOTE

Essuyez le carburant renversé avec un chiffon approprié, car les surfaces peintes et les pièces en plastique peuvent être endommagées.

Essence sans plomb RON/ROZ min. 95

!! ATTENTION !!
!! BIOÉTHANOL E15-E100
NE CONVIENT PAS !!

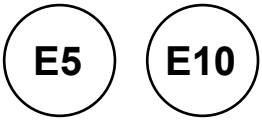

CATALYSEUR

Ce modèle est équipé d'un convertisseur catalytique dans le système d'échappement.

ATTENTION

Le système d'échappement est très chaud pendant et immédiatement après le fonctionnement du véhicule. Le système d'échappement doit refroidir avant de procéder à des travaux d'entretien.

NOTE

Suivez les instructions de sécurité ci-dessous pour éviter tout incendie et tout dommage matériel. N'utilisez que de l'essence sans plomb. L'essence au plomb cause des dommages irréparables au convertisseur catalytique. Ne garez pas le véhicule directement sur de l'herbe sèche, par exemple. Ne laissez pas le moteur tourner au ralenti pendant trop longtemps.

SUPPORT LATÉRAL

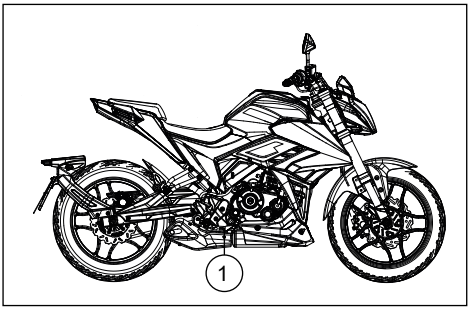

La béquille latérale (1) est située sur le côté gauche du véhicule. Déployez la béquille latérale avec votre pied et garez le véhicule.

NOTE

Lorsque la béquille latérale est dépliée, le moteur ne démarre pas. Un moteur en marche s'arrête lorsque la béquille latérale est dépliée. N'utilisez pas la béquille latérale pour vous garer sur une pente ou sur un sol mou ou irrégulier.

SYSTÈME DE FREINAGE COMBINÉ (CBS)

Le CBS (Combined Brake System) est un système de freinage combiné conçu pour améliorer la sécurité de votre moto. Votre véhicule est équipé d'un CBS „simple". Lorsque la pédale de frein est enfoncée, les freins arrière et avant sont actionnés simultanément, ce qui réduit le risque de blocage de l'une ou l'autre des roues.

ATTENTION

Bien que les deux freins soient actionnés par la pédale de frein, le frein avant doit être appliqué pour une décélération correcte de la moto.

CONTRÔLE AVANT LE DÉPART

LISTE DE CONTRÔLE AVANT DE COMMENCER VOTRE TRAJET

Il est de la seule responsabilité du propriétaire de maintenir le véhicule en bon état. Le conducteur doit vérifier le véhicule lors d'inspections simples mais approfondies pour s'assurer que le véhicule est dans un état optimal. Avant chaque trajet, certaines pièces importantes doivent être contrôlées rapidement afin d'éviter de graves dysfonctionnements du véhicule, qui pourraient entraîner des accidents graves.

REMARQUE

Une brève inspection doit être effectuée avant chaque trajet. Cela ne prend qu'un instant et permet d'assurer votre propre sécurité.

AVERTISSEMENT

Si un élément du véhicule est identifié comme défectueux lors de l'inspection, faites réparer le véhicule par un professionnel agréé. En cas de négligence de la part du propriétaire du véhicule, telle qu'un manque de soins et d'entretien, une utilisation du véhicule avec des pièces défectueuses ou mal entretenues, le constructeur rejettera toute garantie.

POINT DE CONTRÔLE	À VÉRIFIER
Frein avant	• Vérifiez le bon fonctionnement. • Si le système hydraulique semble mou ou spongieux, faites-le vérifier et purger par un revendeur agréé. • Contrôlez l'usure des plaquettes de frein. • Procédez à leur remplacement si besoin. • Vérifiez le niveau de liquide de frein du réservoir. • Si nécessaire, ajoutez du liquide de frein recommandé jusqu'au niveau spécifié. • Vérifiez la présence d'éventuelles fuites du système hydraulique.
Frein arrière	• Vérifiez le bon fonctionnement. • Si le système hydraulique semble mou ou spongieux, faites-le vérifier et purger par un revendeur agréé. • Contrôlez l'usure des plaquettes de frein. • Procédez à leur remplacement si besoin. • Vérifiez le niveau de liquide de frein du réservoir. • Si nécessaire, ajoutez du liquide de frein recommandé jusqu'au niveau spécifié. • Vérifiez si le système hydraulique présente des fuites.
Poignée d'accélération	• Assurez-vous que leur actionnement soit souple et fluide.
Roues et pneumatiques	• Vérifiez que les surfaces des pneus ne soient pas endommagées. • Vérifiez l'état des pneus et la profondeur des rainure de la bande de roulement • Vérifiez la pression des pneus.
Poignée de frein	• Assurez-vous que leur actionnement soit souple et fluide. • Si nécessaire, graissez les points de pivotement.
Béquilles centrale/latérale	• Assurez-vous que leur actionnement soit souple et sans fluide. • Si nécessaire, graissez les points de pivotement.
Éléments de fixation sur le châssis	• Assurez-vous que tous les écrous et boulons visibles soient correctement serrés. • Resserrez-les si nécessaire.
Instruments, ampoules, signaux et interrupteurs	• Vérifiez le fonctionnement, corrigez si nécessaire.

RODAGE DU MOTEUR

Un bon rodage d'une moto neuve prolongera sa durée de vie et lui permettra d'atteindre son plein potentiel.

Régime moteur maximal recommandé
Le tableau suivant indique le régime maximal recommandé du moteur (tr/min - tours par minute) pendant la phase de rodage.

Distance parcourue	Maximum vitesse du moteur
Les 500 premiers kilomètres	Ouverture maximale du papillon - ½
Jusqu'à 1600 km	Ouverture maximale du papillon des gaz - ¾

Vitesse de la boîte de vitesses et du moteur
Changez de temps en temps de vitesse et de régime moteur. Ne faites pas tourner le moteur en permanence sur le même rapport et à un régime constant. Au cours de la phase de rodage, le régime moteur peut être augmenté en conséquence afin que le moteur soit complètement rodé.

Vitesse du moteur
Si le moteur tourne à un faible régime constant (faible charge), l'usure des pièces est accrue. Tant que la ½ ouverture des gaz recommandée n'est pas dépassée, vous pouvez faire tourner le moteur dans différentes plages de régime. Veillez tout particulièrement à rester en dessous de la ½ demi-charge pendant les 500 premiers kilomètres.

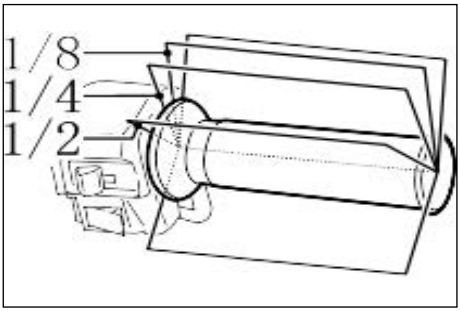

Lubrification
Que le moteur soit chaud ou froid, faites tourner le moteur au ralenti suffisamment longtemps pendant la période de rodage avant de commencer à conduire, afin que l'huile moteur atteigne toutes les zones à lubrifier.

RODAGE DES PNEUS NEUFS

Comme le moteur, les pneus neufs doivent également être rodés correctement. Pendant les 160 premiers kilomètres d'un pneu neuf, l'angle d'inclinaison (position dans les virages) doit être augmenté progressivement pour assurer une performance maximale du pneu. Évitez les accélérations rapides, les virages serrés et les freinages d'urgence pendant les 160 premiers kilomètres d'un pneu neuf.

AVERTISSEMENT

Un rodage incorrect des pneus neufs entraîne souvent une réduction de l'adhérence des pneus, ce qui entraîne une perte de contrôle et des accidents. Effectuez correctement le rodage des pneus neufs comme décrit ci-dessus et évitez les accélérations rapides, les virages serrés et les freinages d'urgence pendant les 160 premiers kilomètres.

PRINCIPES DE BASE DE LA CONDUITE

AVERTISSEMENT

Lorsque vous conduisez cette moto pour la première fois, il est recommandé de vous entraîner sur une route non publique jusqu'à ce que vous soyez familiarisé avec les commandes et le fonctionnement de la moto. Il est très dangereux de diriger la moto d'une seule main. Vous devez tenir le guidon avec les deux mains et vous tenir debout avec les deux pieds sur les repose-pieds. Ne retirez en aucun cas les deux mains du guidon. Réduisez votre vitesse avant de tourner. Sur les routes humides et glissantes, le frottement des pneus diminue et les performances de freinage et la capacité à tourner sont réduites en conséquence, vous devez donc réduire votre vitesse à l'avance. Faites attention aux vents de travers après les tunnels et aux gros véhicules. Veuillez respecter le code de la route et les limitations de vitesse.

DÉMARRAGE DU MOTEUR

Vérifiez que l'interrupteur d'arrêt d'urgence est en position ◯. Insérez la clé dans la serrure de contact et tournez-la dans le sens des aiguilles d'une montre jusqu'à la position ◯. Lorsque la boîte de vitesses est au point mort, le symbole N s'allume.

REMARQUE
Assurez-vous que le point mort est engagé (le symbole N s'allume et le véhicule peut être poussé sans tirer sur l'embrayage) avant de démarrer la moto.

Tirez l'embrayage par sécurité et repliez la béquille.

Démarrage à froid

1. Relevez la béquille.
2. Laissez la manette des gaz au point mort.
3. Appuyez sur le démarreur électrique.
4. Après avoir démarré le moteur, laissez-le chauffer.

REMARQUE
Plus le temps est froid, plus le moteur met du temps à se réchauffer. Le fait de réchauffer le moteur avant de conduire réduit l'usure des composants du moteur.

Problèmes de démarrage à froid

Si vous rencontrez des problèmes lors du démarrage à froid, suivez les étapes ci-dessous :

5. Repliez la béquille.
6. Actionnez le démarreur électrique tout en ouvrant l'accélérateur 1/8.
7. Après avoir démarré le moteur, laissez-le chauffer.

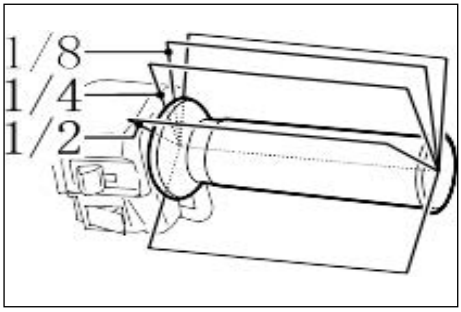

Démarrage à chaud

8. Relevez la béquille.
9. Laissez la manette des gaz au point mort.
10. Appuyez sur le démarreur électrique.

Problèmes avec le démarrage à chaud

Si vous rencontrez des problèmes lors du démarrage à chaud, suivez les étapes ci-dessous :

11. Repliez la béquille.
12. Actionnez le démarreur électrique tout en ouvrant l'accélérateur 1/8.
13. Après avoir démarré le moteur, laissez-le chauffer.

REMARQUE
Ne démarrez jamais la moto dans des locaux mal ventilés. Les gaz d'échappement sont toxiques. Il y a un risque aigu de suffocation ! Ne laissez jamais le moteur de la moto tourner sans surveillance. Ne démarrez jamais la moto s'il manque du carburant ou de l'huile.

PRÊT À PARTIR

Relevez la béquille, tirez sur l'embrayage et appuyez sur le levier de vitesse pour passer la première vitesse. Tournez la manette des gaz vers l'arrière et relâchez lentement l'embrayage pour démarrer. Pour passer à la vitesse supérieure, accélérez, relâchez l'accélérateur, tirez l'embrayage et soulevez le levier de vitesses. Relâchez le levier d'embrayage et accélérez. En suivant cette méthode, vous pouvez passer toutes les vitesses.

CONDUITE

BOÎTE DE VITESSES

Les rapports de vitesse ont été soigneusement sélectionnés pour refléter au mieux les caractéristiques du moteur. Le conducteur doit sélectionner le rapport le plus approprié en fonction des conditions de conduite et ne jamais laisser le moteur tourner à haut régime dans un rapport inférieur pendant des périodes prolongées. À aucun moment, la vitesse ne doit être contrôlée en tirant sur le levier d'embrayage. Avant de passer à un rapport inférieur, réduisez le régime du moteur. Avant de passer à un rapport supérieur, augmentez le régime du moteur.

AVERTISSEMENT

Le rétrogradage à un régime moteur très élevé provoque le freinage de la roue arrière et peut entraîner des accidents.

ROULER EN MONTÉE OU EN DESCENTE

Dans les montées, la moto peut ralentir en raison d'une puissance insuffisante. Dans ce cas, le conducteur doit rétrograder rapidement pour éviter de trop ralentir la moto ou de caler en raison d'un régime moteur insuffisant. En descente, le conducteur peut utiliser le frein moteur en passant à une vitesse inférieure pour faciliter le freinage. Si le frein est constamment actionné, il surchauffe et la puissance de freinage est réduite.

AVERTISSEMENT

Ne coupez pas le contact lorsque vous conduisez dans une descente. Cela peut réduire la durée de vie du convertisseur catalytique.

FREINAGE ET STATIONNEMENT

Relâchez la poignée de l'accélérateur et utilisez les deux freins en même temps (frein avant et frein arrière). Passez à une vitesse inférieure lorsque le régime moteur est suffisamment bas et réduisez lentement la vitesse de la moto. Maintenez le levier d'embrayage fermement tiré pour laisser la moto tourner au ralenti, puis arrêtez complètement la moto. Lorsque la moto est arrêtée, passez au point mort (le symbole N s'allume). Vous pouvez maintenant relâcher lentement l'embrayage. Mettez le contact en position ⊗ pour couper le moteur. Par sécurité, verrouillez le guidon et retirez la clé. Si vous voulez garer la moto avec la béquille latérale sur une légère pente, veuillez pousser la moto vers la pente pour éviter qu'elle ne bascule.

AVERTISSEMENT

La distance de freinage augmente de manière exponentielle avec la vitesse. Veillez à ce que la distance de sécurité avec le véhicule qui précède soit toujours suffisante.

PREMIER ENTRETIEN

L'entretien après les 1 000 premiers kilomètres est le plus important. À ce moment-là, toutes les pièces du moteur ont été rodées. Par conséquent, lors de cet entretien, toutes les pièces et tous les composants doivent être réajustés, toutes les fixations doivent être serrées et l'huile contaminée par l'usure des pièces doit être remplacée. Un entretien attentif après les 1 000 premiers kilomètres permet de garantir les meilleures performances de votre moto et de prolonger sa durée de vie.

REMARQUE

L'entretien des 1 000 km est effectué conformément à l'étendue spécifiée dans la section "Entretien et réparation".

KIT D'OUTILS

La trousse à outils de bord se trouve dans la partie inférieure du siège. Les informations sur l'entretien et les outils embarqués fournis permettent d'effectuer l'entretien préventif et les petites réparations. Cependant, certains entretiens nécessitent des outils spéciaux.

NOTE

- La sécurité et l'état du véhicule dépendent d'un entretien approprié, d'inspections régulières et du réglage et de la lubrification nécessaires des différents composants.
- Vous trouverez les informations pertinentes dans les pages suivantes.
- L'entretien, le remplacement ou la réparation du système d'évacuation des gaz de combustion ne peuvent être effectués que par un revendeur spécialisé agréé, conformément aux exigences légales en vigueur.

ATTENTION

- Confiez les travaux d'entretien qui ont une incidence sur le droit à la garantie ou que vous ne connaissez pas à un revendeur spécialisé agréé.
- Les modifications apportées au véhicule qui n'ont pas été approuvées par le constructeur peuvent entraîner une modification des performances, des valeurs d'émission de gaz d'échappement non autorisées et un comportement de conduite dangereux. Si de telles modifications sont effectuées par le client sans l'autorisation du fabricant, le droit à la garantie est annulé.

BOUGIE D'ALLUMAGE

La bougie d'allumage est une pièce importante du moteur et est facile à vérifier.

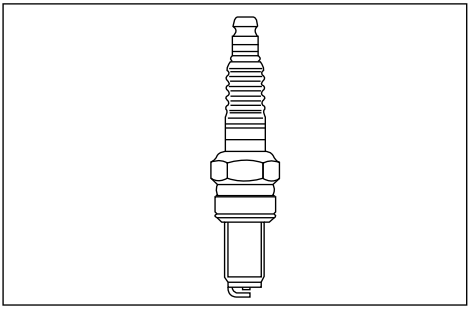

La chaleur et les dépôts usent la bougie d'allumage, elle doit donc être contrôlée selon le tableau d'entretien. La bougie d'allumage permet de tirer des conclusions sur l'état du moteur.

Vérifiez la bougie d'allumage

1. Retirez le connecteur de la bougie d'allumage (1).

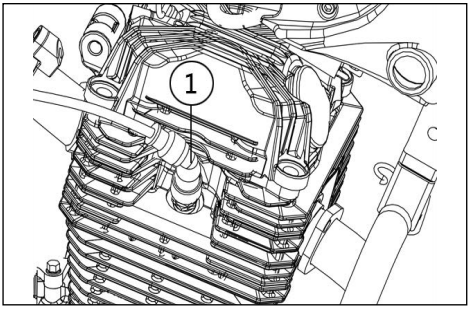

2. Dévissez la bougie d'allumage avec la clé à bougie (2) de l'outil embarqué.

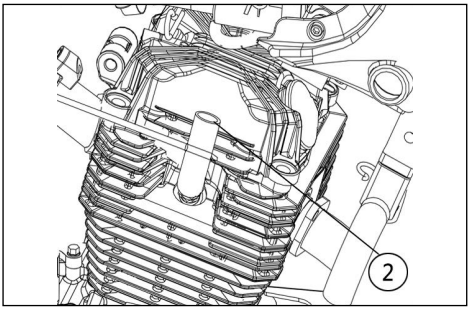

3. Vérifiez que l'isolant (3) autour de l'électrode centrale de la bougie d'allumage est fauve. C'est la couleur idéale lorsque le véhicule est correctement entretenu et utilisé.

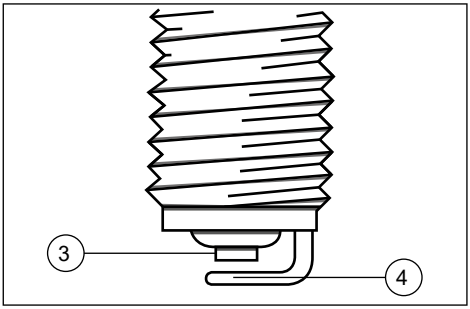

NOTE
Si la bougie d'allumage présente une couleur différente, cela peut indiquer un dysfonctionnement du moteur. Ne diagnostiquez pas ces problèmes vous-même. Veuillez contacter votre revendeur spécialisé.

4. Vérifiez que la bougie d'allumage ne brûle pas l'électrode (4) et qu'il n'y a pas de carbonisation excessive ou d'autres dépôts. Si nécessaire, remplacez la bougie d'allumage.

ATTENTION
Veuillez noter qu'aucun autre modèle de bougie n'est autorisé. L'utilisation d'un modèle de bougie différent peut entraîner des dommages au moteur en peu de temps.

5. Avant de remettre la bougie en place, vérifiez l'écartement des électrodes et nettoyez la bougie avec un chiffon sec.
6. Insérez la bougie d'allumage dans l'ordre inverse.

Espace entre les électrodes:	0,6 - 0,7 mm

Si vous n'avez aucun moyen de le vérifier, confiez cette tâche au revendeur spécialisé.

Couple de serrage:	12 Nm

Huile moteur

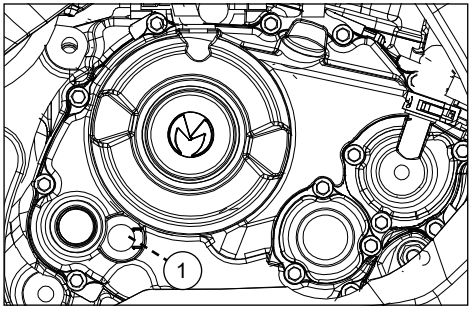

1. Garez la moto sur un terrain plat.
2. Démarrez le moteur et laissez-le tourner pendant 3 minutes.
3. Coupez le moteur et attendez 3 minutes.
4. Tenez la moto verticalement.
5. Vérifiez le niveau d'huile moteur par la fenêtre d'inspection du contrôle du niveau d'huile.
6. Le niveau d'huile doit se situer entre la ligne F et la ligne L.

NOTE
Assurez-vous que la jauge d'huile moteur est correctement insérée avant de démarrer.

Quantité de remplissage d'huile moteur:	1,0 Litres
Huile moteur recommandée:	SAE 10W-40

LIQUIDE DE REFROIDISSEMENT

Le réservoir de liquide de refroidissement est situé sous le réservoir de carburant, derrière le panneau latéral droit.

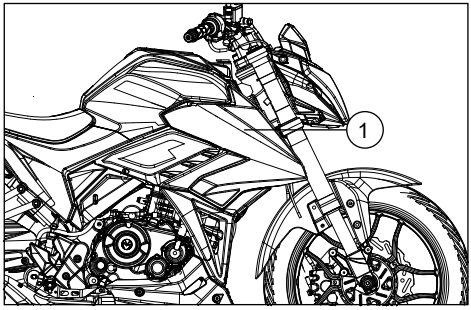

Le niveau du liquide de refroidissement doit se situer entre les repères "MIN" et "MAX" du vase d'expansion lorsque le moteur est froid.

NOTE

Attendez que le système de refroidissement ait refroidi avant d'ouvrir le bouchon du vase d'expansion.

ATTENTION

- Si le réservoir de liquide de refroidissement est vide, veuillez vérifier immédiatement le système de refroidissement et remplir de nouveau le liquide de refroidissement. Le liquide de refroidissement est nocif, voire mortel, s'il est avalé ou inhalé, et il est toxique pour les animaux.
- Ne buvez pas d'antigel ou de liquide de refroidissement.
- En cas d'ingestion, ne pas faire vomir et consulter immédiatement un médecin. En cas d'inhalation, déplacer dans un endroit où l'air est frais. Si le liquide de refroidissement entre en contact avec les yeux, rincez-les à l'eau claire et consultez un médecin. Lavez-vous soigneusement les mains après avoir manipulé le liquide de refroidissement. Gardez l'antigel et le liquide de refroidissement hors de portée des enfants et des animaux domestiques.

FILTRE À AIR

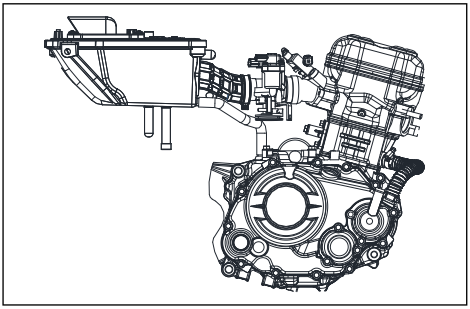

Le filtre à air est situé sous le siège, directement derrière le réservoir de carburant. Déposez le siège, puis retirez le couvercle du boîtier du filtre à air pour remplacer le filtre à air.

Le filtre à air doit être remplacé conformément au tableau d'entretien. Changez le filtre à air plus fréquemment si vous conduisez dans des environnements inhabituellement poussiéreux ou humides.

NOTE

- Assurez-vous que le filtre à air est correctement placé dans le boîtier du filtre à air et que celui-ci est correctement fermé.
- Le moteur ne doit jamais être utilisé sans filtre à air. L'air non filtré peut immédiatement endommager le moteur.

ECU

L'unité de contrôle du moteur "ECU" est une partie importante du moteur et doit toujours être réglée correctement. Toute manipulation peut avoir un effet négatif sur le fonctionnement du moteur et entraîner des dommages au moteur. Confiez les travaux d'entretien et de réglage au revendeur spécialisé.

LE JEU DU CÂBLE D'ACCÉLÉRATEUR

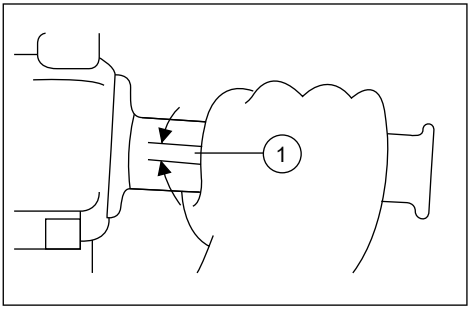

Lejeuducâbled'accélérateur(1)doitêtrede2à6mm.

NOTE
Des contrôles réguliers du jeu et du réglage du câble d'accélérateur doivent être effectués par votre concessionnaire.

PNEUS

Pour obtenir les meilleures performances, la longévité et la sécurité d'utilisation de votre véhicule, veuillez suivre les instructions relatives aux pneus ci-dessous.

Pression des pneus

La pression des pneus doit être vérifiée avant chaque voyage et corrigée si nécessaire. Vérifiez la pression des pneus au moins chaque fois que vous faites le plein.

ATTENTION

- Vérifiez la pression des pneus lorsqu'ils sont froids (avant de prendre la route). Ajustez la pression des pneus en fonction des conditions d'utilisation.
- Ne pas surcharger le véhicule ! Plus la charge du véhicule est importante, plus la pression sur les pneus, les freins et la direction est élevée. Cela peut entraîner des dommages ou des accidents.
- La répartition du poids sur le véhicule est importante pour votre sécurité et les performances du véhicule. Attachez votre chargement correctement et placez les charges les plus lourdes au centre du véhicule. Cela vous permettra de garder le contrôle du véhicule.

Inspection des pneus

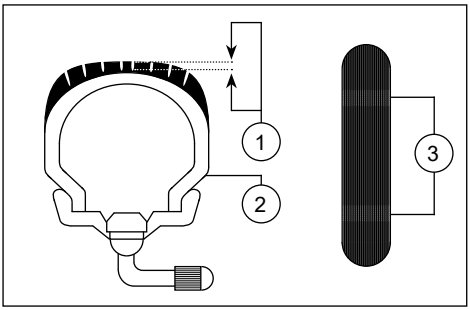

1. Profondeur de la bande de roulement
2. Paroi latérale
3. Indicateur d'usure

NOTE
La profondeur de la bande de roulement peut varier selon le pays. Respectez les réglementations locales. Les valeurs indiquées ici sont des valeurs techniques et peuvent différer des valeurs légales de votre région.

Profondeur minimale de la bande de roulement:	1,6 mm

ATTENTION

- Vérifiez l'état des pneus avant chaque voyage. Si un pneu présente des lignes transversales (profondeur minimale de la bande de roulement), cela indique un dommage. Faites contrôler immédiatement le pneu par un spécialiste et faites-le remplacer immédiatement si nécessaire.
- Rouler avec des pneus usés est illégal, réduit la stabilité et peut entraîner une perte de contrôle du véhicule.
- Faites remplacer immédiatement les pneus usés ou endommagés par votre revendeur spécialisé.
- Les travaux sur les pneus et les roues sont du ressort de votre revendeur spécialisé.

Roue avant	
Jante:	2.75 x 17
Pneus:	100/80-17
Type de pneu:	Tubeless

Roue arrière	
Jante:	3.50 x 17
Pneus:	140/70-17
Type de pneu:	Tubeless

JANTES

Pour une performance et une durabilité optimales et un fonctionnement sûr de votre véhicule, veuillez suivre les instructions ci-dessous concernant les jantes.

- Avant chaque sortie, vérifiez l'absence de fissures et de déformations sur les jantes. Faites remplacer les jantes endommagées par votre revendeur spécialisé. N'effectuez pas de réparations non autorisées sur les jantes. Une jante déformée ou cassée doit être remplacée.
- La roue doit être équilibrée après un changement de pneu. Une roue déséquilibrée se traduit par de mauvaises performances, un contrôle difficile du véhicule et une réduction de la durée de vie du pneu.
- Après avoir changé un pneu, conduisez lentement au début, car le pneu doit être rodé.

JEU DU LEVIER DE FREIN

Le levier de frein doit avoir un jeu de 10 à 20 mm mesuré à l'extrémité du levier. Si ce n'est pas le cas, veuillez contacter votre revendeur spécialisé pour une inspection du système de freinage.

ATTENTION

- Un levier de frein qui semble mou ou spongieux lors du freinage peut indiquer la présence d'air ou d'eau dans le système hydraulique. S'il y a de l'air ou de l'eau dans le système hydraulique, veuillez le faire purger ou remplacer le liquide de frein par votre revendeur spécialisé.
- La présence d'air ou d'eau dans le système hydraulique réduit les performances de freinage et peut entraîner une perte de contrôle du véhicule.

JEU DE LA PÉDALE DE FREIN

La pédale de frein doit avoir un jeu de 20 à 30 mm mesuré à l'extrémité de la pédale. Si ce n'est pas le cas, veuillez contacter votre concessionnaire pour faire contrôler le système de freinage.

ATTENTION

- Une pédale de frein qui semble molle ou spongieuse lors du freinage peut indiquer la présence d'air ou d'eau dans le système hydraulique. S'il y a de l'air ou de l'eau dans le système hydraulique, veuillez le faire purger ou remplacer le liquide de frein par votre revendeur spécialisé.
- La présence d'air ou d'eau dans le système hydraulique réduit les performances de freinage et peut entraîner une perte de contrôle du véhicule.

PLAQUETTES DE FREIN

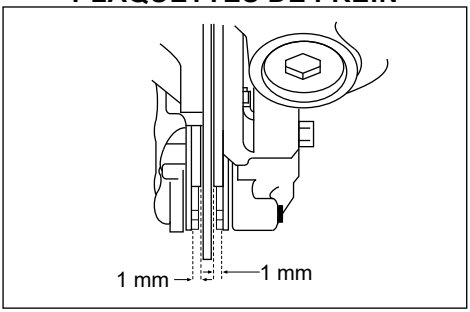

Les plaquettes de frein doivent être contrôlées à intervalles réguliers. Dans le meilleur des cas, avant chaque voyage. Les tampons comportent une encoche qui doit toujours être visible. L'usure des plaquettes dépend du style de conduite et du revêtement de la route. Lorsque l'épaisseur minimale du tampon de 1 mm est atteinte, les deux tampons doivent être remplacés. Confiez le remplacement des plaquettes de frein à votre revendeur spécialisé. Des plaquettes de frein usées augmentent la distance de freinage.

Épaisseur minimale des disques de frein:	2.00 mm

LIQUIDE DE FREIN

ATTENTION

Un niveau insuffisant de liquide de frein peut entraîner l'emprisonnement d'air dans le système de freinage, ce qui réduit la force de freinage. Vérifiez que le liquide de frein est au-dessus du repère minimum (1) avant chaque trajet et faites l'appoint si nécessaire.

- Un niveau bas peut également indiquer des plaquettes de frein usées ou une fuite dans le système de freinage.
- Si le niveau du liquide de frein est bas, veuillez vérifier l'usure des plaquettes de frein et l'étanchéité du système de freinage.
- Lorsque vous vérifiez le niveau du liquide de frein, assurez-vous que le maître-cylindre est horizontal. Tournez le guidon en conséquence.
- N'utilisez que du liquide de frein de haute qualité, sinon les joints en caoutchouc risquent de se dégrader et d'entraîner une mauvaise performance de freinage.

Liquide de frein:	DOT 4
Retirez toujours le liquide de frein des récipients non ouverts.	

- Faites toujours l'appoint avec le même liquide de frein. Un mélange peut entraîner des réactions chimiques et réduire les performances de freinage.
- Veillez à ce qu'aucune eau ne pénètre dans le maître-cylindre de frein lors du remplissage. Cela réduit considérablement le point d'ébullition du liquide de frein et peut entraîner la formation de bulles de vapeur.
- Le liquide de frein attaque les surfaces peintes et le plastique. Essuyez toujours immédiatement le liquide de frein qui déborde.
- Lorsque vos plaquettes de frein s'usent, le niveau de liquide de frein diminue également.
- Toutefois, si le niveau du liquide de frein diminue rapidement, veuillez contacter votre revendeur spécialisé.

Changer le liquide de frein

ATTENTION

Le liquide de frein ne doit être changé que par le concessionnaire spécialisé.

Demandez à votre revendeur spécialisé de contrôler le liquide de frein conformément au tableau d'entretien et de le remplacer si nécessaire.

CÂBLES BOWDEN

Le fonctionnement et l'état des câbles Bowden doivent être vérifiés avant chaque sortie. Les extrémités des câbles doivent être graissées si nécessaire. Une corde endommagée ou difficile à déplacer doit être contrôlée ou remplacée par votre revendeur spécialisé.

ATTENTION

- Les dommages causés au boîtier peuvent entraîner la rouille et la lenteur.
- Remplacez immédiatement les câbles Bowden endommagés pour éviter toute situation dangereuse.

POIGNÉE D'ACCÉLÉRATEUR ET CÂBLE D'ACCÉLÉRATEUR

Vérifiez la poignée de l'accélérateur avant chaque trajet. Effectuez l'entretien du câble d'accélérateur conformément au tableau d'entretien.

LUBRIFIER LE LEVIER

Les points de pivot des leviers de frein et d'embrayage doivent être lubrifiés régulièrement.

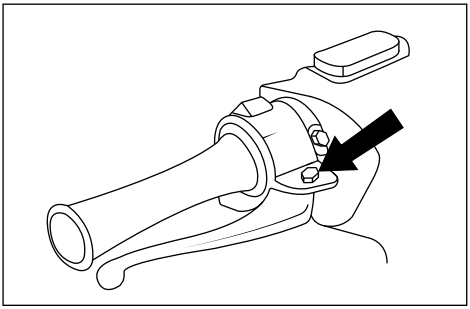

SUPPORT LATÉRAL

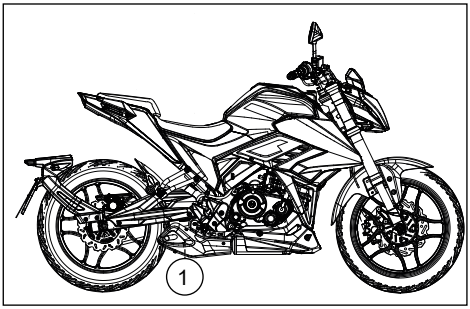

Vérifiez la béquille latérale (1) avant chaque trajet et lubrifiez régulièrement les surfaces où le métal rencontre le métal.

ATTENTION

Si un support ne se plie pas facilement, veuillez contacter votre revendeur.

FOURCHE À SUSPENSION TÉLESCOPIQUE

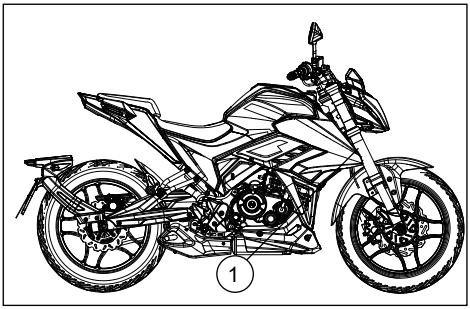

L'état de la fourche de suspension télescopique doit être contrôlé conformément au tableau d'entretien. En outre, il doit être contrôlé avant chaque sortie et traité avec des produits d'entretien si nécessaire.

ATTENTION

Garez le véhicule de manière sûre afin qu'il ne puisse pas se renverser pendant l'inspection.

1. Garez le véhicule à l'horizontale et à la verticale.
2. Vérifiez l'absence de rayures, de dommages et de fuites d'huile sur les tuyaux intérieurs.
3. Tirez le frein avant et appuyez fortement sur le guidon à plusieurs reprises pour vérifier la suspension de la fourche.

ATTENTION

- En cas d'endommagement de la fourche, veuillez contacter votre revendeur spécialisé.
- Si vous traitez la fourche télescopique avec des produits d'entretien, veillez à ce qu'ils n'entrent pas en contact avec les pneus ou le système de freinage. Cela peut conduire à des accidents dangereux.

DIRECTION

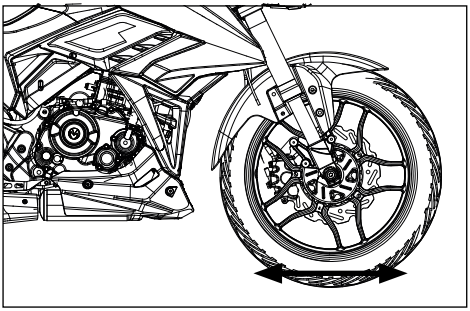

ATTENTION

Un roulement de direction usé ou desserré est dangereux. Faites contrôler la direction conformément au tableau d'entretien. En outre, il convient de procéder à un contrôle rapide si nécessaire.

1. Placez le véhicule sur la béquille principale et déchargez la roue avant. Cette opération doit être effectuée par un assistant en poussant sur l'arrière du véhicule.
2. Tenez la fourchette et essayez de la déplacer d'avant en arrière.
3. Si vous détectez un jeu, veuillez contacter votre revendeur spécialisé pour vérifier la direction.

ROULEMENT DE ROUE

Les roulements de roue des roues avant et arrière doivent être contrôlés conformément au tableau d'entretien.

NOTE

Si vous constatez un jeu dans le moyeu de la roue ou si la roue ne tourne pas facilement, faites contrôler le roulement de roue par votre revendeur spécialisé.

CHAÎNE DE TRANSMISSION

La moto est équipée d'une chaîne de transmission faite de matériaux spéciaux. La chaîne de transmission comporte un joint torique spécial dans lequel la graisse est scellée. Si la chaîne de transmission doit être remplacée, veuillez vous adresser à un atelier spécialisé.

ATTENTION

Pour garantir la sécurité, la chaîne de transmission doit être contrôlée et, si nécessaire, ajustée avant chaque voyage.

Avant chaque sortie, vérifiez et, si nécessaire, réglez la chaîne de transmission de la moto.

Lors de l'inspection de la chaîne d'entraînement, vérifiez l'absence de l'un des problèmes suivants:

- Goupille de chaîne desserrée
- Rouleaux à picots endommagés
- Maillon de chaîne sec ou rouillé
- Unnachgiebiges Kettenglied
- Usure excessive
- M mauvais réglage de la chaîne

Si vous constatez un problème au niveau de la chaîne d'entraînement ou si la chaîne d'entraînement est mal réglée, veuillez contacter un atelier spécialisé.

L'usure de la chaîne de transmission indique toujours que les pignons sont également usés. Veuillez vérifier si l'un des problèmes suivants est lié aux pignons:

- Usure excessive du pignon
- Dent endommagée ou cassée
- Contre-écrou desserré

Si vous avez constaté l'un des problèmes ci-dessus concernant les pignons, veuillez contacter un atelier spécialisé.

Affichage de l'usure du pignon

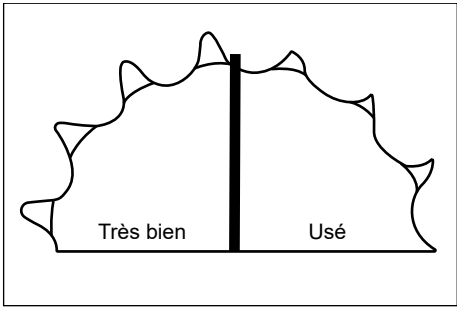

ATTENTION

Il est très dangereux que la chaîne d'entraînement remplacée soit installée de manière incorrecte. Des outils spéciaux et une chaîne d'entraînement de haute qualité, non fendue, sont nécessaires pour remplacer la chaîne d'entraînement. Veuillez confier le remplacement à un atelier spécialisé.

NOTE

Lors du remplacement de la chaîne de transmission, vérifiez l'usure des pignons avant et arrière et remplacez les pignons en même temps si nécessaire.

Nettoyage et lubrification de la chaîne de transmission

Nettoyez et lubrifiez régulièrement la chaîne d'entraînement en suivant la procédure suivante:

1. Enlevez la saleté et la poussière sur la chaîne et veillez à ne pas endommager les bagues d'étanchéité.
2. Lavez la chaîne avec un nettoyant pour chaîne ou de l'eau et un détergent neutre.
3. VUtilisez une brosse douce pour laver la chaîne. Veillez à ne pas endommager les joints d'étanchéité, même si vous utilisez une brosse douce.
4. Essuyez l'eau et le neutre nettoyant et sé-

chez la chaîne à l'air libre.

5. Lubrifiez la chaîne avec une huile spéciale pour chaînes de transmission pour motos.
6. Après avoir entièrement lubrifié la chaîne de transmission, essuyez l'excédent d'huile de chaîne.

NOTE

Certains lubrifiants pour chaînes contiennent des solvants et des additifs qui peuvent endommager les joints d'étanchéité. Veuillez donc utiliser une huile spéciale pour chaînes à joints toriques.

ATTENTION

Un nettoyage incorrect de la chaîne peut endommager les bagues d'étanchéité. N'utilisez pas de solvants volatils tels que le diluant pour peinture ou l'essence. N'utilisez pas de nettoyeur haute pression ou de brosse métallique pour nettoyer la chaîne.

Réglage de la chaîne de transmission

Réglez le jeu (sag) de la chaîne d'entraînement en fonction du conducteur (poids). Augmentez la fréquence de réglage de la chaîne d'entraînement en fonction des conditions de fonctionnement.

ATTENTION

Si la chaîne d'entraînement est trop lâche, elle risque de se détacher du pignon et de provoquer un accident ou d'endommager gravement le moteur. Vérifiez et réglez le jeu de la chaîne de transmission avant de conduire la moto.

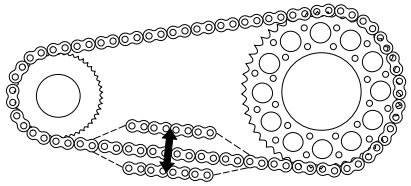

Jeu de la chaîne recommandé: 15 - 25 mm

Réglez la chaîne d'entraînement en suivant les étapes suivantes:

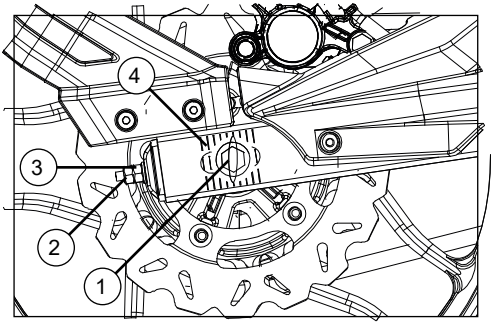

1. Placez la moto sur un support adapté.
2. Desserrer l'écrou de l'axe de roue (1).
3. Desserrer le contre-écrou (2).
4. Pour assurer l'alignement des pignons avant et arrière, tournez les écrous de réglage gauche et droit (3) jusqu'à ce que les réceptacles des essieux gauche et droit soient exactement à la même position des repères (4).
5. Serrez l'écrou de l'axe de roue (1) et fixez le contre-écrou (2).

Vérifiez à nouveau le jeu de la chaîne d'entraînement et réglez-le si nécessaire.

BATTERIE

La batterie est située derrière le panneau latéral gauche. Retirez d'abord le siège, puis le panneau latéral gauche pour accéder à la batterie. Ce modèle est équipé d'une batterie étanche et sans entretien. Il n'est pas nécessaire d'ajouter de l'acide de batterie ou de l'eau distillée.

Démontage de la batterie

1. Retirez le couvercle de sécurité et la borne négative noire (-).
2. Retirez le couvercle de sécurité et le pôle positif rouge (+).
3. Retirez la sangle d'attache.
4. Retirez la batterie.

L'assemblage de la batterie se fait dans l'ordre inverse.

ATTENTION

- Ne retirez en aucun cas le joint de l'élément de la batterie ! Cela peut être dangereux et endommagera définitivement la batterie.
- L'acide de batterie est toxique et dangereux ! Il contient de l'acide sulfurique et peut provoquer des brûlures dangereuses.
- Évitez tout contact avec la peau, les yeux et les vêtements et protégez toujours vos yeux lorsque vous travaillez à proximité de la batterie.
- En cas de contact, prodiguer immédiatement les premiers soins.
- En cas de contact de l'acide de batterie avec la peau ou les yeux, rincez les zones concernées avec beaucoup d'eau.
- En cas d'ingestion d'acide de batterie, boire de grandes quantités d'eau.
- Dans les deux cas, il faut consulter un médecin le plus rapidement possible.
- Les batteries émettent du gaz hydrogène explosif. Éloignez les flammes nues, les cigarettes, etc. de la batterie et assurez une ventilation adéquate lorsque vous chargez une batterie à l'intérieur.
- Faites en sorte que les piles soient sans danger pour les enfants.

Chargez la batterie

Si vous ne disposez pas d'un chargeur adapté, contactez votre revendeur pour faire recharger la batterie épuisée. La batterie se décharge plus rapidement si vous avez installé des accessoires électriques.

Stocker la batterie

- Si le véhicule n'est pas utilisé pendant plus d'un mois, retirez la batterie du véhicule. Chargez complètement la batterie et stockez-la dans un endroit frais et sec.
- Si la batterie est stockée pendant plus de deux mois, vérifiez le niveau de charge au moins une fois par mois et rechargez la batterie si nécessaire.
- Chargez complètement la batterie avant de la réinstaller.
- Après l'installation, assurez-vous que les câbles de la batterie sont correctement connectés.

ATTENTION

Si vous ne savez pas comment manipuler la batterie, contactez un revendeur spécialisé.

NOTE

Maintenez toujours la batterie chargée. Le stockage d'une batterie déchargée endommagera définitivement la batterie.

FUSIBLES

Le porte-fusible est situé sous le siège.

Changer le fusible

1. Tournez la clé de contact sur et coupez tous les consommateurs électriques.
2. Retirez le fusible grillé et insérez un nouveau fusible de même ampérage.

Système d'injection (EFI)	15 A
Fusible principal	20 A
E-fan	5 A
Capteur d'oxygène	5 A

ATTENTION

N'utilisez pas de fusible d'un ampérage supérieur, car cela pourrait endommager gravement le système électrique ou provoquer un incendie.

3. Après avoir changé le fusible, tournez la clé de contact sur et allumez les consommateurs électriques pour les vérifier.
4. Si le fusible saute à nouveau, veuillez contacter votre revendeur spécialisé et faire contrôler le système électrique.

ÉCLAIRAGE

Tous les feux de ce véhicule sont équipés de diodes électroluminescentes (DEL). Si une lampe est endommagée.

Contactez votre revendeur pour le remplacement.

DÉPANNAGE

Bien que votre véhicule ait été minutieusement contrôlé avant la livraison, des problèmes peuvent survenir en cours d'utilisation.
Le tableau de dépannage suivant vous indique une série de méthodes de contrôle rapides et simples qui vous permettront de réaliser vous-même un contrôle rapide. Si votre véhicule a besoin de réparations, adressez-vous à votre revendeur, qui dispose des outils, du savoir-faire et de l'expérience nécessaires pour réaliser correctement la maintenance de votre véhicule.

LISTE DE DÉPANNAGE

DYSFONCTIONNEMENTS	CAUSES	MESURES
Le moteur ne démarre pas lorsqu'on appuie sur le bouton de démarrage.	• La batterie est déchargée • Le fusible est défectueux • Le relais de démarrage est défectueux • Le démarreur est défectueux • Le bouton d'arrêt d'urgence est actionné	• Recharger la batterie • Remplacer le fusible • Remplacer le relais de démarrage • Remplacer le démarreur • Mettre le bouton d'arrêt d'urgence dans la bonne position
Le moteur tourne mais ne part pas ou cale	• Le fusible est défectueux • La vitesse de ralenti n'est pas bonne • La bougie d'allumage est encrassée • Le système d'injection est défectueux • Le câble est endommagé • Il y a un mauvais contact de la fiche • Il n'y a plus de carburant • La pompe à carburant est défectueuse • Le filtre à carburant est encrassé • Il y a une fuite de carburant	• Remplacer le fusible • Vérifier la vitesse de ralenti • Remplacer la bougie d'allumage • Vérifier le système d'injection • Vérifier le câble • Vérifier le contact de la fiche • Faire le plein de carburant • Vérifier la pompe à carburant • Remplacer le filtre à carburant • Vérifier le circuit de carburant
La puissance moteur est mauvaise	• Le filtre à air est contaminé • Le filtre à carburant est encrassé • Dysfonctionnement du circuit de carburant • Dysfonctionnement du système d'allumage • Le jeu des soupapes est trop faible	• Remplacer le filtre à air • Remplacer le filtre à carburant • Vérifier le circuit de carburant • Vérifier le système d'allumage • Régler le jeu des soupapes
Consommation plus élevée d'huile	• Le niveau d'huile est trop haut • Le cylindre/piston est usé • La ventilation du moteur est défectueuse	• Vidanger l'huile jusqu'au niveau maximum • Remplacer les pièces • Vérifier la ventilation du moteur
Le témoin du contrôle moteur s'allume	• Dysfonctionnement du système électronique ou d'injection	• Diagnostic de dysfonctionnement par un revendeur agréé

ENTRETIEN ET STOCKAGE

NETTOYER LE VÉHICULE

Lorsque vous nettoyez votre véhicule, non seulement vous lui redonnez l'éclat des premiers jours, mais en plus vous prolongez sa durée de vie et améliorez ses performances.

Préparation

Fermez tous les bouchons, couvercles et raccordements électriques pour que l'eau ne puisse pas pénétrer à l'intérieur.

REMARQUE

- Utilisez de préférence uniquement de l'eau et un produit nettoyant doux ou un nettoyant spécial disponible en magasin spécialisé pour ne pas endommager les pièces fragiles du véhicule. Séchez les pièces en plastique à l'aide d'un chiffon doux et sec ou d'une éponge.
- N'utilisez jamais de produits nettoyants acides. Si vous devez utiliser ce genre de produit, ne le faites que de manière ponctuelle. Séchez la zone immédiatement ensuite puis appliquez un spray antirouille. Respectez toujours les instructions des fabricants des produits d'entretien et de nettoyants.
- Protégez notamment les pièces en plastique, le vernis et le verre des phares des produits chimiques agressifs tels que le carburant, l'antirouille, le nettoyant de freins ou tout autre produit similaire. L'utilisation de ce type de produit peut entraîner des dysfonctionnements ou des dommages et nuire à la sécurité.
- N'utilisez pas de nettoyeur haute pression ou à vapeur. De l'eau pourrait pénétrer dans les paliers, les tuyaux de purge ou les pièces électriques telles que les raccordements, les interrupteurs ou l'éclairage et endommager les sabots de freins, les plaquettes de freins, les joints, le vernis ou d'autres surfaces.

Nettoyage après une utilisation normale

Retirez la saleté avec de l'eau chaude, un produit nettoyant doux et une éponge souple et propre. Rincez ensuite abondamment à l'eau claire. Utilisez une petite brosse pour les endroits difficiles d'accès.

Nettoyage après un trajet dans un environnement salé ou sur du sel de déneigement

- Nettoyez le véhicule à l'eau froide et avec un produit nettoyant doux.
- N'utilisez pas d'eau chaude ! Cela augmente l'effet de corrosion du sel. Appliquez un spray antirouille sur toutes les pièces métalliques ainsi que sur les parties chromées et nickelées.

Après le nettoyage :

- Séchez le véhicule.
- Pour éviter l'apparition de rouille, nous vous recommandons d'utiliser un produit d'entretien adapté, conformément aux instructions du fabricant.
- Cirez toutes les surfaces vernies.

REMARQUE

Mêlé à de l'eau, le sel est extrêmement corrosif. Veuillez donc suivre les instructions de nettoyage suivantes.

AVERTISSEMENT

- Avant la mise en marche du véhicule, vérifiez qu'il ne reste plus de produit de nettoyage ou d'entretien sur le système de freinage ou les pneus.
- Si c'est le cas, n'utilisez pas le véhicule. Retirez d'abord les résidus de produit.
- Avant la mise en marche, testez les freins et les pneus.

STOCKAGE

Stockage de courte durée (quelques jours)

- Stockez votre véhicule dans un endroit frais et sec et protégez-le avec une bâche si nécessaire.

Stockage de longue durée (pour plusieurs semaines)

- Nettoyez le véhicule.
- Stockez votre véhicule dans un endroit bien aéré et sec.
- Contrôlez la pression des pneus et corrigez-la si nécessaire, et soulevez le véhicule du sol de manière à ce qu'aucune des deux roues ne soit en contact avec le sol. Si cela n'est pas possible, faites légèrement tourner les roues chaque mois afin qu'elles ne reposent pas en permanence sur le même endroit (dommages dus à l'immobilisation).
- Rechargez la batterie et démontez-la.
- Stockez la batterie à température ambiante (de préférence à 20° C).
- Rechargez la batterie à 70% tous les 2 mois.

DONNÉES TECHNIQUES

MOTEUR	
Type	4 temps, refroidissement liquide
Disposition des cylindres	Monocylindre incliné vers l‘avant
Déplacement	124 cm³
Rapport de compression	12 : 1
Puissance maximale	9.5 kW @ 9000 min^{-1}
Rapport poids/puissance	0.06 kW / kg
Vitesse maximale	96 km/h
Consommation de carburant	~ 2.6 l/100km
Émissions de CO_2	59 g/km
Moteur de démarrage	Démarreur électrique
Système de lubrification	Lubrification sous pression
HUILE MOTEUR	
Type	Huile pour moteur à 4 temps SAE 10W-40
Quantité	1,0 L
CARBURANT	
Type	Essence sans plomb, RON/ROZ min. 95
Quantité	13,0 L
!! ATTENTION !! !! LE CARBURANT BIOÉTHANOL E15-E100 N‘EST PAS AUTORISÉ !!	E5 E10
FILTRE À AIR	
Type	Élément en papier
ECU	
Fabricant	UAES
BOUGIE D‘ALLUMAGE	
Fabricant	NGK
Type	CR9E
Espace entre les électrodes	0,6 - 0,7 mm
ACCOUPLEMENT	
Type d‘accouplement	Embrayage humide multidisque
Type de boîte de vitesses	Manuel à 6 vitesses
CHÂSSIS	
Type	Cadre en acier

DONNÉES TECHNIQUES

ROUE AVANT	
Jante	2.75 x 17
Pneus	100/80-17
Pression de l‘air	2,5 bar
ROUE ARRIÈRE	
Jante	3.50 x 17
Pneus	140/70-17
Pression de l‘air	2,5 bar
SYSTÈME DE FREINAGE AVANT	
Type	Frein hydraulique à disque unique
Diamètre du disque de frein	265 mm
Actionnement	Main droite et pied droit (CBS)
SYSTÈME DE FREINAGE ARRIÈRE	
Type	Frein hydraulique à disque unique avec CBS
Diamètre du disque de frein	240 mm
Actionnement	Pied droit
LIQUIDE DE FREIN	
Type	DOT 4 Liquide de frein
SUSPENSION AVANT	
Type	Fourche à suspension télescopique
Feder / Stoßdämpfer	Ressort hélicoïdal / amortisseur à huile
SUSPENSION ARRIÈRE	
Type	Schwinge
Ressort / Amortisseur	Ressort hélicoïdal / amortisseur à huile
BATTERIE	
Tension / Capacité	12 V / 9 Ah
FUSIBLE	
Système d‘injection (EFI)	15 A
Fusible principal	20 A
E-fan	5 A
Capteur d‘oxygène	5 A

DONNÉES TECHNIQUES

Dimensions	
Longueur	2030 mm
Large	800 mm
Hauteur	1070 mm
Empattement	1350 mm
Poids	
Poids prêt à rouler	149 kg
Poids total maximal autorisé	314 kg
Charge maximale admissible sur l‘essieu avant	113 kg
Charge maximale admissible sur l‘essieu arrière	201 kg
Charge maximale (conducteur / passager inclus)	165 kg

GARANTIE

Avant de mettre en service le véhicule, veuillez lire attentivement le mode d'emploi afin de vous familiariser avec l'utilisation du véhicule. Nous attirons votre attention sur le fait que les consignes d'utilisation, d'entretien et de maintenance indiquées dans le mode d'emploi doivent être respectées afin de conserver le droit à la garantie. Le respect des consignes d'utilisation, d'entretien et de maintenance contribue largement à augmenter la durée de vie du véhicule.

A partir de la date de la première remise au client final, une absence de défauts correspondant à l'état de la technique dans les matériaux et la fabrication du véhicule est garantie pour une période de 24 mois (garantie limitée). Les travaux d'entretien ne doivent être effectués que dans un atelier spécialisé agréé par nos soins. Aucune garantie ne peut être invoquée en cas de dommages dus à une mauvaise manipulation, à des manipulations ou au non-respect des consignes d'utilisation, d'entretien et de maintenance. La garantie ne peut être accordée que si un dommage survenu est signalé directement au vendeur ou à un atelier spécialisé agréé par nos soins. Un droit à la garantie ne donne droit au client qu'à l'élimination du défaut. Aucune indemnisation n'est accordée pour les dommages directs ou indirects. Aucune garantie ne peut être invoquée sur des véhicules négligés. Veuillez donc tenir compte des remarques suivantes :

- La carrosserie et les pièces d'habillage doivent être régulièrement débarrassées de la saleté. N'utilisez en aucun cas un nettoyeur haute pression, un jet d'eau puissant ou des produits de nettoyage agressifs, corrosifs ou abrasifs. Cela peut endommager durablement les surfaces et les vernis et favoriser la formation de rouille. Utilisez impérativement des produits d'entretien doux. Votre revendeur vous conseillera volontiers.
- Traiter les pièces en aluminium ou les pièces à surface traitée (surfaces chromées, anodisées ou autres surfaces traitées) avec des produits d'entretien appropriés afin d'éviter l'oxydation.
- Toujours entretenir le cadre et les pièces métalliques avec un produit anticorrosion approprié afin d'éviter la corrosion.
- Un véhicule stationné en permanence à l'extérieur doit être recouvert d'une bâche de protection afin d'éviter l'altération des pièces peintes, ainsi que la formation de fissures sur les sièges et les pièces en plastique.
- Si le véhicule est utilisé sur des routes ou des chemins non goudronnés ou en compétition, aucune garantie ne peut être invoquée.

Aucune garantie ne peut être accordée sur les pièces suivantes et sur les pièces d'usure :
- Ampoules
- Garnitures de frein et d'embrayage
- Elements de filtre
- Bougies d'allumage
- Pignon d'entraînement, pignon de chaîne et chaîne d'entraînement
- Pneus
- Batterie de démarrage

ENTRETIEN ET MAINTENANCE

INFORMATION IMPORTANTE

La date à laquelle les travaux d'entretien doivent être effectués est la valeur limite qui est atteinte en premier. Il peut s'agir du nombre de kilomètres parcourus ou de la durée d'utilisation depuis la dernière maintenance.

La garantie ne peut être assurée que si le véhicule a été entretenu conformément au présent calendrier et n'a pas été exposé à une charge inhabituelle.

ATTENTION
Effectuez uniquement les travaux qui concernent votre véhicule.

REMARQUE
• Les conduites hydrauliques doivent être remplacées tous les 4 ans. • La formation de rouille sur le véhicule doit être contrôlée en continu. Le propriétaire du véhicule est lui-même responsable de la prévention de la rouille.

Dans les pages suivantes, vous trouverez le tableau de maintenance ainsi que le carnet d'entretien.

TABLEAU DE MAINTENANCE

PIÈCE	INTERVENTION	Après les 1 000 premiers km	Tous les 3 000 km	Tous les 6 000 km	Tous les ans	Tous les 2 ans
Bougie d'allumage	Contrôle / Remplacement		✓	Remplacement		
Filtre à air	Contrôle / Remplacement		✓	Remplacement		
Pneus, jantes, paliers de roues	Contrôle	✓	✓	✓	✓	✓
Palier de direction	Contrôle / Nettoyage / Graissage	✓	✓	✓	✓	✓
Fixation de toutes les vis visibles	Contrôle	✓	✓	✓		
Système de freinage	Contrôle / Nettoyage / Remplacement	✓	✓	✓	✓	✓
Liquide de freins	Contrôle / Remplacement	✓	✓	✓	✓	Remplacement
Batterie	Contrôle	✓	✓	✓	✓	✓
Béquille centrale/latérale	Contrôle / Nettoyage / Graissage	✓	✓	✓		✓
Fourche télescopique à suspension	Contrôle			✓	✓	✓
Amortisseur(s) arrière	Contrôle			✓	✓	✓
Huile moteur et filtre à huile	Contrôle / Remplacement	Remplacement	✓	Remplacement	Remplacement	Remplacement
Jeu des soupapes	Contrôle / Réglage si nécessaire	✓		✓		
Levier de frein/embrayage	Contrôle / Nettoyage / Graissage		✓	✓	✓	✓
Câble de transmission/ Câble Browden	Contrôle / Nettoyage / Graissage	✓	✓	✓		✓
Poignée d'accélérateur	Contrôle	✓	✓	✓	✓	✓
Éclairage et commutateur	Contrôle	✓	✓	✓	✓	✓
Conduite/filtre à carburant	Contrôle / Remplacement	✓	✓	Remplacement	✓	✓
Système d'échappement	Contrôle / Resserrage	✓		✓		✓
Pignon, chaîne, pignon	Contrôle / Graissage	✓	✓	✓	✓	✓
Effectuer un essai sur route	Contrôle	✓	✓	✓	✓	✓

En cas de non-respect des intervalles de contrôle, la garantie s'éteint.

Généralités :

- « Contrôle » signifie que le fonctionnement de l'élément mentionné doit être vérifié.
- S'il est également indiqué « Graissage » ou « Remplacement », cela signifie que ces tâches doivent être réalisées en complément.
- Si vous constatez des défauts ou des problèmes, ils doivent être corrigés.

CARNET D'ENTRETIEN

Données générales

Modèle : .....

Numéro d'identification du véhicule (NIV) : .....

Nom du client : .....

Signature du client : .....

CONTRÔLE LORS DE LA LIVRAISON	PREMIÈRE RÉVISION APRÈS 1 000 KM
Kilométrage :	Kilométrage : .....
Date :	Date : .....
Tampon du revendeur / Signature	Tampon du revendeur / Signature

DEUXIÈME RÉVISION	TROISIÈME RÉVISION
Kilométrage :	Kilométrage : .....
Date :	Date : .....
Tampon du revendeur / Signature	Tampon du revendeur / Signature

QUATRIÈME RÉVISION

Kilométrage : .....

Date : .....

Tampon du revendeur / Signature

CINQUIÈME RÉVISION

Kilométrage : .....

Date : .....

Tampon du revendeur / Signature

SIXIÈME RÉVISION

Kilométrage : .....

Date : .....

Tampon du revendeur / Signature

SEPTIÈME RÉVISION

Kilométrage : .....

Date : .....

Tampon du revendeur / Signature

HUITIÈME RÉVISION

Kilométrage : .....

Date : .....

Tampon du revendeur / Signature

NEUVIÈME RÉVISION

Kilométrage : .....

Date : .....

Tampon du revendeur / Signature

NOTES

MOTRON

Distribué par: :
KSR Group GmbH
Im Wirtschaftspark 15
3494 Gedersdorf
Autriche

Les droits d'auteur sont réservés à la société/au fabricant :
KSR Group GmbH
Im Wirtschaftspark 15
3494 Gedersdorf
Autriche

Copyright ©2021
Tous droits réservés.
La présente notice d'utilisation est protégée par le droit d'auteur.
Toute reproduction mécanique, électronique ou sous toute autre forme est interdite sans accord écrit du fabricant.

Sous réserve de modifications du produit et de ses spécifications sans préavis.