Manuel utilisateur

500R

INTRODUCTION

Merci d’avoir choisi VOGE !

En tant que propriétaire, vous bénéficiez de la vaste expérience et de la technologie la plus récente en matière de conception et de fabrication de produits de haute qualité.

Prenez le temps de lire attentivement ce manuel afin de profiter de tous les avantages de votre véhicule.

Le manuel du propriétaire ne vous indique pas seulement comment utiliser, inspecter et entretenir votre véhicule, mais aussi comment vous protéger et protéger les autres contre les problèmes et les blessures.

De plus, les nombreux conseils donnés dans ce manuel vous aident à garder votre véhicule dans un état de fonctionnement optimal. Si vous avez d'autres questions, n'hésitez pas à contactez votre revendeur.

Notre entreprise cherche continuellement à faire progresser le design et la qualité de nos produits. Par conséquent, pendant que ce manuel contient les informations les plus récentes sur le produit disponible au moment de l'impression, il peut y avoir des écarts mineurs entre votre véhicule et ce manuel.

Si vous avez des questions concernant ce manuel, veuillez consulter votre revendeur.

⚠ ATTENTION

Veuillez lire ce manuel attentivement et complètement avant d'utiliser ce véhicule.

INFORMATIONS IMPORTANTES

C'est le symbole d'alerte de sécurité. Il est utilisé pour vous alerter aux risques potentiels de blessures.

Suivez les consignes de sécurités. Les messages qui suivent ces symboles vous préviennent de possibles blessures graves ou de danger de mort.

SYMBOLE	SIGNIFICATION
⚠ ATTENTION	Indique une situation dangereuse qui, si non respecté, pourrait engendrer de grave blessure ou danger de mort.
NOTICE	Indique des précautions spéciales à suivre pour éviter des dommages au véhicule ou autres accessoires.
INFO	Fournit des informations clés afin de rendre les procédures plus faciles ou plus clair.

➢ **INTRODUCTION**---------- 2
- Introduction---------- 2
- Information importante---------- 3
- Information de sécurité ---------- 6
- Politique de confidentialité---------- 9

➢ **LA DESCRIPTION**---------- 10
- Vue de gauche---------- 10
- Vue de droite---------- 11
- Vue du dessus / sous les selles---------- 12
- Commandes et instruments---------- 13

➢ **INFORMATION DE L'UTILISATEUR**---------- 14
- VIN et numéro de série du moteur---------- 14

➢ **INSTRUMENT ET CONTRÔLE DES FONCTIONS**---------- 16
- Contacteur à clef / Verrouillage de direction---------- 16
- Compteur & voyants---------- 17
- Guidon---------- 24
- Amortisseur arrière---------- 27
- Pédale de frein arrière---------- 27
- Sélecteur de vitesse---------- 28
- Béquille latérale---------- 29

➢ **OPERATION DE VERIFICATIONS DU VEHICULE ET IMPORTANT POINTS DE CONDUITE**---------- 30
- Démarrage du moteur---------- 32
- Accélération et décélération---------- 33
- Freinage---------- 34

- Rodage du moteur ---------- 34
- Stationnement- ---------- 35

➢ **ENTRETIEN PÉRIODIQUE ET REGLAGES----------** 35

- Tableau des entretiens périodiques---------- 36
- Vérification de la bougie---------- 39
- Huile moteur---------- 40
- Remplacement de l'huile moteur---------- 41
- Remplacement du filtre à huile---------- 41
- Jeux aux soupapes---------- 42
- Filtre à air---------- 42
- Vérification du jeu sur le câble d'accélérateur---------- 43
- Vérification du jeu sur le levier d'embrayage---------- 43
- Système de frein ABS---------- ---------- 44
- Vérification des plaquettes de frein---------- 45
- Liquide de frein---------- 46
- Vérification de la batterie---------- 47
- Remplacement des fusibles et des ampoules---------- 47

➢ **PNEU ET ESPACE DE RANGEMENT----------** 49

- Stockage---------- 50

➢ **CARACTÉRISTIQUES----------** 51

- Spécification---------- 44

➢ **CONTROLE AVANT LIVRAISON----------** 53

➢ **CERTIFICAT DE CONTROLE AVANT LIVRAISON ET DE GARANTIE----** 57

➢ **COUPONS D'ENTRETIENS----------** 60

➢ **CLOSE IMPORTANTE DE GARANTIE----------** 70

➢ **SCHEMA ELECTRIQUE----------** 72

INFORMATION DE SÉCURITÉ

Être un propriétaire responsable.

En tant que propriétaire du véhicule, vous êtes responsable du fonctionnement sûr et approprié de votre véhicule. L'utilisation en toute sécurité et le fonctionnement dépendent de l'utilisation de techniques de conduite appropriées ainsi que de l'expertise de l'utilisateur. Chaque utilisateur doit suivre les recommandations suivantes avant de conduire ce véhicule. Il devra :

- Obtenir des instructions approfondies d'un représentant de la marque sur tous les aspects du fonctionnement du véhicule.
- Respecter les avertissements et les entretiens requis dans ce manuel.
- Obtenir une formation qualifiée dans une structure sûre et appropriée techniquement.
- Obtenir l'avis technique d'un professionnel comme indiqué dans le manuel d'utilisateur et/ou quand il est nécessaire de faire une intervention mécanique

La sécurité

Effectuez les vérifications préalables avant chaque utilisation du véhicule pour s'assurer qu'il fonctionne en toute sécurité. Si l'inspection ou les entretiens ne sont pas respectés, cela augmente considérablement la possibilité d'un accident ou de dégâts matériels. Se reporter à la page pour la liste d'opération de vérification.

- Ce véhicule est conçu pour transporter le conducteur et un passager.
- L'incapacité des automobilistes à détecter et à reconnaître véhicules en circulation est la cause prédominante de accidents d'automobile/de véhicule. De nombreux accidents ont été causés par un automobiliste qui n'a pas pu voir le véhicule. Se rendre visible apparaît être très efficace dans la réduction des chances de ce type d'accident. Donc :
    - Portez une veste de couleur vive.
    - Faites preuve de prudence lorsque vous approchez et en passant par les intersections, les intersections sont les endroits les plus susceptibles d'accidents de véhicules arriver.
    - Roulez là où d'autres automobilistes peuvent vous voir. Éviter chevauchant dans l'angle mort d'un autre automobiliste

- De nombreux accidents impliquent des utilisateurs inexpérimentés. De plus, de nombreux utilisateurs impliqués dans les accidents de la circulation n'ont même pas de permis.
    - Assurez-vous que vous êtes qualifié et que vous prêtez votre véhicule à des conducteurs qui en ont les compétences.
    - Ne dépasser pas vos compétences et vos limites. Rester dans vos limites peut vous aider à éviter un accident.
    - Nous vous recommandons d'utiliser votre véhicule hors de la circulation jusqu'à ce que vous soyez devenu parfaitement familiarisé avec ce dernier et toutes ses commandes.
- De nombreux accidents ont été causés par des erreurs de conduite. Une erreur typique de l'utilisateur, prendre le virage trop large à la suite d'une vitesse excessive ou sous virage (angle insuffisant pour la vitesse).
    - Respectez toujours la limite de vitesse et ne roulez jamais plus vite que la limite de vitesse légale.
    - Signalez toujours avant de tourner ou de changer de voie. Assurez-vous que les autres automobilistes peuvent vous voir.
- La position du conducteur et du passager est importante pour un bon contrôle.
    - Le conducteur doit garder les deux mains sur le guidon et les deux pieds sur les repose-pieds pendant l'utilisation du véhicule.
    - Le passager doit toujours tenir le conducteur, la sangle de siège ou les poignées passagères et garder les deux pieds sur les repose-pieds. Ne transportez jamais un passager à moins qu'il ne puisse placer fermement les deux pieds sur les repose-pieds passagers.
- Ne roulez jamais sous l'influence de l'alcool ou d'autres drogues.
- Ce véhicule est conçu pour une utilisation sur route uniquement. Il n'est pas prévu pour une utilisation hors route.
- Il est primordial de porter un casque de protection car la majorité des décès dus à des accidents de la route sont du a des blessures à la tête. L'utilisation d'un casque de protection est le facteur le plus important dans la prévention ou la réduction des blessures à la tête.
- Portez toujours un casque aux normes avec votre réglementation.
- Nous vous conseillons de porter une visière de protection ou des lunettes adapté à la circulation, le vent dans vos yeux non protégés pourrait contribuer à altération de la vision qui pourrait vous empêcher de voir un danger.
- L'utilisation d'une veste, de chaussures, de pantalons, des gants de protections sont fortement conseillé pour prévenir ou réduire l'abrasion ou des dégâts corporels.
- Ne portez jamais de vêtements amples, sinon il pourrait vous empêchez d'utiliser correctement les leviers, les commandes et ainsi causer des blessures ou un accident.
- Portez toujours des vêtements de protection qui couvrent vos jambes, les chevilles et les pieds. Le moteur et le système d'échappement va devenir très chaud pendant ou après l'utilisation de la moto et peut causer des brûlures.

- Un passager doit également respecter les précautions ci-dessus.
- Évitez les intoxications au monoxyde de carbone. Tout échappement du moteur contient du monoxyde de carbone et c'est un gaz mortel. Respirer du monoxyde de carbone peut causer des maux de tête, des vertiges, somnolence, des nausées, et peut être mortel. Le monoxyde de carbone est incolore et inodore. Vous pouvez inspirer du gaz même si vous ne le voyez pas ou ne sentez pas les échappements du moteur. Un niveau mortel de monoxyde de carbone peut s'accumuler rapidement et vous pouvez rapidement être intoxiqué et incapable de vous sauver. Les gaz de monoxyde de carbone peuvent persister pendant des heures ou jours dans des zones fermées ou mal ventilées. Si vous éprouver des symptômes d'intoxication au monoxyde de carbone, quitter la zone immédiatement, prendre de l'air frais, et **PREVENEZ VOTRE MEDECIN**.
- Ne faites pas tourner le moteur à l'intérieur d'une pièce. Même si vous essayez de ventiler les gaz d'échappements avec des ventilateurs ou des fenêtres ouvertes, le monoxyde de carbone peut atteindre rapidement un niveau dangereux.
- Ne pas faire tourner le moteur dans un endroit mal ou partiellement ventilé telles que les granges, les garages etc...
- Ne faites pas tourner le moteur au-dessous des habitations, les gaz peuvent rentrer par les fenêtres, les portes ou les ventilations.

Autres éléments de sécurité

- Assurez-vous de signaler clairement quand vous changez de direction.
- Le freinage peut être extrêmement difficile sur une route mouillée. Évitez les freinages brusques, car le véhicule pourrait glisser. Utiliser les freins lentement lorsque vous vous arrêtez sur une surface mouillée.
- Ralentissez à l'approche d'un virage, une fois que vous avez terminé un virage, accélérez lentement.
- Soyez prudent lorsque vous passez à côté des voitures garées, un conducteur pourrait ne pas vous voir et ouvrir sa portière sur votre passage.
- Passages à niveau, rails de tramway, plaques d'égout et travaux sur routes deviennent extrêmement glissant lorsque la route est mouillée. Ralentissez et traversez avec prudence.
- Les plaquettes de frein peuvent être mouillées lorsque vous lavé le véhicule, après l'avoir lavé vérifiez les freins avant de rouler.
- Portez toujours un casque, des gants, un pantalon (conique autour de la manchette et de la cheville afin qu'ils ne battent pas), et une veste de couleur vive.

- Ne transportez pas trop de bagages sur le véhicule, un véhicule surchargé est instable. Utilisez des sangles pour sécuriser les bagages sur le porte bagage (si équipé). Une charge libre affectera la stabilité du véhicule et pourrait détourner votre attention de la route.
  Le poids de chargement maximum est de 150 kg, ce qui inclus le pilote, le passager, les bagages et les accessoires.

Politique de confidentialité

En référence à la loi du 31/12/1996 no. 675 concernant la protection des données personnelles, nous aimerions vous informer des points suivants :

1) Les données que vous fournissez seront entrées, en cas de votre consentement, dans notre banque de données client et utilisées pour toute informations commerciales dans l'intérêt du client et études de marché.

2) Donner la permission d'utiliser des données, comme requis pour remplir les formulaires de cette brochure, est essentiel pour vous fournir avec des services de garantie normaux.

3) Les données que vous fournissez seront traitées correctement, légalement et de manière transparente, conformément aux lois en vigueur.

4) À tout moment, vous pourrez faire valoir vos droits, comme le reconnaît l'article 13 de la loi no. 675/96, en contactant votre concessionnaire pour faire la demande à DIP IMPORT.

Description

Vue de gauche

1- Remplissage du vase d'expansion
2- Etrier de frein avant
3- Calorstat
4- Sélecteur de vitesse
5- Béquille latérale
6- Bouchon de vidange

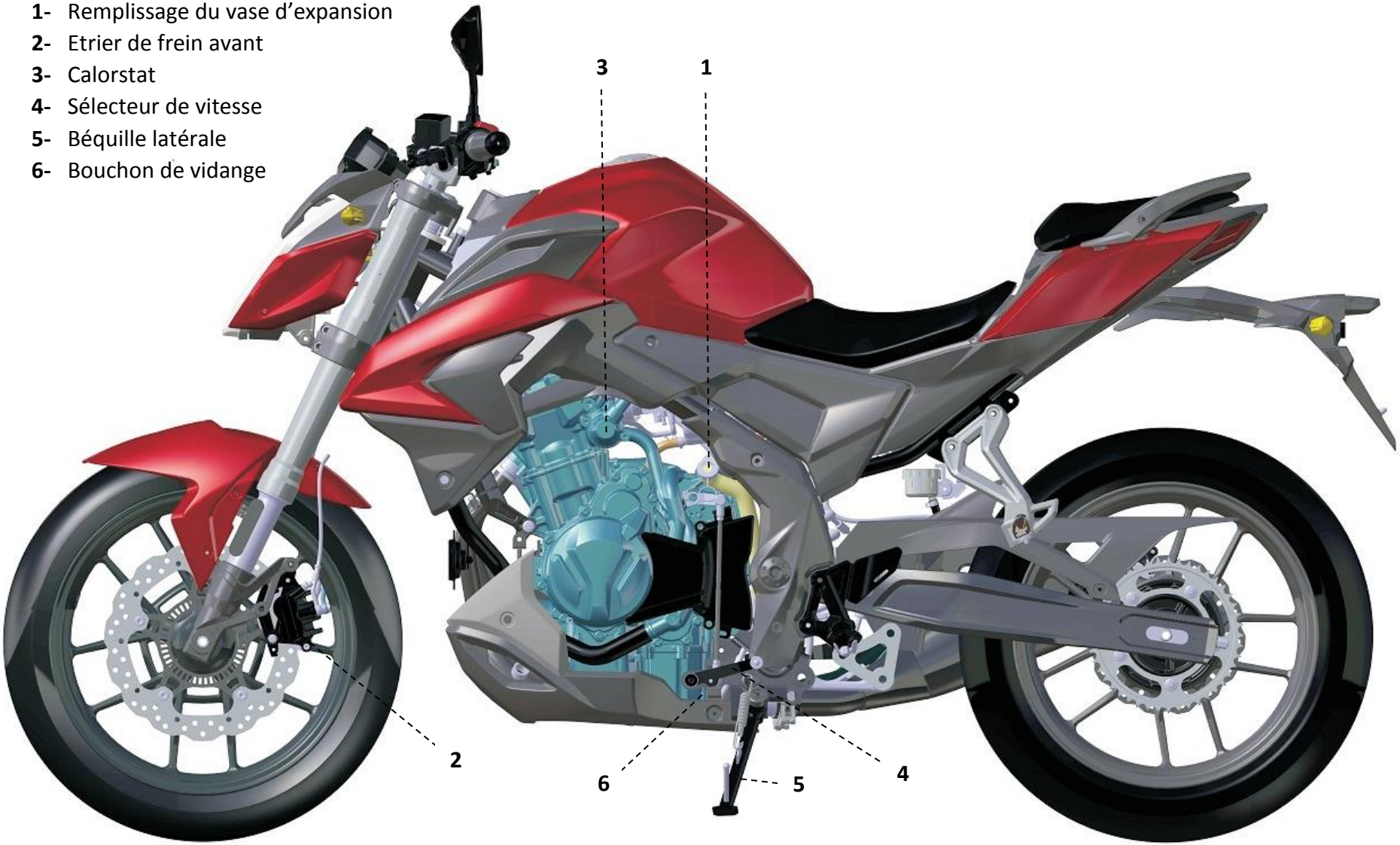

Vue de droite

7- Tendeur de distribution
8- Capteur de pression d'huile
9- Remplissage du radiateur
10- Filtre à huile
11- Capteur de température du liquide de refroidissement
12- Bocal du maitre-cylindre arrière

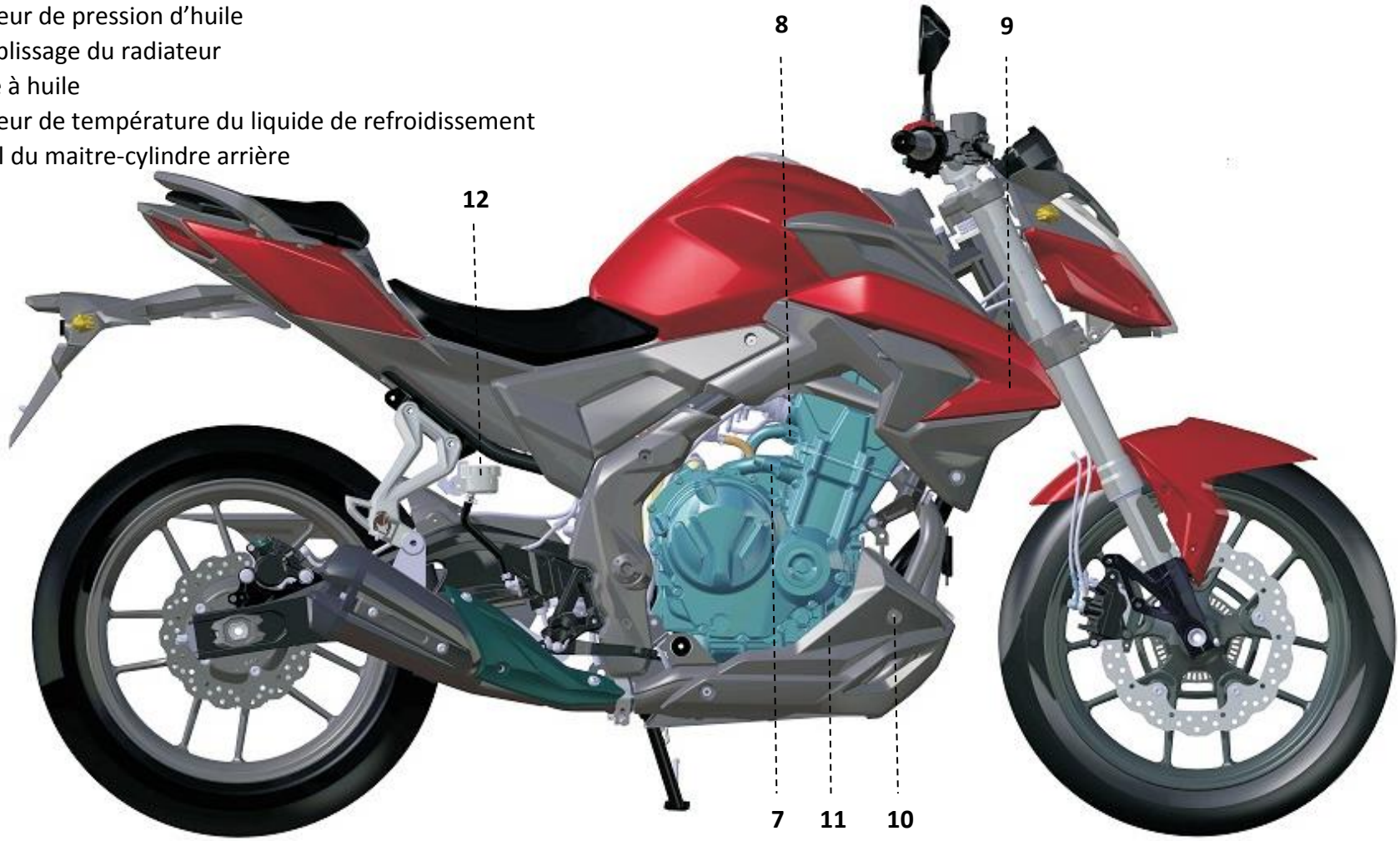

13- Boite a fusibles
14- Batterie
15- Filtre à air
16- Centrale ABS
17- Prise diagnostique
18- Cable d'ouverture de la selle conducteur
19- Outils
20- Relais démarreur
21- ECU
22- Capteur de chute

Vue du dessus / sous les selles

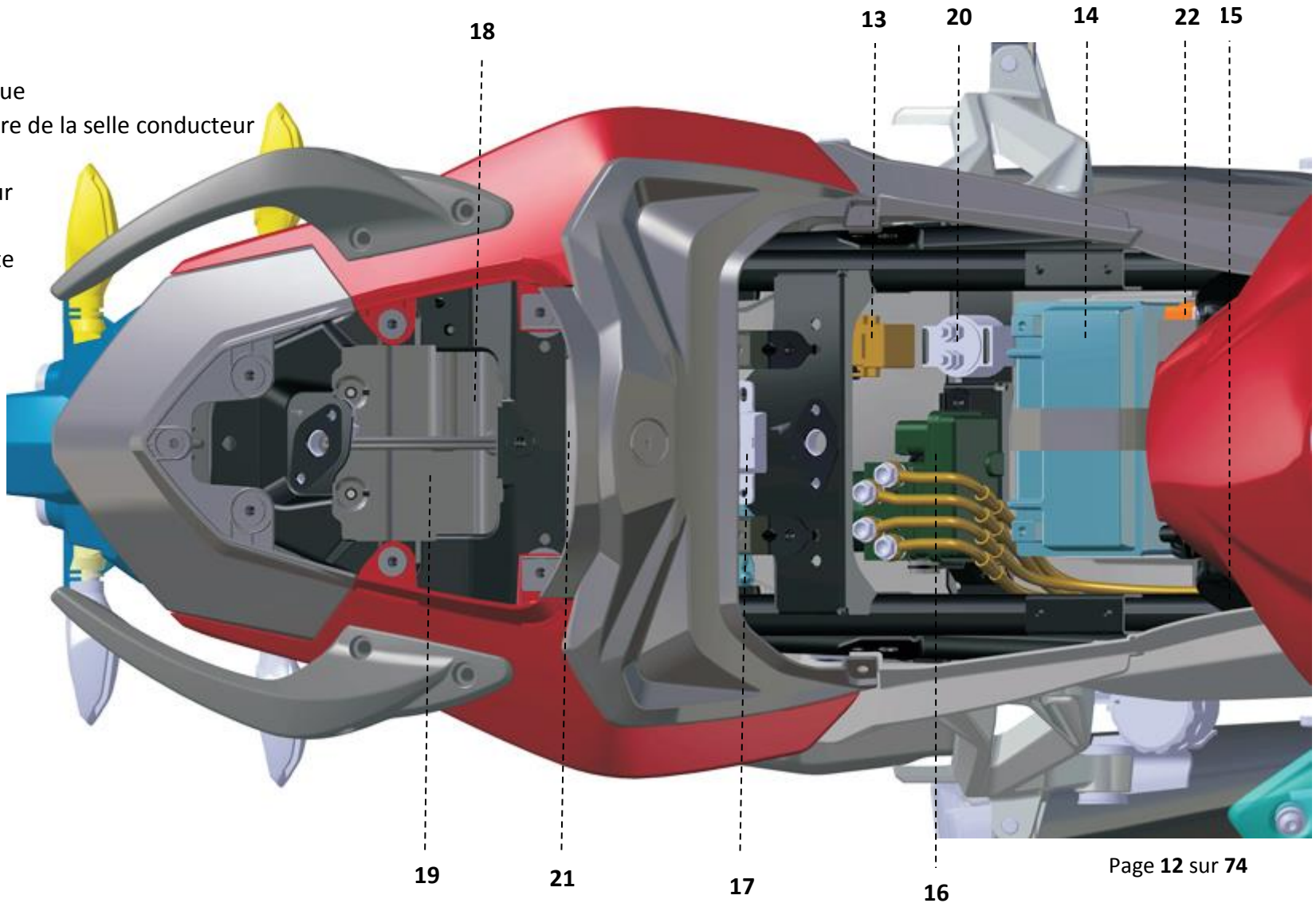

23- Levier d'embrayage
24- Commodo gauche
25- Compteur
26- Bouchon du réservoir d'essence
27- Contacteur a clef
28- Maitre-cylindre de frein avant
29- Commodo droit
30- Levier de frein avant

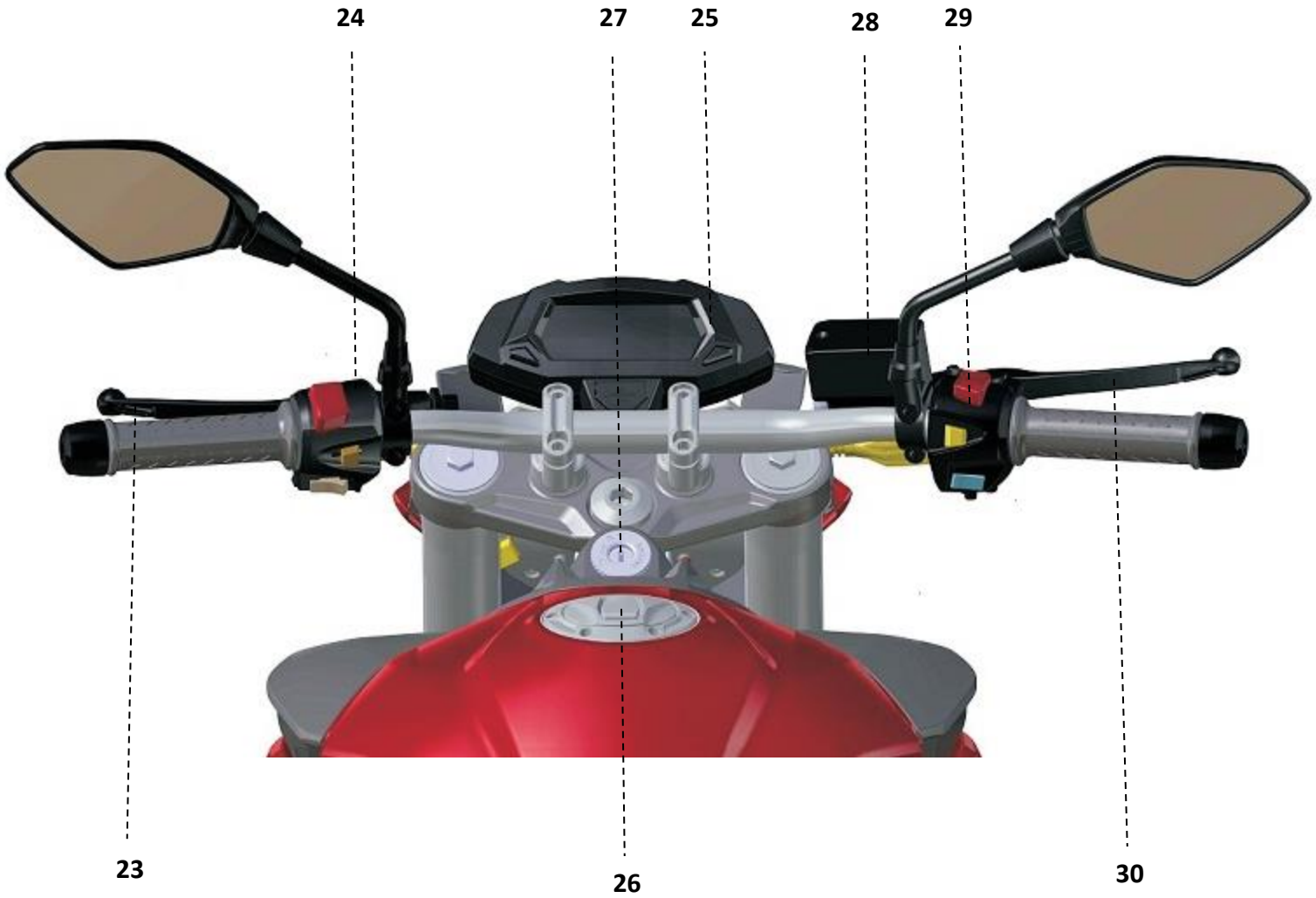

VIN et numéro de série du moteur

Numéro de châssis

Plaque signalétique

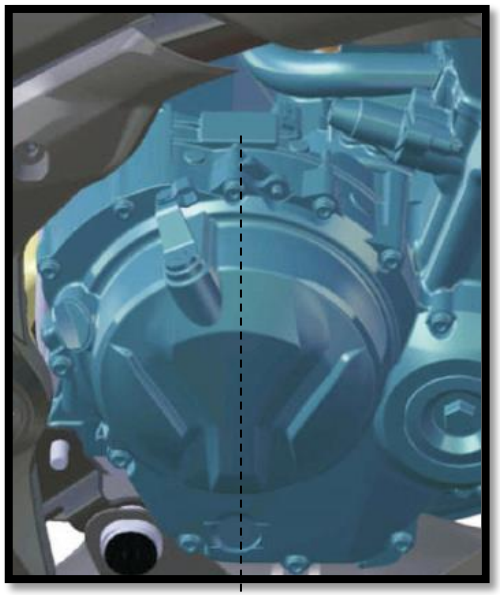

Numéro moteur

INFO

Les numéros de série châssis et moteur sont utilisés pour enregistrer le véhicule, ils doivent aussi aider votre concessionnaire pour commander des pièces ou a de différentes informations.

NUMERO DE SERIE CHASSIS	
NUMERO DE SERIE MOTEUR	

INSTRUMENT ET CONTRÔLE DES FONCTIONS

Contacteur à clef / Verrouillage de direction

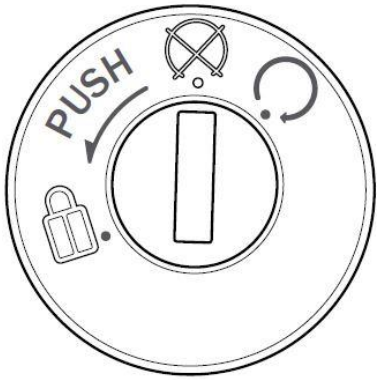

- « » Position (Off) : Tous les circuits sont éteints.
- « » Position (On) : Tous les circuits sont en route.
- « » Position block direction : Tournez le guidon vers la gauche et tourner la clef sur la position « », le block de direction est verrouillé. Pour le débloquer, insérez la clé et tournez pour que la direction soit libérée.

NOTICE

N’essayez pas de mettre le verrouillage de la direction en roulant ce n'est pas nécessaire et peut également provoquer un accident.

Compteur & voyants

1- Voyant clignotant gauche
2- Voyant neutral
3- Voyant code panne
4- Voyant panne ABS
5- Bouton reset
6- LCD
7- Bouton mode
8- Voyant clignotant droit
9- Voyant feux de route
10- Voyant de T° d'eau
11- Voyant pression d'huile
12- Prise USB
13- Tachymètre
14- Unité du régime moteur
15- Indicateur rapport engagé
16- Compteur de vitesse
17- Unité de la vitesse
18- Horloge
19- Compteur kilométrique
20- Jauge du niveau d'essence

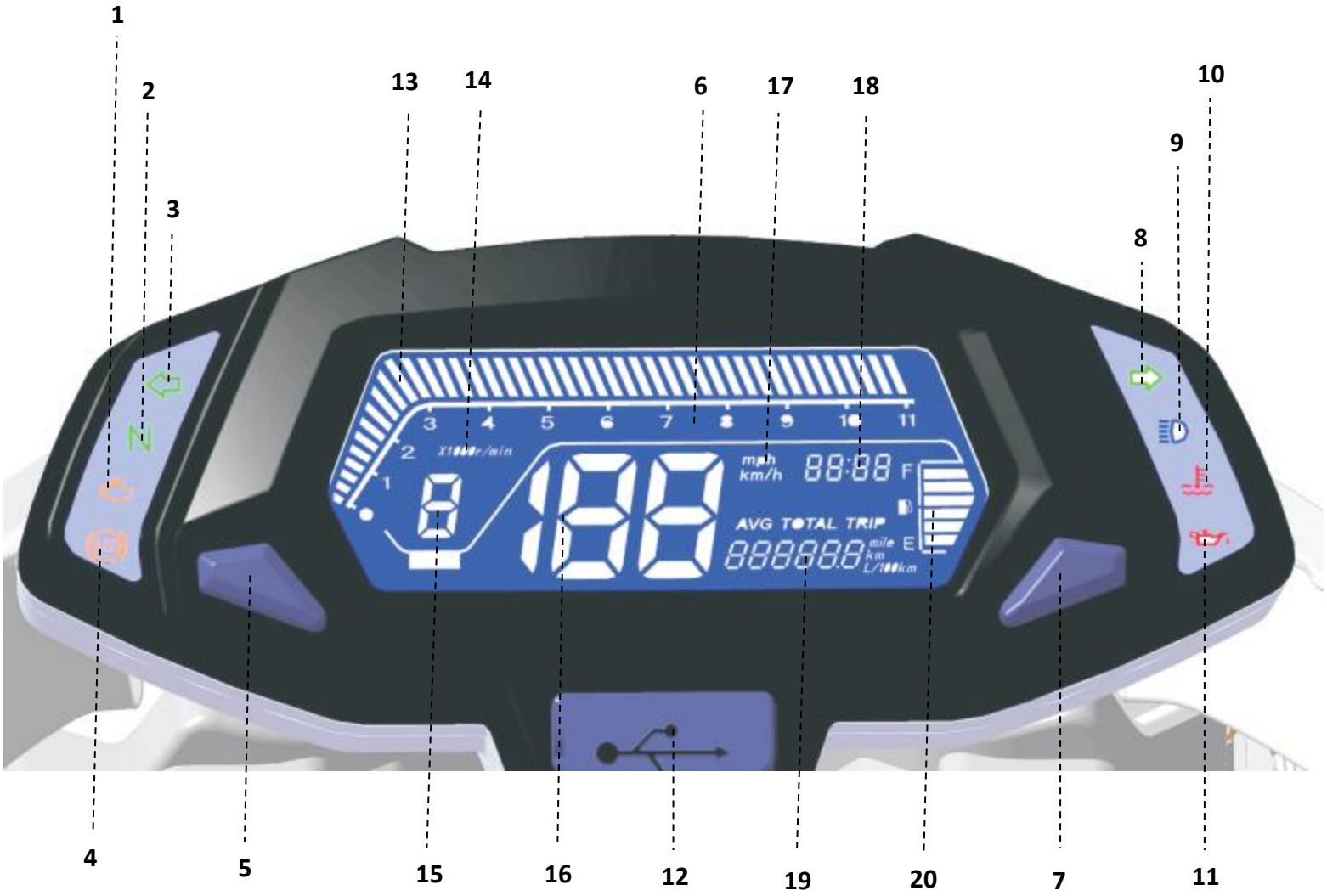

1. **VOYANT DE CLIGNOTANT GAUCHE**
   Le voyant de clignotant clignote lorsque le clignotant gauche est activé.

NOTICE

Lorsqu'un clignotant est défectueux ou ne fonctionne pas, le voyant au tableau de bord se met à clignoter rapidement pour vous indiquer de vérifier les clignotants.

2. **VOYANT NEUTRAL**
   Lorsque la transmission est au point mort, le voyant vert reste allumé.

3. **VOYANT CODE PANNE**
   Retourner au revendeur agréé si ce voyant est allumé afin de vérifier le défaut.

4. **VOYANT CODE PANNE ABS**
   Retourner au revendeur agréé si ce voyant est allumé, si le voyant ABS est allumé le système ABS ne fonctionne pas.

5. **BOUTON RESET**

   Ensemble de données dans une zone de mode, permet de remettre a zéro le mode TRIP et le mode AVG.

6. COMPTEUR LCD

Lorsque le compteur LCD est éteint le rétro-éclairage est éteint aussi.

Lorsque le compteur LCD est allumé, le rétro-éclairage fonctionne et il affiche le dernier mode d'information enregistré.

NOTICE

La couleur du rétro-éclairage peut être modifié en jaune, rouge ou bleu. La luminosité peut être régler sur 3 niveaux : faible, moyenne ou haute.

7. BOUTON MODE

Appuyez brièvement sur MODE pour changer de mode (Total, Trip, AVG).

- Mode Total : Affiche le kilométrage total du véhicule.
- Mode Trip : Affiche le kilométrage depuis la dernière mise à zéro.
- Mode AVG : Affiche la consommation moyenne d'essence au 100 kilomètres.

⚠ ATTENTION

Il est fortement déconseillé d'utiliser les boutons du compteur pendant la conduite, cela diminue le contrôle et la vigilance du conducteur et peut entrainer un accident.

8. **VOYANT DE CLIGNOTANT DROIT**
   Le voyant de clignotant clignote lorsque le clignotant droit est activé.

NOTICE

Lorsqu'un clignotant est défectueux ou ne fonctionne pas, le voyant au tableau de bord se met à clignoter rapidement pour vous indiquer de vérifier les clignotants.

9. **VOYANT FEUX DE ROUTE**

   Le voyant de feux de route s'allume lorsque les feux de route sont activés.

10. **VOYANT DE TEMPERATURE D'EAU**
    Lorsque ce voyant s'allume cela indique une surchauffe, l'arrêt du moteur et de la conduite immédiate est nécessaire. Vérifier le niveau du liquide de refroidissement et l'absence de fuite, si le voyant reste allumé retourner au revendeur agréé.

11. VOYANT DE PRESSION D'HUILE

Lorsque la pression d'huile est inférieure à celle recommandée, le voyant s'allume. Lorsque le moteur est éteint le voyant reste allumé, quand le moteur est en route le voyant doit s'éteindre.

⚠ ATTENTION

Si le voyant de pression d'huile reste allumé après le démarrage du moteur, celui-ci sera endommagé en raison d'une faible pression et d'une lubrification insuffisante. Arrêter immédiatement le moteur et la conduite puis vérifier le niveau d'huile moteur.
Si le niveau d'huile moteur est correct, veuillez-vous rendre chez un réparateur agrée.

12. PRISE USB

Permet de brancher un accessoire USB rapidement et facile d'accès. Le capuchon rend étanche la prise.
Tension de sortie : 5V-1A.

NOTICE

Après utilisation, refermer le capuchon afin d'éviter toute rentrer d'eau ou de poussière.

13. TACHYMETRE

Le tachymètre indique le régime moteur.

14. UNITE DU REGIME MOTEUR

L'unité du régime moteur est tours/minutes.

15. INDICATEUR DE RAPPORT ENGAGE

Les chiffres sur le compteur indiquent les positions des vitesses engagées (1,2,3,4,5,6).

16. COMPTEUR DE VITESSE

Le compteur de vitesse indique la vitesse de circulation.

17. UNITE DE LA VITESSE

L'unité de la vitesse est kilomètre/heure.

18. HORLOGE

Affichage de l'heure (24h), pour régler l'heure se mettre sur la position « TOTAL » puis rester appuyé sur le bouton « MODE » pendant 10 secondes.

19. COMPTEUR KILOMETRIQUE

L'odomètre enregistre le kilométrage total parcouru et le « Trip » compteur peut être réinitialisé, ce qui enregistre les kilomètres parcourus dans une période spécifique.

20. JAUGE DU NIVEAU D'ESSENCE

Il indique le niveau de carburant dans le réservoir, lorsque la dernière barre clignote sur le compteur cela indique le passage en réserve (3 litres restant dans le réservoir).

Pour remplir le réservoir de carburant, mettre la moto sur béquille, couper le moteur et ouvrer le bouchon de réservoir a l'aide de la clef. Pour le refermer appuyer sur le bouchon de réservoir, ensuite retirer la clef.

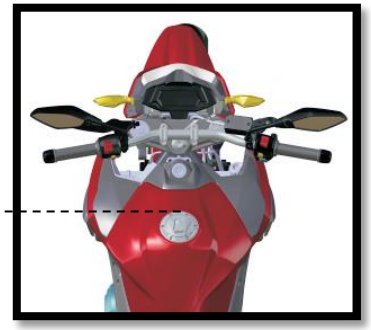

INFO

Il est très facile de faire bouger l'essence a l'intérieur du réservoir de carburant, se phénomène s'accentue lorsque le réservoir se vide. Cela peut faire clignoter la barre de réserve sur le compteur puis s'arrêter, cela est normal.

NOTICE

Un niveau de carburant insuffisant dans le réservoir peut empêcher le démarrage du moteur, le manque de carburant endommage prématurément la pompe à essence.

ATTENTION

L'essence détériore la peinture, nettoyer immédiatement la surface peinte afin de la préserver. L'essence se dilate a haute température, le remplissage a ras bord du réservoir peut entrainer une forte pression interne et peut entrainer une distorsion de celui-ci.
Arrêter le moteur et éloigner toute source de chaleur afin de faire votre plein de carburant.

Guidon

1- Levier d'embrayage
2- Commutateur de phare
3- Bouton d'avertisseur sonore
4- Commutateur de clignotant
5- Bouton appel de phare
6- Bouton Warning
7- Bouton coupe-circuit
8- Bouton de démarrage
9- Levier de frein avant
10- Poignée d'accélérateur

1- **Levier d'embrayage**
Lors du démarrage du moteur ou du changement de vitesse, maintenez le levier d'embrayage pour couper l'inertie moteur sur la roue arrière.

2- **Commutateur de phare**
Tournez le commutateur en position "", le feu de route reste allumé et le voyant sur le compteur s'allume également.
Mettez le commutateur sur la position " ", le feu de croisement s'allume.

3- **Bouton d'avertisseur sonore**
Appuyez sur le bouton « » pour activer le klaxon.

4- **Commutateur de clignotant**
Appuyer sur le bouton "←", les clignotants gauches et le voyant au compteur s'allume.
Appuyer sur le bouton "→", les clignotants droits et le voyant au compteur s'allume.

ATTENTION

Allumez les clignotants à temps lorsque vous changer de direction et n'oubliez pas d'éteindre les clignotants.

5- **Bouton appel de phare**
Pour prévenir d'un danger vous pouvez appuyer sur ce bouton, les feux de route vont s'allumer le temps que vous appuyez sur ce bouton.

6- **Bouton Warning**
Poussez le commutateur sur "/ •" les quatre clignotants seront allumé en cas de situation d'urgence.

7- Bouton coupe-circuit

Lorsque le bouton est sur la position "◯" l'électricité de la moto fonctionne normalement, le moteur tourne.

Lorsque le bouton est sur la position "⊗" l'électricité de la moto est coupé, le moteur ne tourne pas.

NOTICE

Dans des conditions normales, ce commutateur doit être activé "◯".
Utilisez ce commutateur sous situation d'urgence, par exemple accident ou problèmes de commutateur a clé.

8- Bouton de démarrage

Maintenez le levier d'embrayage ou mettez-vous en position neutral sur la boite à vitesse.

Appuyez sur le bouton pour faire fonctionner le démarreur et démarrer le moteur.

9- Levier de frein avant

Tirez sur le levier de frein correctement pour utiliser le frein avant.

10- Poignée d'accélérateur

La poignée d'accélérateur sert à contrôler la vitesse du moteur. La rotation de la poignée de gaz fait varier plus ou moins le régime moteur, lorsque celle-ci n'est pas sollicitée la moto reste sur son régime de ralenti.

Amortisseur arrière

Chaque amortisseur est équipé d'un ressort de réglage de précontrainte pour ajuster l'utilisation de conduite selon le poids, les conditions de chargements et la méthode de conduite. Régler l'amortisseur quand le véhicule est stable et sur la béquille latérale ou d'atelier.

Tourner la bague 1 dans le sens inverse des aiguilles d'une montre pour adoucir l'amortisseur.
Tourner la bague 1 dans le sens des aiguilles d'une montre pour durcir l'amortisseur.

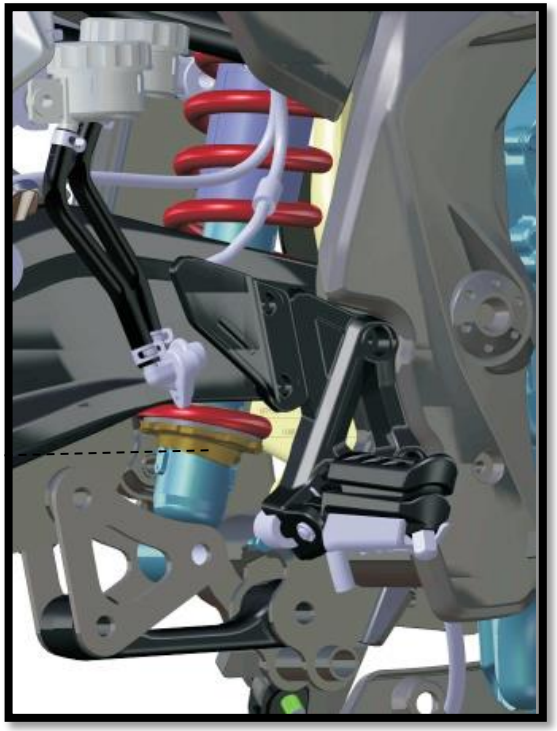

Pédale de frein arrière

Appuyez sur la pédale de frein arrière pour freiner la roue arrière. Le feu « stop » s'allume lorsque le frein arrière est utilisé.

Jeu libre : 25-35 mm

Sélecteur de vitesse

Ralentir le moteur pour rétrograder.
Accélérer le moteur légèrement pour déplacer les engrenages en souplesse afin d'éviter d'endommager la boite de vitesse.

Sélecteur de vitesse

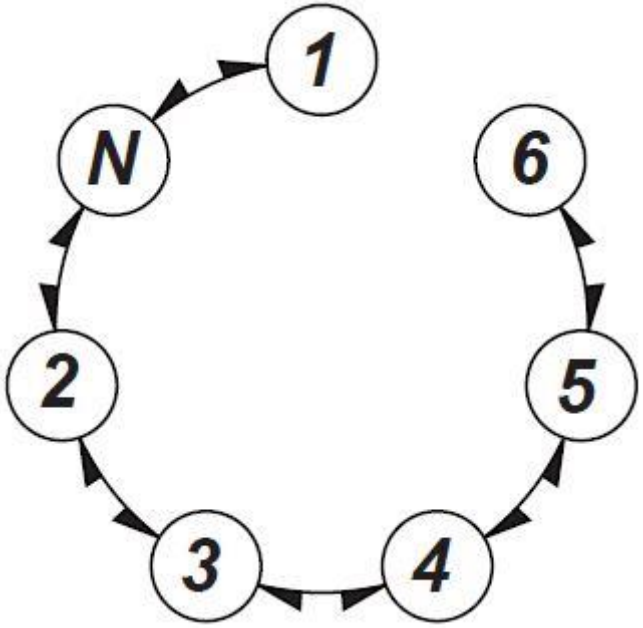

Béquille latérale

La béquille latérale est la seule béquille présente sur cette moto, le capteur de béquille est une sécurité et fait partie du circuit de démarrage du moteur.

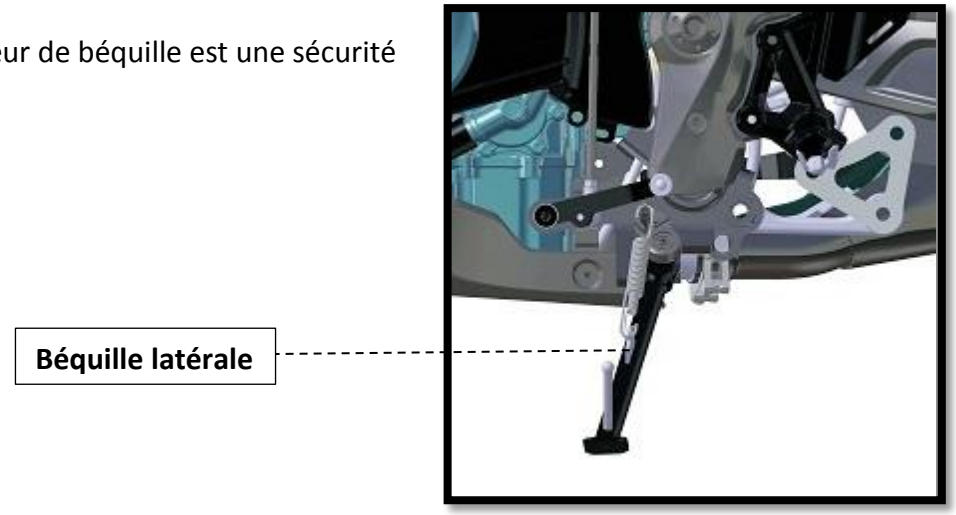

⚠ ATTENTION

Pour mettre la béquille latérale, vérifier que le terrain est bien plat et solide, sinon la moto ne sera pas stable.
Si vous vous garer sur un chemin incliné, placez l'avant de la moto vers la monté et mettre la 1ere vitesse afin d'éviter que la moto tombe.
La béquille latérale est conçue pour supporter le poids de la moto seule, donc il est interdit de s'assoir dessus ou de mettre du poids quand celle-ci est mise.

NOTICE

Lorsque la béquille latérale est mise, le moteur peut démarrer uniquement sur le point mort (voyant neutral activé).
Si une vitesse est enclenchée, il sera nécessaire de tirer le levier d'embrayage afin de démarrer le moteur.

Opération de vérification du véhicule et point important de conduite

Inspectez votre véhicule à chaque fois que vous l'utilisez pour vous assurer que le véhicule est en bon état de fonctionnement.
Suivez toujours les procédures d'inspection et d'entretien ainsi que les périodicités décrites dans ce propriétaire.

⚠ ATTENTION

Ne pas inspecter ou entretenir correctement le véhicule augmente la possibilité d'un accident ou de dégâts matériels.
Ne pas utiliser le véhicule si vous trouvez un problème.
Si un problème ne peut pas être corrigé par les procédures prévues dans ce manuel, faire inspecter le véhicule par un concessionnaire.

Avant d'utiliser ce véhicule, vérifiez les points suivants :

PIECES	VERIFICATIONS
CARBURANT	• Vérifiez le niveau de carburant dans le réservoir de carburant. • Faites le plein si nécessaire. • Vérifier la ligne de carburant pour les fuites
HUILE MOTEUR	• Vérifier le niveau d'huile dans le moteur. • Si nécessaire, ajoutez l'huile recommandée au niveau spécifié. • Vérifiez si le véhicule présente des fuites d'huile.

PIECES	VERIFICATIONS
FREIN A DISQUE	• Vérifier le fonctionnement. • S'il est mou ou spongieux, faites purger le système hydraulique. • Vérifier l'usure des plaquettes de frein. Remplacer si nécessaire. • Vérifier le niveau de liquide dans le réservoir. Si nécessaire, ajouter le liquide de frein recommandé. • Vérifiez que le système hydraulique ne fuit pas.
POIGNEE D'ACCELERATEUR	• Assurez-vous que la rotation est douce et sans résistance. • Vérifiez le jeu sans câble. • Si nécessaire, demander à un concessionnaire de régler le jeu du câble et de le lubrifier.
LEVIER D'EMBRAYAGE	• Assurez-vous que la course du levier est douce et sans résistance. • Vérifiez le jeu du câble. • Si nécessaire, demander à un concessionnaire de régler le jeu et de lubrifier le câble.
JANTES ET PNEUS	• Vérifiez les dommages. • Vérifier l'état des pneus et la profondeur de la bande de roulement. • Vérifier la pression.
LEVIER DE FREIN AVANT	• Assurez-vous que le fonctionnement est régulier.
PEDALE DE FREIN	• Lubrifiez les pivots si nécessaire.
BEQUILLE LATERAL	• Lubrifiez les pivots si nécessaire.
VOYANTS DU COMPTEUR ET COMMODO	• Vérifier le fonctionnement

Lisez attentivement le manuel du propriétaire pour vous familiariser avec tous les contrôles. S'il y a un contrôle ou une fonction que vous ne comprenez pas, demandez à votre concessionnaire.

⚠ *ATTENTION*

Ne pas se familiariser avec les commandes peut entraîner une perte de contrôle, qui pourrait causer un accident ou des blessures.

OPERATION ET POINT IMPORTANT DE CONDUITE

DÉMARRAGE DU MOTEUR

1. Vérifiez si le coupe-circuit est sur la position "◯ "
2. Tournez le contacteur a clef sur "ON".
3. Mettre le point mort ou maintenir le levier d'embrayage.
4. Démarrer le moteur en appuyant sur le bouton de démarrage.

Quand le moteur est froid, ne le faite pas monter dans les tours moteurs (régime).

⚠ *ATTENTION*

Ne pas démarrer le moteur à l'intérieur d'une pièce avec ou sans ventilation. Ne pas laisser le moteur en route quand personne n'est proche du véhicule.

NOTICE

Ne faites pas tourner le moteur à haut régime lorsque vous ne conduisez pas le véhicule ou il surchauffera et endommagera l'intérieurs du moteur.

ACCELERATION ET DECELERATION

La vitesse est ajustée par l'ouverture et la fermeture de la poignée d'accélérateur.
Pour augmenter la vitesse, tournez la poignée d'accélérateur dans la direction (a). Pour réduire la vitesse, tournez la poignée dans la direction (b).

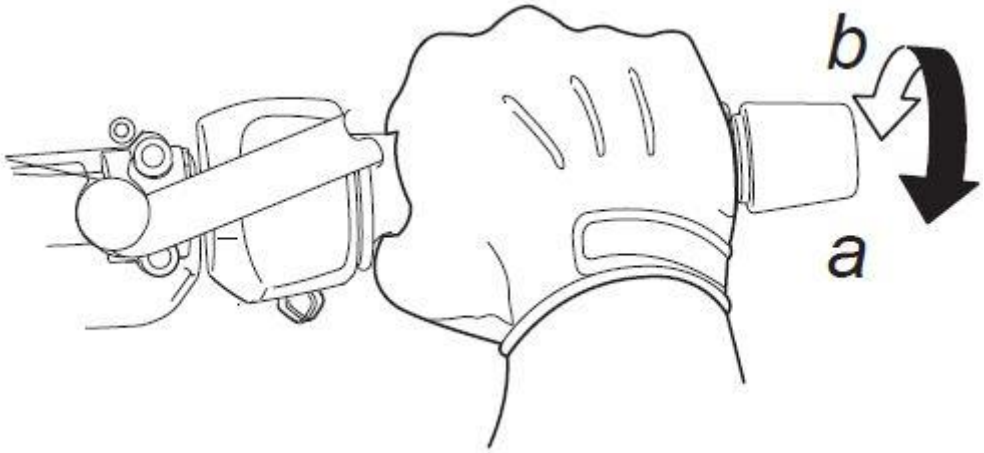

FREINAGE

1. Fermez complètement la poignée d'accélérateur.
2. Appuyer simultanément sur les freins avant et arrière.

⚠ *ATTENTION*

Il est dangereux d'utiliser uniquement le frein avant ou arrière, les utiliser séparément peut provoquer un dérapage ou une perte contrôle. Soyez prudent et utilisez les freins correctement lorsque vous conduisez sur une route mouillée ou en virage où les risques sont décuplés.

RODAGE DU MOTEUR

La période la plus importante dans la vie de votre moteur est celle entre 0 et 1000 kms. Pour cette raison, vous devriez lire ce qui suit attentivement. Comme le moteur est tout neuf, ne pas mettre de charge excessive pendant les 1000 premiers kms. Les différentes parties du moteur s'usent et s'adaptent pour un fonctionnement correct. Pendant cette période, rester accélérer à fond ou toute condition qui pourrait entraîner une surchauffe du moteur risquerait de casser ou abimé le moteur prématurément. Le moteur ne doit pas dépasser 80% du régime moteur dans la zone rouge. Ne pas tourner la poignée d'accélérateur dans la position complètement ouverte, changer de vitesse à temps pour maintenir le régime moteur à un niveau raisonnable.

Il est fortement conseillé d'utiliser le véhicule très soigneusement pendant sa période de rodage, l'utilisateur doit être familiarisé avec les performances de sa moto.

STATIONNEMENT

1. Le véhicule doit être garé sur un sol ferme et plat.
2. Tournez la clé de contact sur la position "⊗" pour arrêter le moteur.
3. Retirer la clé de contact du contacteur après le verrouillage de la direction pour des raisons de sécurité.

ENTRETIEN PÉRIODIQUE ET REGLAGES

Les entretiens périodiques, les réglages et la lubrification est primordial pour garder votre véhicule dans les conditions les plus sûr et les plus efficaces. La sécurité est une obligation du propriétaire/utilisateur du véhicule.
Les points les plus importants des entretiens périodiques du véhicule, les réglages et la lubrification sont expliqué dans les pages suivantes.
Les intervalles donnés dans le tableau des entretiens périodiques et des réglages devraient être simplement considéré comme un guide général dans des conditions de conduite normales.
Cependant, en fonction du temps, de la route, de l'emplacement géographique et de l'utilisation individuelle, les intervalles de maintenances peuvent avoir besoin d'être raccourci.

⚠ ATTENTION

Ne pas entretenir correctement le véhicule ou effectuer des activités de maintenance de manière incorrecte peut augmenter votre risque de blessure ou mortel pendant la maintenance ou l'utilisation du véhicule.
Si vous n'avez pas les connaissances suffisantes pour effectuer les petites maintenances ou réglage sur le véhicule, rapprochez-vous de votre concessionnaire.

NOTICE

- **Les contrôles annuels doivent être effectués toutes les années, sauf si un entretien basé sur le kilométrage est effectué à la place.**
- **Le véhicule peut avoir différents accessoires selon les différents pays et certaines pièces peuvent ne pas exister pour votre pays.**

TABLEAU DES ENTRETIENS PERIODIQUES

PIECES	VERIFICATIONS	KILOMETRAGES					
		1000KMS Ou 3mois	5000 KMS Ou 6mois	10000 KMS Ou 10mois	15000KMS Ou 15mois	20000KMS Ou 20mois	25000KMS Ou 25mois
Durites d'essence	• Vérifier les durites d'essence si elles ne sont pas fissurées ou craquelés.		✔		✔		
Bougie	• Vérifier l'état. Nettoyez et réglez le l'écartement.		✔		✔		
	• Remplacer			✔		✔	
Soupapes	• Vérifiez / réglez le jeu aux soupapes.	✔		✔		✔	
Filtre à air	• Inspection / nettoyage / remplacement	✔	✔	✔	✔	✔	✔
Filtre à essence	• Inspection / nettoyage / remplacement	✔	✔	✔	✔	✔	✔
Frein à disque	• Vérifier le fonctionnement, le niveau de liquide et l'absence de fuite sur le véhicule.	✔		✔		✔	
	• Inspectez / remplacez les plaquettes de frein.			✔		✔	

PIECES	VERIFICATIONS	KILOMETRAGES					
		1000KMS Ou 3mois	5000 KMS Ou 6mois	10000 KMS Ou 10mois	15000KMS Ou 15mois	20000KMS Ou 20mois	25000KMS Ou 25mois
Jantes	• Vérifiez le bon fonctionnement et l'absence de dommages.	✔	✔	✔	✔	✔	✔
Les pneus	• Vérifiez la profondeur de la bande de roulement et les dommages.	✔	✔	✔	✔	✔	✔
	• Remplacez si nécessaire.	✔	✔	✔	✔	✔	✔
	• Vérifiez la pression d'air.	✔	✔	✔	✔	✔	✔
Châssis	• Assurez-vous que tous les écrous, les boulons et les vis sont bien serrés	✔		✔		✔	
Pivot du levier de frein avant	• Lubrifier avec du silicone ou graisser.	✔	✔	✔	✔	✔	✔
Chaine de transmission final	• Absence de point dur • Graissage • Tension recommandée	Tous les 1000 KMS					
Pivot de la pédale du frein arrière	• Lubrifier avec du silicone ou graisser.	✔	✔	✔	✔	✔	✔
Béquille latérale	• Vérifier le fonctionnement.	✔	✔	✔	✔	✔	✔
	• Lubrifier ou graisser	✔	✔	✔	✔	✔	✔
Fourche avant	• Vérifier le fonctionnement et les fuites d'huile.	✔	✔	✔	✔	✔	✔
Amortisseur	• Vérifier le fonctionnement et comprimer l'amortisseurs pour détecter les fuites d'huile.	✔	✔	✔	✔	✔	✔

PIECES	VERIFICATIONS	KILOMETRAGES					
		1000KMS Ou 3mois	5000 KMS Ou 6mois	10000 KMS Ou 10mois	15000KMS Ou 15mois	20000KMS Ou 20mois	25000KMS Ou 25mois
Huile moteur	• Remplacer	✔	✔	✔	✔	✔	✔
	• Vérifier le niveau d'huile et l'absence de fuite d'huile.	✔	✔	✔	✔	✔	✔
Crépine d'huile moteur	• Nettoyer.	✔	✔	✔	✔	✔	✔
Liquide de frein	• Vérifier le niveau du liquide et l'absence de fuite.	✔	✔	✔	✔	✔	✔
	• Remplacer	Tous les 2 ans					
Contacteur de frein avant et arrière	• Vérifier le fonctionnement.	✔	✔	✔	✔	✔	✔
Pivot et câbles	• Lubrifier ou graisser	✔	✔	✔	✔	✔	✔
Poignée d'accélérateur et logement du câble	• Vérifiez le fonctionnement et le jeu libre de la poignée.	✔	✔	✔	✔	✔	✔
	• Régler le jeu du câble d'accélérateur si nécessaire.	✔	✔	✔	✔	✔	✔
Lumières, signaux et commutateurs	• Vérifier le fonctionnement.	✔	✔	✔	✔	✔	✔
	• Ajustez le faisceau de phare.	✔			✔		

NOTICE	Des contrôles et des entretiens plus fréquents sont nécessaires dans les zones poussiéreuses. Surtout pour le filtre à air, il est suggéré de le remplacer au premier 500KMS et de le nettoyer tous les 1000KMS.

VERIFICATION DE LA BOUGIE

La bougie est un composant moteur important, qui doit être vérifié périodiquement, de préférence par un concessionnaire.
La bougie va s'éroder lentement à cause de la chaleur et des dépôts, elle doit être démontée et vérifié conformément à l'entretien périodique.
En outre, l'état de la bougie peut révéler l'état du moteur.
L'électrode centrale doit avoir un bronzage moyen (la couleur idéale lorsque le moteur tourne normalement).
Si la bougie a une couleur nettement différente, le moteur pourrait mal fonctionner.
Ne pas tenter de diagnostiquer vous-même ces problèmes, allez chez votre concessionnaire vérifier le véhicule.
Si la bougie montre des signes d'érosion, excès de carbone ou d'autres dépôts, elle devra être remplacée.
Avant d'installer une bougie, l'écart de la bougie devrait être mesurée avec la jauge d'épaisseur et, si nécessaire, ajusté à la spécification.

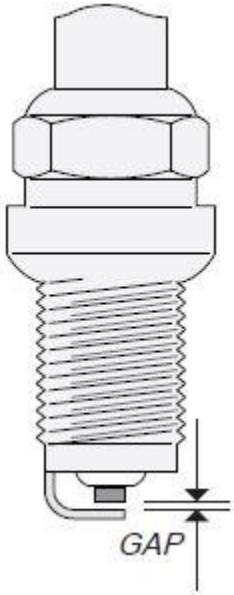

Type
CPR8EA-9

Ecartement
0.8 – 0.9 mm

Nettoyer la surface du joint de la bougie et la surface de contact, puis enlever toutes saletés du filetage de la bougie.

HUILE MOTEUR

Le niveau d'huile moteur doit être vérifié avant chaque sortie.
L'huile doit être changée aux intervalles spécifiés dans l'entretien périodique.

VÉRIFIER LE NIVEAU D'HUILE DU MOTEUR

1. Placez le véhicule sur une béquille d'atelier, une légère inclinaison de la moto sur le côté peut erroné la lecture du niveau.
2. Démarrer le moteur, faite le chauffer pendant plusieurs minutes, puis éteignez-le.
3. Attendez quelques minutes jusqu'à ce que l'huile se dépose dans le bas carter, puis retirez le bouchon de remplissage d'huile, essuyez la jauge de remplissage d'huile, poser la jauge dans son orifice (sans le visser), et puis retirez-la à nouveau pour vérifier le niveau d'huile.
4. Si l'huile moteur est inférieure au repère du niveau minimum, ajouter suffisamment d'huile du type recommandé pour le remplir au bon niveau.

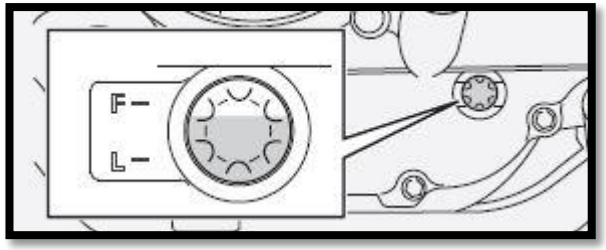

NOTICE

L'huile moteur doit être comprise entre le minimum et maximum.

REMPLACER L'HUILE MOTEUR

1. Démarrer le moteur, le faire chauffer pendant plusieurs minutes, puis éteignez-le.
2. Placez un bac à vidange sous le moteur pour recueillir l'huile usagée.
3. Retirez le bouchon de remplissage d'huile moteur et la vis de vidange pour vidanger l'huile du carter moteur.
4. Installez la rondelle et le boulon de vidange, puis serrez le boulon de vidange au couple spécifié.
5. Remplir avec la quantité et le niveau spécifiée l'huile moteur, puis installez et serrez le bouchon de remplissage d'huile.

Type
SAE10W40
Capacité
2.7L

NOTICE

Si la température extérieure est en dessous de 10°c, mettre de l'huile de type SAE 5W30.

REMPLACER LE FILTRE A HUILE

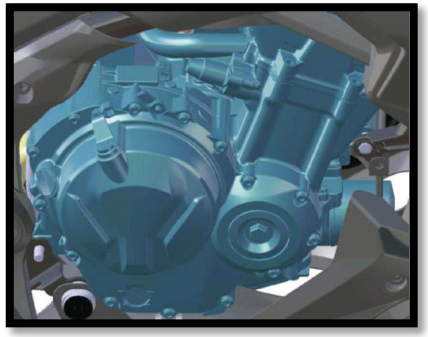

1- Remplacer le filtre à huile à chaque vidange de l'huile moteur.
2- Démonter le carénage inférieur.
3- Insérer du papier absorbant sous le filtre à huile.
4- Dévisser le filtre à huile a l'aide d'un outil spécial (cloche a filtre ou clé a sangle).
5- Retirer le filtre et laisser se vidanger l'huile du circuit.
6- Remplacer par un nouveau filtre à huile VOGE.
7- Vérifier lors du remontage que le joint torique sur le filtre est bien positionné et graisser le joint torique.
8- Serrer le filtre au couple recommandé **12N.m/1,2Kg.m.**

JEUX AUX SOUPAPES

Le jeu des soupapes change avec l'utilisation du véhicule, ce qui entraîne un mélange air-carburant inadéquat et/ou un bruit du moteur. Pour empêcher cela, le jeu de soupape doit être réglé par un concessionnaire aux intervalles spécifiés dans le tableau d'entretien périodique. Une température normale est nécessaire pour un réglage précis du ralenti.

Valeurs de réglages (moteur froid)
ADM: 0.13 ~ 0.19mm
ECH: 0.24 ~ 0.30mm

FILTRE A AIR

Le filtre à air doit être remplacé et doit être nettoyé aux intervalles spécifiés dans le tableau des périodicités d'entretiens.

REMPLACER LE FILTRE A AIR

Le filtre a air est situé sous le réservoir de carburant, si le filtre a air est bouché cela entraine une résistance d'entrée d'air et provoque une perte de puissance et une consommation d'essence accrue.

1- Retirer la selle du conducteur.
2- Démonter la batterie.
3- Retirer les 4 vis du couvercle de la boite à air.
4- Remplacer le filtre à air.

NOTICE

Respecter le sens de montage du filtre a air, un mauvais montage risque d'endommager le moteur.

VERIFICATION DU JEU SUR LE CABLE D'ACCELERATEUR

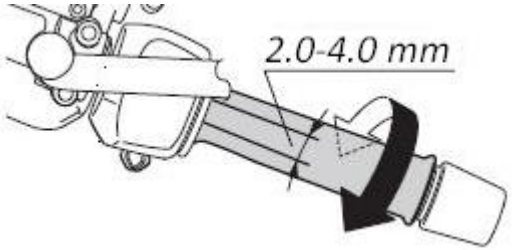

Le jeu libre du câble d'accélérateur doit être entre 2,0 et 4,0 mm à la poignée d'accélérateur. Vérifiez régulièrement le jeu du câble d'accélérateur et, si nécessaire, allez chez votre concessionnaire pour le faire régler.

VERIFICATION DU JEU SUR LE LEVIER D'EMBRAYAGE

Le jeu libre du levier d'embrayage est mesuré à partir du mouvement du lever.
Ajustez selon les méthodes suivantes, si quelque chose d'anormal :
1. Desserrez le contre-écrou.
2. Visser ou dévisser le boulon de réglage et régler la vis pour effectuer la course libre requise.
3. Serrer le contre-écrou.

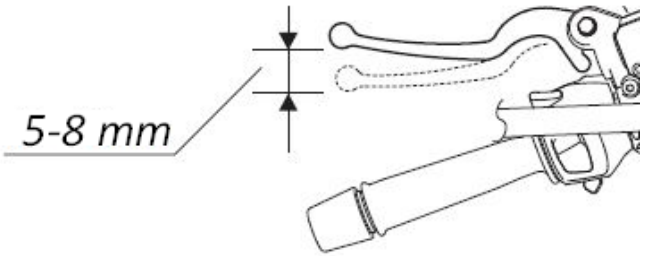

Poussez et maintenez le levier de frein vers l'avant et tourner le cadran "c" à la position que vous préférez. Après ajustement, le numéro de réglage correspond au cadran "b" sur le maître-cylindre de frein.

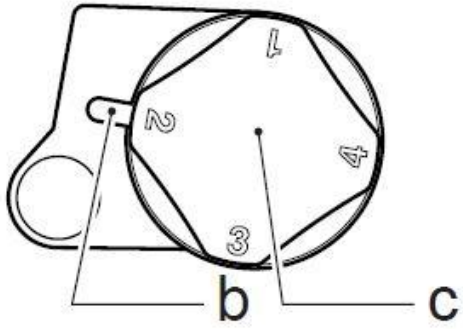

Position n ° 1
Jeu minimum du levier de frein
(Pour l'utilisateur avec des grande main)
Position n ° 4
Jeu maximum de levier de frein
(Pour l'utilisateur avec des petites mains)

SYSTEME DE FREINAGE ABS

L'ABS est une gestion totalement électronique du freinage afin d'éviter tout blocage de roues. Le principe est relativement simple mais l'électronique qui gère cela est très performante.

Chaque roue est équipée d'une frète ABS (disque avec des dents) qui tourne solidairement avec elle. Le passage de chaque dent est enregistré par un capteur qui génère alors une impulsion. La fréquence des impulsions générées permet de mesurer la vitesse de rotation de chacune des roues. A l'avant et à l'arrière, situé entre le maître-cylindre et l'étrier, il y a un modulateur de pression pouvant réguler la pression du liquide de frein.

Lors du freinage, la fréquence des impulsions générées par le capteur de la roue avant est comparée à la fréquence des impulsions générées par le capteur de la roue arrière permettant ainsi de comparer les vitesses de rotation de chacune des roues. Si une vitesse est plus faible que l'autre, le modulateur de pression baisse légèrement la pression du liquide de frein permettant de relâcher légèrement le disque et ainsi de libérer la roue concernée. L'électronique exécute les comparaisons environ 7 fois par seconde et tant que la vitesse de la moto est supérieure à 4 km/h. Il y a un système de secours, en effet en cas de problème quelconque, le système ABS est déconnecté complètement pour retrouver un système de freinage normal.

VERIFICATIONS DES PLAQUETTES DE FREINS

Les plaquettes de frein avant et arrière (si équipé) doivent être contrôlé pour savoir l'état d'usure aux intervalles spécifiés dans le tableau d'entretien périodique.
Chaque plaquette de frein est munie d'un indicateur d'usure (rainures), qui vous permettre de vérifier l'état de la plaquette sans avoir à démonter l'étrier de frein.
Vérifier l'indicateur d'usure par apport à la rainure. Si une plaquette de frein est usée au point que le la rainures a disparu, demander à un revendeur de les remplacer.
Les plaquettes de freins se remplacent par 2 et non pas à l'unité.

Etrier de frein avant

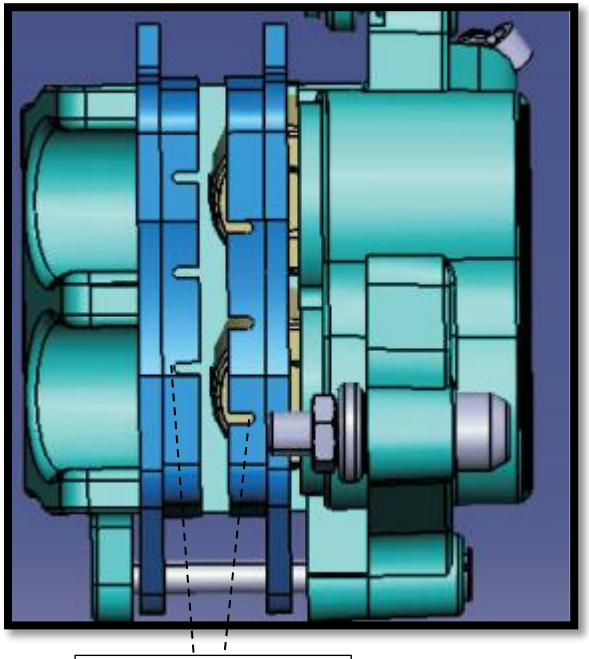

Zone limite d'usure

Etrier de frein arrière

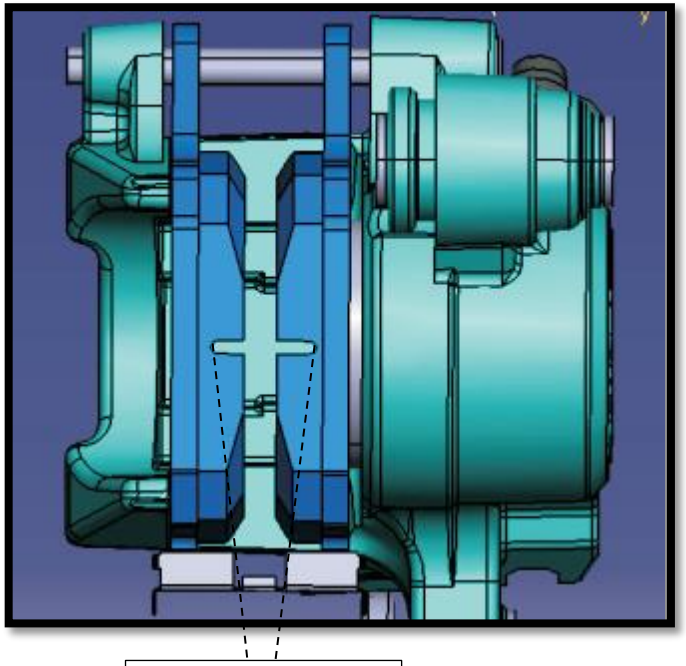

Zone limite d'usure

LIQUIDE DE FREIN

Le contrôle doit être fait avant la livraison du véhicule et à chaque fois que vous utilisez votre moto, si vous remarquez un problème contactez votre concessionnaire.

Liquide de frein recommandé
DOT 4

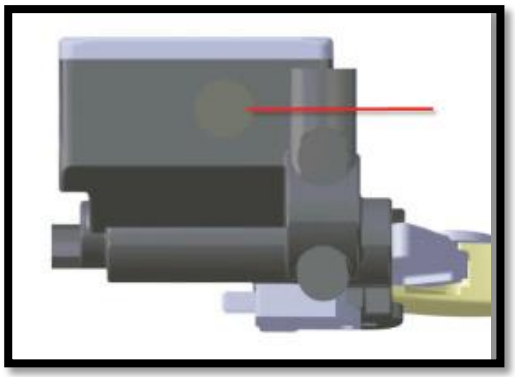

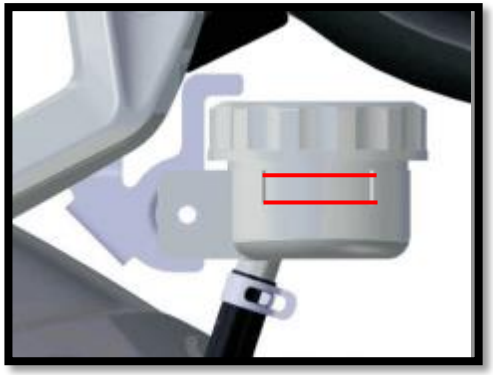

⚠ *ATTENTION*

En cas de d'ingestion de liquide de frein par erreur ou si contact avec les yeux ou la peau, laver avec une grande quantité d'eau Consulter un médecin dans les plus brefs délais.

N'oubliez pas de vérifier le niveau dans le bocal de maitre-cylindre. Ajoutez du liquide de frein approprié si nécessaire.

VERIFICATION DE LA BATTERIE

Demandez au revendeur de vérifier le niveau d'électrolyte.
Demandez à un revendeur de charger la batterie dès que possible si elle semble déchargée.
La batterie a tendance à se décharger plus rapidement si le véhicule est équipé d'accessoires électriques en option.

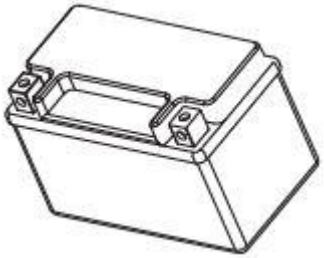

BATTERIE SANS ENTRETIENS
12V10Ah

REMPLACEMENT DES FUSIBLES ET DES AMPOULES

Si un fusible ou une ampoule est grillé, remplacez l'élément comme indiqué ci-dessous :

1. Tourner la clé sur "OFF" et couper le circuit électrique en question.
2. Retirez le fusible ou l'ampoule grillée, puis installez un nouveau fusible qui correspond à la spécification du circuit ou une ampoule avec les bonnes spécifications.

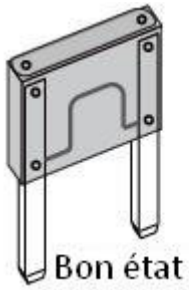

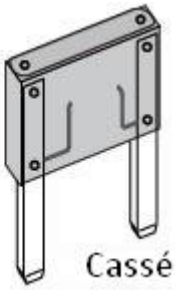

BOITE DE SECURITE	
F1 : EFI POWER	15A
F2 : POMPE A ESSENCE	10A
F3 : VENTILO	10A
F4 : FUSIBLE DE SECOURS	15A
F5 : FUSIBLE DE SECOURS	10A
F6 : FUSIBLE DE SECOURS	15A
F7 : FUSIBLE DE SECOURS	10A

BOITE A FUSIBLE	
GENERAL	30A
DEMARREUR	25A
FUSIBLE DE SECOURS	30A
SOLENOID	10A
SIGNAL	10A
FUSIBLE DE SECOURS	25A

⚠ *ATTENTION*

N'utilisez pas un fusible ou une ampoule de plus haute intensité que ce qui recommandé, pour éviter de causer des dommages importants au système électrique et éventuellement un incendie ou des problèmes électriques.

Ampoule phare	**12V 29.4W/12.84W**
Ampoule de clignotant	**12V 1.8W**
Veilleuse avant	**12V 2.9W**
Veilleuse arrière	**12V 0.84W**
Ampoule de feux arrière	**12V 1.08W**
Ampoule plaque d'immatriculation	**12V 0.257W**

PNEUS

Les pressions des pneus doivent être régulièrement vérifiées. Afin de garantir une sécurité maximale et une durée de vie plus longue, la pression nécessite des vérifications fréquentes.

Pression des pneus

Une pression insuffisante des pneus va accélérer l'usure et avoir un impact négatif sur la stabilité de conduite. Cependant, trop de pression réduira la surface de contact et donc moins d'adhérence provoquant ainsi la perte de contrôle du véhicule.
La pression des pneus doit être maintenue dans la norme et penser à ajustez la pression des pneus selon les conditions météo.

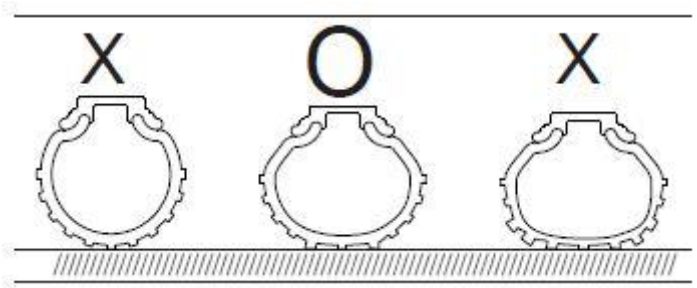

	SEUL	AVEC PASSAGER
AVANT	2.2 Bar	2.5 Bar
ARRIERE	2.2 Bar	2.5 Bar

STOCKAGE

Court terme

Garez toujours votre véhicule dans un endroit frais et sec et si nécessaire, le protéger contre la poussière avec une couverture.

Long terme

Avant de stocker votre véhicule pendant plusieurs mois :

1. Changer l'huile moteur.
2. Lubrifiez la chaîne de transmission.
3. Vidangez le carburant dans le réservoir. Refermez la trappe à essence.
4. Démonter la bougie et ajoutez une cuillère à café de (15 ~ 20cm3) d'huile du moteur propre dans le cylindre. Faite tourner le moteur à plusieurs reprises pour distribuer l'huile dans le cylindre et remettre la bougie.
5. Retirez la batterie. Gardez la batterie en bon état et dans un endroit qui peut éviter le gel et la lumière directe du soleil. Charger la batterie ou examiner le niveau d'électrolyte (si équipé d'une batterie au plomb).
6. Nettoyez et séchez le véhicule. Cirer la surface de la peinture.
7. Gonflez les pneus à la pression requise. Mettre le véhicule sur un support pour éviter de faire toucher les deux pneus au sol.
8. Couvrir le véhicule (pas de plastique ou de matériau de revêtement) et le maintenir à une place où la température est constante et avec un faible taux d'humidité. Ne conservez pas votre véhicule directement face à la lumière du soleil.

Utiliser le véhicule après stockage

1. Retirez la protection et nettoyez le véhicule. Changer l'huile moteur si votre véhicule est stocké depuis plus de quatre mois.
2. Vérifier le niveau d'électrolyte et la charger comme nécessaire. Réinstallez la batterie.
3. Laver l'agent antirouille dans le réservoir de carburant et y rajouter de l'essence propre.

SPECIFICATIONS

Taille et poids		
Longueur	2100mm	
Largeur	770mm	
Taille	1090mm	
Empattement	1445mm	
Garde au sol	165mm	
Hauteur de selle	785mm	
Poids à sec	198kg	
Moteur		
Type	Bicylindre en ligne, 4 temps, 8 soupapes, DOHC	
Refroidissement	Liquide de refroidissement	
Boite de vitesse	6 vitesses	
Embrayage	Bain d'huile	
Alésage x course	Ø67mmx68.8mm	
Déplacement	471ml	
Puissance maximal	35Kw/8500 tr/min	
Couple maximal	43N.m/7000 tr/min	
Système d'allumage	EFI Version	
Bougie	CPR8EA-9	
Ratio de compression	10.7 : 1	
Consommation	4.4L/100km	
Jeux aux soupapes	Admission : 0.13/0.19mm	Echappement : 0.24/0.30mm
Régime de ralenti	1200/1400 tr/min	
Capacité d'huile moteur	3.2l	
Capacité du liquide de refroidissement	1.5l	

Moteur	
Huile moteur recommandée	10W40
Transmission	
Ratio de transmission primaire	2.029
Ration de transmission final	3.000
1ere	3.285
2eme	2.105
3eme	1.600
4eme	1.300
5eme	1.150
6eme	1.043
Type de chaine de transmission final	520UX
Pneus	
Pneu avant	120/70ZR17 M/C
Pneu arrière	160/60ZR17 M/C
Essence	
Capacité du réservoir (réserve incluse)	17.2L
Capacité de la réserve	3L
Carburant recommandé	Essence sans plomb 98
Freinage	
Type de freinage avant	Frein à disque (ABS)
Type de freinage arrière	Frein à disque (ABS)

Certificat de contrôle avant livraison et garantie

Les contrôles d’avant livraison sont effectués par le revendeur avant de livrer la moto au client.

Le revendeur est tenu de compléter, de tamponner et de signer le certificat « contrôle d’avant livraison », ainsi que le certificat de « Contrôle d’avant livraisons et garantie ».

Le certificat doit également être rempli en acceptation par l'acheteur du véhicule qui aura vérifié que le véhicule livré est exempt de défauts esthétiques et fonctionnels.

CONTROLE D'AVANT LIVRAISON

Contrôles à effectuer	Eléments concernés	✔ / ✕
Vérifications des serrages	• Roue avant	
	• Etrier de frein avant	
	• Etrier de frein arrière	
	• Roue arrière	
	• Guidon	
	• Fourche avant	
	• Amortisseur arrière	
	• Visserie générale	
Vérifications esthétiques	• Fixations des carénages	
	• Rayures	
	• Autocollants	
	• Propreté	
Vérifications du système électrique	• Feux de croisement	
	• Feux de route	
	• Clignotants	
	• Eclairage de plaque d'immatriculation	
	• Feux stop	
	• Allumage	
Vérifications des niveaux	• Liquide de frein	
	• Huile moteur	
	• Liquide de refroidissement	

Contrôles à effectuer	Eléments concernés	✔ / ✕
Test routier	• Freinage	
	• Suspensions	
	• Démarrage à froid	
	• Démarrage à chaud	
	• Carburation ou Injection	
	• Tableaux de bord	
	• Ralenti	
Vérification sécuritaire	• Câble d'accélérateur	
	• Câble d'embrayage	
	• Pressions des pneus	
	• Correspondance entre numéro de châssis et carte grise	
	• Rotation du guidon	

Responsabilité du revendeur

Nom : _____

Prénom : _____

Prêt pour la livraison (signature et cachet du revendeur) :

Copie pour le concessionnaire

NOTES

CONTROLE D'AVANT LIVRAISON

Contrôles à effectuer	Eléments concernés	✔ / ✕
Vérifications des serrages	• Roue avant	
	• Etrier de frein avant	
	• Etrier de frein arrière	
	• Roue arrière	
	• Guidon	
	• Fourche avant	
	• Amortisseur arrière	
	• Visserie générale	
Vérifications esthétiques	• Fixations des carénages	
	• Rayures	
	• Autocollants	
	• Propreté	
Vérifications du système électrique	• Feux de croisement	
	• Feux de route	
	• Clignotants	
	• Eclairage de plaque d'immatriculation	
	• Feux stop	
	• Allumage	
Vérifications des niveaux	• Liquide de frein	
	• Huile moteur	
	• Liquide de refroidissement	

Contrôles à effectuer	Eléments concernés	✔ / ✕
Test routier	• Freinage	
	• Suspensions	
	• Démarrage à froid	
	• Démarrage à chaud	
	• Carburation ou Injection	
	• Tableaux de bord	
	• Ralenti	
Vérification sécuritaire	• Câble d'accélérateur	
	• Câble d'embrayage	
	• Pressions des pneus	
	• Correspondance entre numéro de châssis et carte grise	
	• Rotation du guidon	

Responsabilité du revendeur

Nom : _____

Prénom : _____

Prêt pour la livraison (signature et cachet du revendeur) :

Copie a conserver dans ce manuel

CERTIFICAT DE CONTROLE AVANT LIVRAISON ET GARANTIE

MODEL	
NUMERO DE CHASSIS	
Information du client	
NOM	
ENTREPRISE	
PRENOM	
ADRESSE	
VILLE	
CODE POSTAL	
N° DE TELEPHONE	
E-MAIL	
DATE DU DEBUT DE GARANTIE	

Cachet du concessionnaire :

Responsabilité du revendeur	
Le véhicule a été préparé pour la livraison, effectuant toutes les opérations requises et compléter avec les accessoires fournis. Le client a été informé de tous les termes de la garantie et a pris livraison du livret d'utilisation et d'entretien.	
Signature	
Date	

Responsabilité du client	
Le véhicule est sans défauts esthétiques. J'ai reçu le livret d'utilisation et d'entretien et j'ai été avisé des conditions générales de garantie que j'accepte. J'autorise le traitement de mes données personnelles, dans les limites indiquées dans la section intitulée "Politique de confidentialité".	
Signature	
Date	

Copie a conserver dans ce manuel

CERTIFICAT DE CONTROLE AVANT LIVRAISON ET GARANTIE

MODEL	
NUMERO DE CHASSIS	
Information du client	
NOM	
ENTREPRISE	
PRENOM	
ADRESSE	
VILLE	
CODE POSTAL	
N° DE TELEPHONE	
E-MAIL	
DATE DU DEBUT DE GARANTIE	

Cachet du concessionnaire :

Responsabilité du revendeur	
Le véhicule a été préparé pour la livraison, effectuant toutes les opérations requises et compléter avec les accessoires fournis. Le client a été informé de tous les termes de la garantie et a pris livraison du livret d'utilisation et d'entretien.	
Signature	
Date	

Responsabilité du client	
Le véhicule est sans défauts esthétiques. J'ai reçu le livret d'utilisation et d'entretien et j'ai été avisé des conditions générales de garantie que j'accepte. J'autorise le traitement de mes données personnelles, dans les limites indiquées dans la section intitulée "Politique de confidentialité".	
Signature	
Date	

Copie a envoyer a DIP IMPORT

CERTIFICAT DE CONTROLE AVANT LIVRAISON ET GARANTIE

MODEL	
NUMERO DE CHASSIS	
Information du client	
NOM	
ENTREPRISE	
PRENOM	
ADRESSE	
VILLE	
CODE POSTAL	
N° DE TELEPHONE	
E-MAIL	
DATE DU DEBUT DE GARANTIE	

Cachet du concessionnaire :

Responsabilité du revendeur	
Le véhicule a été préparé pour la livraison, effectuant toutes les opérations requises et compléter avec les accessoires fournis. Le client a été informé de tous les termes de la garantie et a pris livraison du livret d'utilisation et d'entretien.	
Signature	
Date	

Responsabilité du client	
Le véhicule est sans défauts esthétiques. J'ai reçu le livret d'utilisation et d'entretien et j'ai été avisé des conditions générales de garantie que j'accepte. J'autorise le traitement de mes données personnelles, dans les limites indiquées dans la section intitulée "Politique de confidentialité".	
Signature	
Date	

Copie pour le concessionnaire

ENTRETIEN NUMERO 1 : …….KMS

Model

_____

Numéro de châssis

_____

Cachet du concessionnaire :

Responsabilité du revendeur	
Le véhicule a été inspecté, suite à toutes les opérations envisagées dans le plan de maintenance. Le service a été accompli à sa pleine satisfaction.	
Signature	
Date	

ENTRETIEN NUMERO 2 : …….KMS

Model

_____

Numéro de châssis

_____

Cachet du concessionnaire :

Responsabilité du revendeur	
Le véhicule a été inspecté, suite à toutes les opérations envisagées dans le plan de maintenance. Le service a été accompli à sa pleine satisfaction.	
Signature	
Date	

ENTRETIEN NUMERO 3 : …….KMS

Model

_____

Numéro de châssis

_____

Cachet du concessionnaire :

Responsabilité du revendeur	
Le véhicule a été inspecté, suite à toutes les opérations envisagées dans le plan de maintenance. Le service a été accompli à sa pleine satisfaction.	
Signature	
Date	

ENTRETIEN NUMERO 4 : …….KMS

Model

_____

Numéro de châssis

_____

Cachet du concessionnaire :

Responsabilité du revendeur	
Le véhicule a été inspecté, suite à toutes les opérations envisagées dans le plan de maintenance. Le service a été accompli à sa pleine satisfaction.	
Signature	
Date	

ENTRETIEN NUMERO 5 : …….KMS

Model

_____

Numéro de châssis

_____

Cachet du concessionnaire :

Responsabilité du revendeur	
Le véhicule a été inspecté, suite à toutes les opérations envisagées dans le plan de maintenance. Le service a été accompli à sa pleine satisfaction.	
Signature	
Date	

ENTRETIEN NUMERO 6 : …….KMS

Model

_____

Numéro de châssis

_____

Cachet du concessionnaire :

Responsabilité du revendeur	
Le véhicule a été inspecté, suite à toutes les opérations envisagées dans le plan de maintenance. Le service a été accompli à sa pleine satisfaction.	
Signature	
Date	

ENTRETIEN NUMERO 7 : …….KMS

Model

_____

Numéro de châssis

_____

Cachet du concessionnaire :

Responsabilité du revendeur	
Le véhicule a été inspecté, suite à toutes les opérations envisagées dans le plan de maintenance. Le service a été accompli à sa pleine satisfaction.	
Signature	
Date	

ENTRETIEN NUMERO 8 : …….KMS

Model

_____

Numéro de châssis

_____

Cachet du concessionnaire :

Responsabilité du revendeur	
Le véhicule a été inspecté, suite à toutes les opérations envisagées dans le plan de maintenance. Le service a été accompli à sa pleine satisfaction.	
Signature	
Date	

ENTRETIEN NUMERO 9 : …….KMS

Model

_____

Numéro de châssis

_____

Cachet du concessionnaire :

Responsabilité du revendeur	
Le véhicule a été inspecté, suite à toutes les opérations envisagées dans le plan de maintenance. Le service a été accompli à sa pleine satisfaction.	
Signature	
Date	

ENTRETIEN NUMERO 10 : ……KMS

Model

_____

Numéro de châssis

_____

Cachet du concessionnaire :

Responsabilité du revendeur	
Le véhicule a été inspecté, suite à toutes les opérations envisagées dans le plan de maintenance. Le service a été accompli à sa pleine satisfaction.	
Signature	
Date	

Close importante de garantie

<u>Le véhicule ne sera pas pris en garantie si le véhicule :</u>

- N’est plus conforme à celui d’origine.
- A subi une transformation qui modifierai la puissance moteur.
- A subi une modification du châssis qui entrainerai un comportement routier dangereux.
- A un accessoire qui est non conforme aux pièces d’origine.
- Subi une modification du système de freinage.
- N’a pas respecté la taille et les dimensions des pneus d’origine.
- N’a pas fait les entretiens recommandés par le constructeur.
- N’a pas fait les entretiens recommandés chez un revendeur agréé VOGE.
- N’est pas vérifié pour ses niveaux (huile, liquide).
- Ne respecte pas la bonne utilisation recommandée.

Eléments hors garanties :

Les éléments hors garanties sont tous les éléments considérés comme pièce d'usure et/ou consommables sur le véhicule.
(Si une pièce a subi un choc ou un accident du a une mauvaise utilisation et/ou un mauvais entretien, cette pièce ne sera pas prise en garantie.)

Consommables et/ou pièces d'usures		
Kit chaine	Cable d'accélérateur	Filtre à huile
Pneus	Cable et disques d'embrayage	Bougies
Essence	Liquide de refroidissement	Joint spy de fourche
Huile moteur	Carénages	Huile de fourche
Liquide de frein	Disque de freins	Ampoules
Plaquettes de freins	Valve de jantes	Huile de pont (si équipé)
Mâchoire de freins (si équipé)	Filtre à air	Pièce autre que l'origine

(Les batteries sont garanties 3 mois après la première mise en circulation)

Si une de ces pièces est défaillantes et nécessite une demande de garantie, seul le technicien de DIP IMPORT pourra décider de l'acceptation ou non de la demande suivant les critères et l'avis de l'usine.

SCHEMA ELECTRIQUE

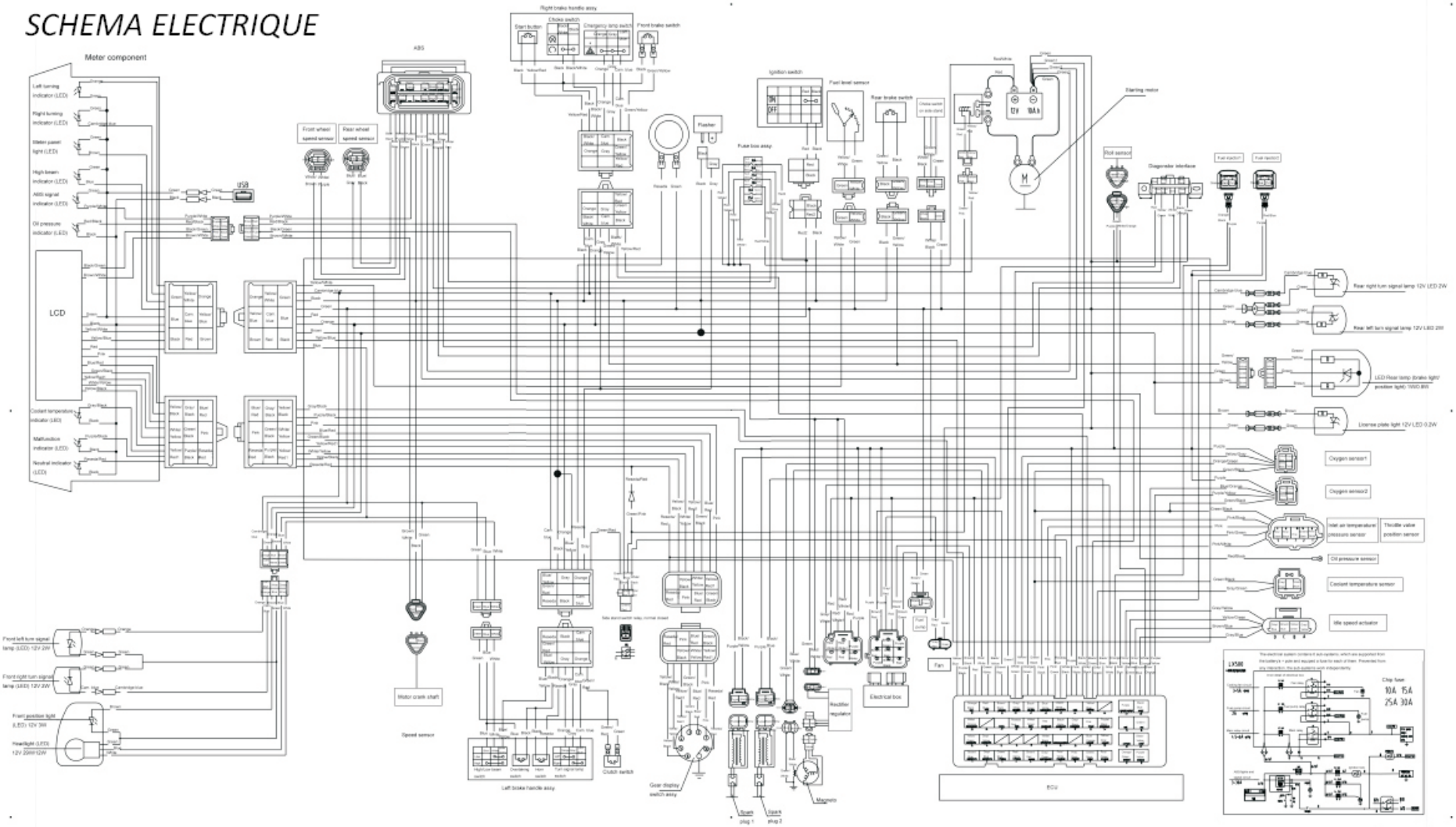

Depuis 1969...

⚠ Les détails décrits ou illustrés dans ce livret peuvent différer des spécifications réelles du véhicule, les accessoires installés ou la spécification peuvent varier selon le pays. Aucune réclamation ne sera affirmée à la suite de telles divergences. Les dimensions, les poids, la consommation de carburant et les données de performance sont cités au client. Le droit de modifier les designs, équipements et accessoires est réservé. Sauf erreur ou omission. Document traduit et édité par DIP IMPORT.

500R